FireFX

Atmos Range

LED Electric Fire Range

Instructions for Use & Installation

For use in

Great Britain
Republic of Ireland
République Française
Deutschland
Nederland

Italia
Norge
España
Ελλάδα
Polska

Groussherzogtum
Lëtzebuerg
República Portuguesa

PR3341.2.06.25

Atmos 105R	Atmos 135R	Atmos 165R	Atmos 195R
232-009	232-014	232-022	232-031

ENGLISH (GB) 3

Important Information and Health & Safety....4
Operating Instructions....5
Technical Specifications....92
Pre-Installation....94
Installation....95
Information Requirement for Electric Local Space Heaters....102
Product Material Information....109

FRANÇAIS (FR) 11

Informations Importantes Et Hygiène Et Sécurité....11
Mode d'emploi....12
Spécifications Techniques....92
Pré-Installation....94
Installation....95
Informations à fournir pour un appareil de chauffage électrique localisé....102
Informations Matérielles Du Produit....109

DEUTSCHLAND (DE) 19

Wichtige Informationen zu Gesundheit und Sicherheit....19
Bedienungsanleitung....20
Technische Daten....92
Vor Dem Einbau....94
Einbau....95
Technische Informationen - Elektrische Heizgeräte....102
Produktmaterialinformationen....109

NEDERLANDS (NL) 27

Belangrijke Informatie & Veiligheidsvoorschriften....27
Bedieningsinstructies....28
Technische Data....92
Voorbereiding Voor Installatie....94
Installatie....95
Informatie-eisen voor elektrische toestellen voor lokale ruimteverwarming....102
Product Materiaal Informatie....109

ITALIANO (IT) 35

Informazioni Importanti E Salute E Sicurezza....35
Istruzioni Di Funzionamento....36
Dati Tecnici....92
Pre-Installazione....94
Installazione....95
Informazioni obbligatorie per gli apparecchi per il riscaldamento d'ambiente locale elettrici....102
Informazioni Sul Materiale Del Prodotto....110

NORSK (NO) 43

Viktig Informasjon Helse Og Sikkerhet Viktig Informasjon Helse Og Sikkerhet....43
Betjeningsinstrukser....44
Teknisk Data....92
Forhåndsinstallering....94
Installasjon....95
Informasjon Om Produktmateriale....110

ESPAÑOL (ES) 51

Información Importante y Salud y Seguridad.....51
Instrucciones De Uso.....52
Especificación Técnica.....92
Preinstalación.....94
Instrucciones De Instalación.....95
Requisitos de información que deben cumplir los aparatos de calefacción local eléctricos.....102
Información Del Material Del Producto.....110

ΕΛΛΗΝΙΚΑ (GR) 59

Σημαντικες Πληροφοριες Και Υγεια Και Ασφαλεια.....59
Οδηγίες λειτουργίας.....60
Τεχνικη Περιγραφη.....92
Πριν την εγκατάσταση.....94
Εγκατάσταση.....95
Απαιτήσεις πληροφόρησης – Ηλεκτρικοί θερμαντήρες.....102
Πληροφορίες Υλικού Προϊόντος.....110

POLSKI (PL) 67

Ważne informacje użytkowania i bezpieczeństwa.....67
Instrukcja Obsługi.....68
Danetechniczne.....92
Przed montażem.....94
Montaż.....95
Specyfikacja techniczna.....102
Informacje o materiałach użytych do produkcji.....111

LËTZEBUERGESCH (LU) 75

Wichteg Informatiounen an Aarbechtsschutz.....75
Bedéngungsuleedung.....76
Technesch Daten.....92
Virun der Installatioun.....94
Installatioun.....95
Informatiounsufuerderungen – Elektroheizungen.....102
Produit Material Informatiounen.....111

PORTUGUÊS (PT) 83

Informações importantes sobre saúde e segurança.....83
Instruções de operação.....84
Especificações Técnicas.....92
Pré-instalação.....94
Instalação.....95
Requisito de informação - Aquecedores elétricos.....102
Informações Sobre O Material Do Produto.....111

G
B

IMPORTANT

PARTS OF THE OUTER CASING OF THIS APPLIANCE ARE CONSIDERED BY THE MANUFACTURER TO BE A WORKING SURFACE WHICH BECOMES HOT WHEN THE HEATER IS SWITCHED ON. IT IS THEREFORE RECOMMENDED THAT A FIREGUARD COMPLYING WITH BS 8423 (LATEST EDITION) IS USED IN THE PRESENCE OF YOUNG CHILDREN, THE ELDERLY OR INFIRM.
THE HEATER OUTLET GRILLE BECOMES VERY HOT WHILST IN OPERATION.
DO NOT COVER THE OUTLET GRILLE OR ANY PART OF THE APPLIANCE.

For use with 230V 50Hz electricity supply only.
Please read these instructions carefully before installation and keep them in a safe place.
They will be needed when maintenance or servicing is required.

THIS APPLIANCE MUST BE EARTHED.

THIS PRODUCT IS ONLY SUITABLE FOR WELL INSULATED SPACES AND OCCASIONAL USE.

Important Information and Health & Safety

Read all of the instructions carefully before using the appliance.

Remove all packaging and dispose of at an appropriate recycling facility.

Do not locate this appliance immediately below a fixed socket outlet.

Parts of the outer casing of this appliance are considered by the manufacturer to be a working surface which becomes hot when the heater is switched on. You must use a suitable fire guard to protect children, the elderly and the infirm.

Do not use this appliance in the immediate surroundings of a bath, shower, swimming pool or any other area where the appliance could come into contact with water or humidity, e.g. a bathroom.

WARNING! DO NOT COVER

Do not allow the appliance to be covered or let the air inlet/outlet become obstructed as the appliance may overheat. Please note the warning symbol on the appliance (see above).

For indoor use only. This appliance is not suitable for use outside the house.

This appliance must be installed in a purpose built studwork enclosure. Ensure the appliance is level and that furniture, curtains etc. are positioned no closer than 1m.

Where the electricity supply cable has to pass through a fire place, stone surround etc. ensure suitable rubber bushes are fitted at possible wear points.

If installed in an open fireplace, blank off the chimney to reduce the risk of a back draught which can cause the safety cut-out to operate.

Keep the power cord away from hot surfaces and hot conditions. Do not route the power lead in front of the appliance.

When the fire has been installed the position of the plug must be accessible.

If the electricity supply cable is damaged do not use the appliance until it has been replaced. For safety reasons the replacement has to be carried out by a FireFX service agent or a similarly competent electrician.

CAUTION: In order to avoid a hazard due to inadvertent resetting of the thermal cut-out, this appliance must not be supplied through an external switching device, such as a timer, or connected to a circuit that is regularly switched on and off by the utility.

DO NOT operate the appliance if it is damaged.

Repairs of electrical appliances must only be performed by an electrical engineer. Should the appliance fail to operate,or in case of any damage, please contact the retailer from whom the appliance was purchased.

This appliance can be used by children aged from 8 years and above and persons with reduced physical, sensory or mental capabilities or lack of experience and knowledge if they have been given supervision or instruction concerning use of the appliance in a safe way and understand the hazards involved. Children shall not play with the appliance. Cleaning and user maintenance shall not be made by children without supervision.

Children of less than 3 years should be kept away unless continuously supervised.

Children aged from 3 years and less than 8 years shall only switch on/off the appliance provided that it has been placed or installed in its intended normal operating position and they have been given supervision or instruction concerning use of the appliance in a safe way and understand the hazards involved. Children aged from 3 years and less than 8 years shall not plug in, regulate and clean the appliance or perform maintenance.

CAUTION: Some parts of this product can become very hot and cause burns. Particular attention has to be given where children and vulnerable people are present.

However FireFX recommend:
This appliance is not intended to be used by persons under the age of 12, persons with reduced physical, sensory or mental capabilities or persons with lack of experience and knowledge in the safe operation of the appliance.

The appliance may be operated by persons above the age of 12 provided they have been instructed in the safe use of the appliance and that they understand the hazards involved. Persons above the age of 12 may also operate the appliance under the supervision of a responsible adult.

Parts of this appliance become hot whilst in operation and under no circumstances should persons under the age of 12 be left alone with the product when it is in operation unless a suitable fireguard is used to protect them against the possibility of coming into direct contact with the appliance.

Children shall not play with the appliance.

Cleaning and user maintenance shall not be made by children without supervision.

Operating Instructions

These appliances use motors to create the effect; a humming noise during operation is normal.

WARNING!

Do not operate the appliance if it is damaged or has malfunctioned. If you suspect the appliance is damaged or has malfunctioned call a qualified service engineer to inspect the appliance, and replace any part of the electrical system if necessary, before reuse.

NOTE:

To prevent the product overheating, there is a 10s delay when turning on and off the heater fan.
The manual button controls basic functions. Use the remote hand set to carry out all functions.

Do not disconnect the power at the mains supply whilst the appliance is running. Use the functions on the remote to turn the fire off and ensure the mains switch has been moved to the off position before disconnecting.

MANUAL CONTROL PANEL

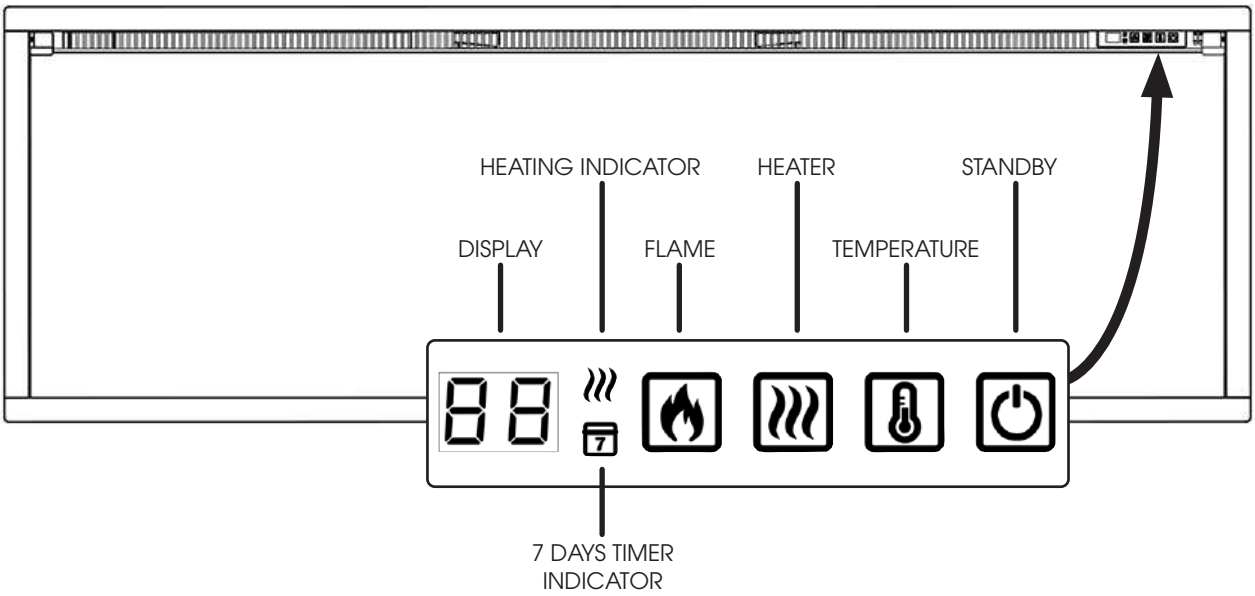

FLAME: Press to cycle through 5 flame colours and off setting.

HEATER: Press to cycle through low heater, high heater and off setting.

TEMPERATURE: Press to adjust the heaters response to the ambient temperature conditions in the room. Temperature adjusts from 16 °C - 28 °C (60 °F - 84 °F) and then 58°C (99°F).

STANDBY: Turns on the appliance with last used settings including heater. Turns appliance to standby with all features off.

Operating Instructions

REMOTE CONTROL

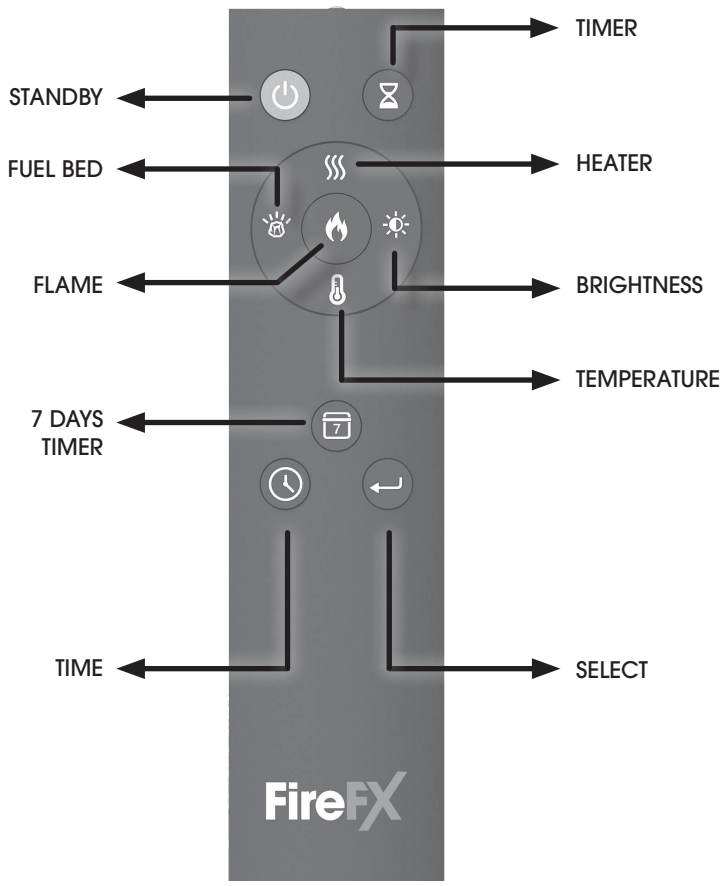

NOTE:
The remote control should be left on a flat surface in the room where the appliance is installed and away from any direct flow of hot air.

STANDBY ON/OFF	Press to turn on /off the flame effects and heater
HEATING	Cycle through low heater, high heater and off setting. **Lo=low** heat setting **HI=high** heat setting
FUEL BED	Cycle through 14 fuel bed colours and off setting.
BRIGHTNESS	Cycle through 5 settings of brightness of flame and fuel bed.
FLAME	Cycle through 5 flame colours and off setting.
TEMPERATURE	Adjust heater response to room temperature. Temperature adjusts from 16°C-28°C (60°F-84°F) and then 58°C (99°F). Hold for 3 seconds to switch °C/°F.
7 DAYS TIMER	Press to turn on/off 7-day timer. Hold to start 7-day timer setting.
TIMER	Set the desired time for the fireplace to run. The timer can be set from 0.5 hour to nine (9) hours, in one (1) hour increments.
TIME	Press to set heating start and end times under 7 days timer. Press and hold to set current time.

Operating Instructions

Operating The Appliance - Advanced Operation

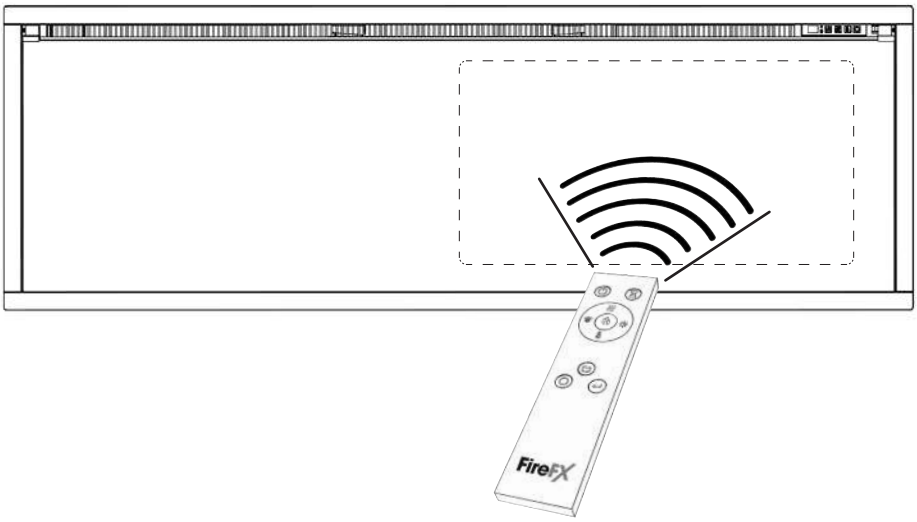

SET UP CURRENT DAY AND TIME

- Hold button.
- Press repeatedly to select date. D1-D7 will show for Monday-Sunday.
- Press to confirm date and enter hour setting.
- Press to set the hour.
- Press to save the hour and enter minute setting.
- Press to set the minute and to save.

SET UP 7 DAYS DIMER

- Hold button on remote until indicator flashes to enter setting mode.
- D1 (Monday) will show. Press to confirm, then 00 will appear on display.
  Press to set heater on time, press to confirm.
  00 will show again. Press to set heater off time, press to confirm.
  NOTE: There is one heating on/off period per day.
- Repeat steps for D2 to D7 (Tuesday to Sunday). Display shows heater on/off times from the last day. To change the time, press the button
- To skip a day, set start and end time to 00
- Hold button to save settings after Sunday. The indicator will stop flashing.
- The weekly timer is set only after completing Monday to Sunday. A pause of more than 20 seconds will cancel the entire setting.

WINDOW OPEN DETECTING

When the transmitter detects a rapid drop in room temperature, it will be judged as an open window: the warning icon "oP" will be displayed and the heating will be turned off automatically.
After indoor temperature rise or manual intervention (by operating remote control), it will return to normal working state.

Operating Instructions

Operating The Appliance - Troubleshooting

Exhausted batteries are to be removed and safely disposed of.

Ensure that the handset batteries are new and inserted correctly.

Dispose of old batteries at an appropriate recycling facility.

Battery replacement is recommended after 1 year.
The Remote requires two 1.5V alkaline AAA batteries.

Ensure the correct polarity.
Do not short circuit the terminals.

Do not attempt to recharge non-rechargeable batteries.

Remove rechargeable batteries before charging.

Do not mix old and new batteries.

Remove batteries if the appliance is not used for long periods.

Changing the batteries will not affect the Timer Mode settings. Ensure the clock is set to the correct time.

HEATER RUNNING INDICATORS

When the fan heater is used in conjunction with the flame or fuel bed effects the heater running indicators will light up for 10 seconds.

The LEDs will illuminate for 10 seconds if the flame or fuel bed effect is On.

If the fan heater is used independently, the heater running indicators will stay on.

Note: Heater indicators stay on when 7-day timer is active.

Maintenance

WARNING!

ENSURE THE APPLIANCE IS TURNED OFF BEFORE CLEANING.

Abrasive cleaners should not be used on the glass panel. Liquids should not be sprayed directly onto any surface of the unit.

GLASS CLEANING

Wipe the glass viewing panel with a damp cloth and buff with a lint free duster.

CLEANING THE FUEL EFFECT

1

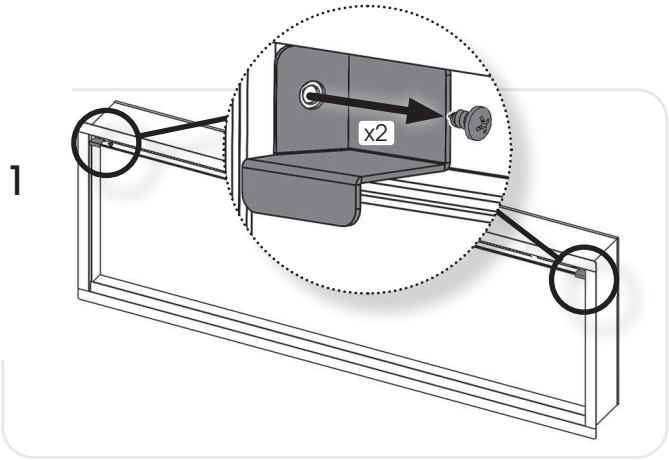

2

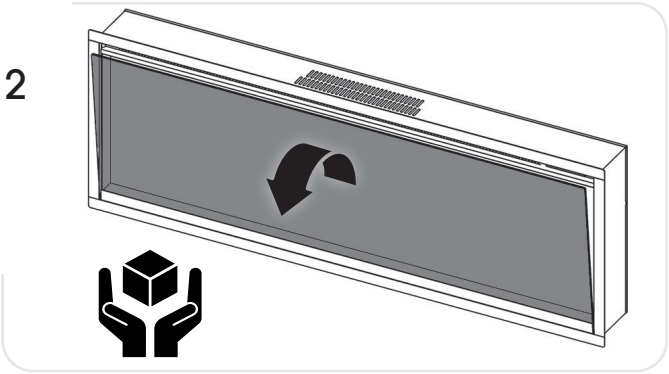

Remove and wash the fuel effect to remove any dust particles.

Alternatively clean with a lint free duster.
Ensure that the effect is dry before replacing.

Replace the fuel effect see Installation Instructions for layout.

Replace in reverse order.

CLEANING AIR INLETS

Clean the air inlet and outlet grilles regularly with a soft cloth or the nozzle of a vacuum cleaner.

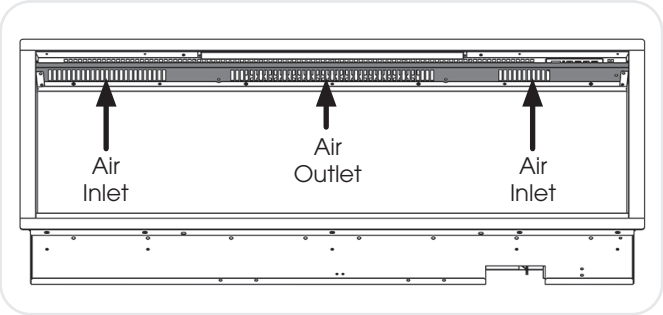

Dust build-up can inhibit efficient performance of the fan and lead to the safety cut-out operating.

Keep the area around the appliance clean and free of fluff, dust or pet hair.

In particular, build-up of dust etc. can occur around the heater area. Take particular care to keep this area free from such particles on a regular basis to prevent build-up.

SERVICING AND SUPPORT

Servicing and Support
To keep your appliance looking and performing at its best, it must be serviced annually. This service must be undertaken by a suitably qualified individual and your retailer can organise this for you.

Installation

The product must be removed from its installed location for servicing and maintenance. Under no circumstances should the appliance be fitted using adhesives, silicones, or any other method that would make removal difficult, potentially causing damage to the appliance or its installation location.

GENERAL

TOOLS REQUIRED

A Screwdriver, Spirit Level and Drill will be needed.

UNPACKING THE FIREPLACE

WARNING! DO NOT use this appliance if any part has been exposed to water.

Immediately call a qualified service technician to inspect and to replace any part of the electrical system if necessary.

Open the packaging carefully and remove the polystyrene.

Remove and discard the plastic bag.

Keep plastic wrapping away from children.

Be responsible when handling the packing materials.

Check all parts and accessories are removed before disposing of any packaging.

If necessary keep the original packaging for future transport and/or storage.

Test the appliance before installation.

FITTING THE APPLIANCE

LOCATING THE ATMOS

Your new Atmos may be installed virtually anywhere in your home. However, when choosing a location ensure that the general instructions are followed.

For best results, install out of direct sunlight.

The heater should ideally be fitted into/onto an internal flat wall constructed from either studwork and plasterboard block/brick. The fixings provided are for use on brick walls ONLY. Please ensure that suitable fixings are used when securing to any hollow or purpose built cavity. This may also be installed into a masonry fireplace as long as it meets the requirements as per below.
NOTE: This appliance is not suitable for fitting to a Cavity Wall, backing on to an outside wall, an open chimney or any opening that may be subject to damp and draft, unless adequate precautions are taken to avoid the appliance coming into contact with moisture or excessive drafts.

Into Framed construction: For exterior/outside walls, insulate the enclosure to the same degree as the rest of the house, apply vapor barrier and drywall, as per local building control requirements. Do not insulate the appliance itself.

Into masonry chimneys: The flue must be fully blocked if safe to do so for installation of the unit. Ensure the fireplace and chimney are clean and in good working order, and that all chimney clean-outs are tight-fitting and not permitting air into the chimney.
Install a sealed vent cap and metal flashing at the top of the masonry chimney to prevent water leaks and air movement within the cavity. Do not insulate the appliance itself.

Note: An open chimney is not suitable for chamber ventilation.

Make sure there are no pipes or cables behind the area to be drilled or cut.

Always ensure the appliance is adequately supported and sits on a firm structure when mounting above floor level.

The appliance should ideally be located close to a suitable mains socket to enable connection. An extension could be run from an existing socket outlet but this must be carried out by a suitably qualified electrical engineer.

The electrical socket must be easily accessible to allow disconnection when the appliance is fitted.

If the power cord is damaged, do not use it. It must be replaced using authorised spare part EL0550 (UK) or EL0551 (EU).

Ensure that curtains and furniture are not positioned close to the chosen position, as this would create a potential fire hazard or block the heater outlet ducts.

WARNING! Keep ALL combustible materials at least 1m from the front of the electric fireplace.

SERVICING REQUIREMENTS

WARNING!

DURING SERVICING OF THIS APPLIANCE IT MAY BE NECESSARY TO CUT CABLE TIES IN ORDER TO ACCESS AND REMOVE SOME OF THE PARTS.

THESE MUST BE REPLACED WHEN REASSEMBLING THE APPLIANCE.

THIS APPLIANCE MUST ONLY BE SERVICED BY A SUITABLY QUALIFIED PERSON.
BEFORE UNDERTAKING ANY WORK ON THE APPLIANCE: SWITCH OFF THE APPLIANCE AND ISOLATE THE POWER SUPPLY ENSURING THERE IS NO POWER TO THE APPLIANCE.

Wait for at least 10 minutes until the appliance has cooled down.

Remote Handset Battery Replacement
Replace with 2 AAA batteries. Make sure the batteries are installed correctly in the remote control.

Maintenance of Motors
The motor used on the flame effect is pre-lubricated for extended bearing life and requires no further lubrication. However, periodic cleaning/vacuuming of the heater unit is recommended.

Resetting the Thermal Cutout Switch
The appliance is fitted with an Electronic Safety Control (E.S.). This is a safety device which switches off the fire if the appliance overheats for any reason, e.g. when covered.

If the heater stops operating while the flame effect continues working normally, this indicates that the E.S. Control is in operation. The E.S. Control can only be re-set after the appliance has cooled down. Resetting of the E.S. Control proceed is as follows:

1. Press button STANDBY on the appliance to turn it off and leave for approximately 10-15 minutes.

2. **Ensure the power supply is unplugged before proceeding.**
   Remove any obstruction to the fan heater outlet or other internal parts.

3. Switch on appliance and the E.S. Control will re-set. Ensure that the appliance is functioning correctly. If the E.S. Control operates again, the appliance should be checked by a competent electrician.

IMPORTANT

CERTAINES PARTIES EXTERNES DE L'APPAREIL SONT CONSIDÉRÉES, PAR LE FABRICANT, COMME ÉTANT DES SURFACES DE TRAVAIL QUI DEVIENNENT CHAUDES LORSQUE LE CHAUFFAGE EST EN MARCHE. IL EST DONC FORTEMENT RECOMMANDÉ D'UTILISER UNE GARDE EN PRÉSENCE DE JEUNES ENFANTS, DE PERSONNES ÂGÉES OU HANDICAPÉES.
LA GRILLE D'ÉVACUATION DU SYSTÈME DE CHAUFFAGE DEVIENT TRÈS CHAUDE LORS DU FONCTIONNEMENT. NE PAS COUVRIR LA GRILLE D'ÉVACUATION NI TOUTE AUTRE PARTIE DE L'APPAREIL.

Pour utilisation uniquement avec une alimentation électrique de 230V, 50Hz.
Veuillez lire ces instructions avec attention avant de procéder à l'installation, et les conserver en lieu sûr car vous en aurez besoin en cas de maintenance et de service.

CE PRODUIT NE PEUT ÊTRE UTILISÉ QUE DANS DES LOCAUX BIEN ISOLÉS OU DE MANIÈRE OCCASIONNELLE.

Informations Importantes Et Hygiène Et Sécurité

Lisez attentivement toutes les instructions avant d'utiliser l'appareil.

Les emballages doivent être jetés dans un centre de recyclage approprié.

Ne pas placer l'appareil immédiatement au-dessous d'une sortie fixe de prise.

Certaines parties externes de l'appareil sont considérées, par le fabricant, comme étant des surfaces de travail qui deviennent chaudes lorsque le chauffage est en marche. Vous devez utiliser une garde adéquate pour protéger les enfants, les personnes âgées et les infirmes.

Ne pas utiliser cet appareil à proximité immédiate d'une baignoire, d'une douche, d'une piscine ou de tout autre lieu où l'appareil risque d'être en contact avec l'eau.

ATTENTION! NE PAS RECOUVRIR

Ne pas recouvrir l'appareil ou boucher l'arrivée / la sortie d'air car cela risque de provoquer la surchauffe de l'appareil. Veuillez noter le symbole d'avertissement sur l'appareil (voir ci-dessus).

Uniquement pour utilisation à l'intérieur. Cet appareil n'est pas adapté à une utilisation à l'extérieur de la maison.

Cet appareil doit être installé dans une enceinte à ossature murale spécialement conçue à cet effet. Veiller à ce que l'appareil soit à niveau et à ce que tout mobilier ou rideau soit positionné à au moins 1 m.

Lorsque le câble d'alimentation électrique doit passer à travers une cheminée, un entourage en pierre, etc., le munir d'une bague en caoutchouc aux points de frottement possible.

En cas d'installation dans une cheminée ouverte, boucher le conduit de fumée de manière à réduire le risque de refoulement susceptible de provoquer le déclenchement du dispositif d'arrêt d'urgence.

Éloigner le câble d'alimentation électrique des surfaces chaudes et des zones à haute température. Ne pas faire passer le câble d'alimentation électrique devant l'appareil.

Une fois l'appareil installé, l'emplacement de la prise doit être accessible.

Si le câble d'alimentation électrique est endommagé, ne pas utiliser l'appareil jusqu'à ce qu'il ait été remplacé. Pour des questions de sécurité, le remplacement doit être effectué par un agent de service FireFX ou bien par un électricien compétent.

ATTENTION : Afin d'éviter tout danger suite à une réinitialisation accidentelle de la coupure thermique, cet appareil ne doit pas être alimenté par un dispositif de commutation externe, comme un minuteur ou connecté à un circuit qui est régulièrement mis sous et hors tension par l'utilité.
Ne pas utiliser l'appareil s'il est endommagé.

Les réparations des appareils électriques ne doivent être effectuées que par un électricien. Si l'appareil ne fonctionne pas ou en cas de dommages, veuillez contacter le revendeur qui vous a livré l'appareil.

Cet appareil peut être utilisé par des enfants âgés de 8 ans et plus et par des personnes ayant des capacités physiques, sensorielles ou mentales réduites ou manquent d'expérience et de connaissances, si elles sont sous surveillance ou suivent les instructions relatives à l'utilisation de l'appareil de manière sûre et comprennent les risques inhérents. De ne pas laisser les enfants jouer avec l'appareil. De ne pas laisser les enfants effectuer le nettoyage et l'entretien sans surveillance.
Les enfants de moins de 3 ans doivent toujours être tenus éloignés sauf s'ils sont constamment surveillés. Les enfants entre 3 ans et 8 ans ne devront mettre sous/hors tension l'appareil que si ce dernier a été placé ou installé dans sa position d'utilisation normale prévue et sous surveillance ou en suivant les instructions relatives à l'utilisation de l'appareil de manière sûre et s'ils comprennent les risques inhérents. Les enfants entre 3 ans et 8 ans ne devront pas brancher, régler et nettoyer l'appareil ni l'entretenir.

Attention: certaines pièces de ce produit peuvent devenir très chaudes et provoquer des brûlures. Une attention particulière doit être accordée aux enfants et aux personnes vulnérables.

Toutefois, FireFX recommande :
L'usage de cet appareil est déconseillé aux personnes de moins de 12 ans, aux personnes aux capacités intellectuelles, sensorielles ou physiques limitées ou aux personnes qui manquent d'expérience et de connaissance pour manipuler cet appareil en toute sécurité.

L'appareil peut être manipulé par des personnes de plus de 12 ans à condition qu'elles aient bien assimilé les consignes de sécurité de l'appareil et qu'elles ont compris les risques encourus. Les personnes âgées de plus de 12 ans peuvent aussi manipuler l'appareil sous la surveillance d'un adulte responsable.

Les pièces de cet appareil deviennent chaudes quand il est en marché et il ne faut en aucun cas laisser des personnes de moins de 12 ans sans surveillance avec le produit en marche à moins qu'un coupe-feu ne soit utilisé pour les empêcher d'entrer en contact direct avec l'appareil.

De ne pas laisser les enfants jouer avec l'appareil.

De ne pas laisser les enfants effectuer le nettoyage et l'entretien sans surveillance.

Mode d'emploi

Ces appareils utilisent des moteurs pour créer l'effet ; un bruit de « ronronnement » lorsqu'ils fonctionnent est parfaitement normal.

ATTENTION!

Ne pas allumer l'appareil s'il est endommagé ou en cas de dysfonctionnement. Si vous pensez que l'appareil est endommagé ou en cas de dysfonctionnement, veuillez contacter un technicien de service qualifié pour inspecter l'appareil, et remplacer toutes pièces du circuit électrique si nécessaire avant de le remettre en marche.

NOTE:

Pour éviter une surchauffe du produit, il y a un délai de 10 s lors de la mise en marche de l'appareil de chauffage et un délai de 10 s lors de l'arrêt du ventilateur de l'appareil de chauffage.
Le bouton manuel commande les fonctions de base, pas toutes les commandes. Utilisez la télécommande pour exécuter toutes les commandes.

De ne pas débrancher l'appareil du secteur lorsque l'appareil fonctionne. Utilisez les fonctions de la télécommande pour arrêter le feu et veillez à ce que l'interrupteur d'alimentation soit placé sur la position arrêt avant de débrancher

PANNEAU DE COMMANDE MANUELLE

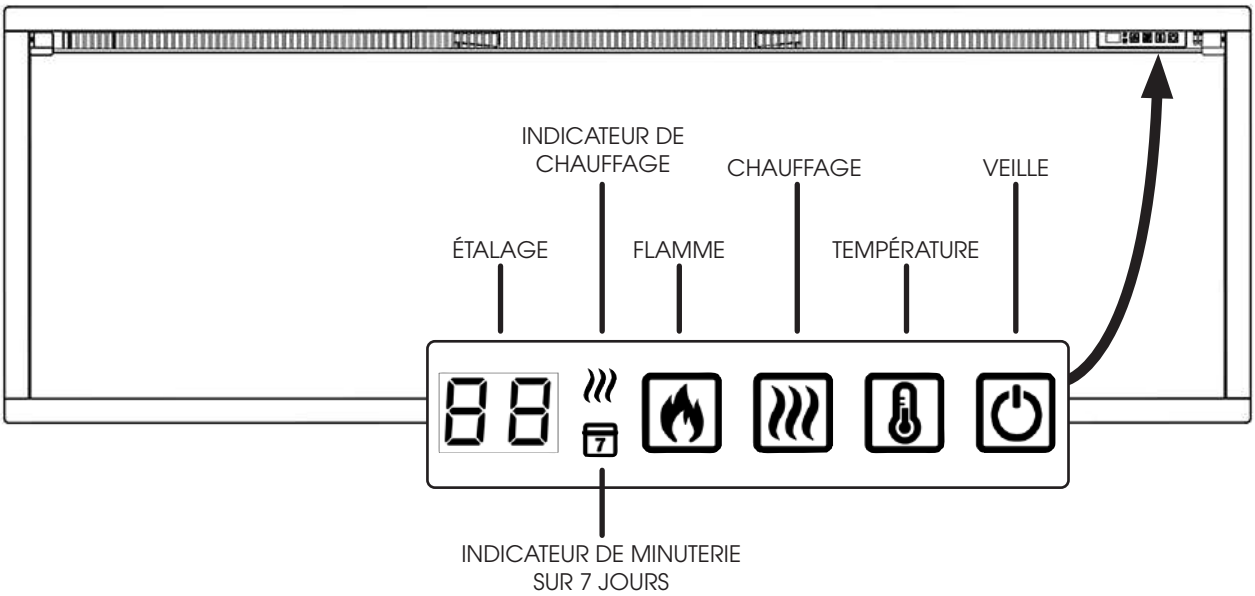

FLAMME: Appuyer sur cette touche pour faire défiler les 5 couleurs de flamme et le réglage de l'arrêt.

CHAUFFAGE: Appuyer sur cette touche pour passer d'un chauffage faible à un chauffage élevé et pour éteindre l'appareil.

TEMPÉRATURE: Appuyer sur cette touche pour ajuster la réponse de l'appareil à la température ambiante de la pièce.
La température se règle de 16 °C à 28 °C (60 °F – 84 °F), puis à 58 °C (99 °F).

VEILLE: Cette touche permet d'allumer l'appareil avec les derniers réglages utilisés, y compris le chauffage. Cette touche met l'appareil en veille avec toutes les fonctions désactivées.

Mode d'emploi

COMMANDES À DISTANCE

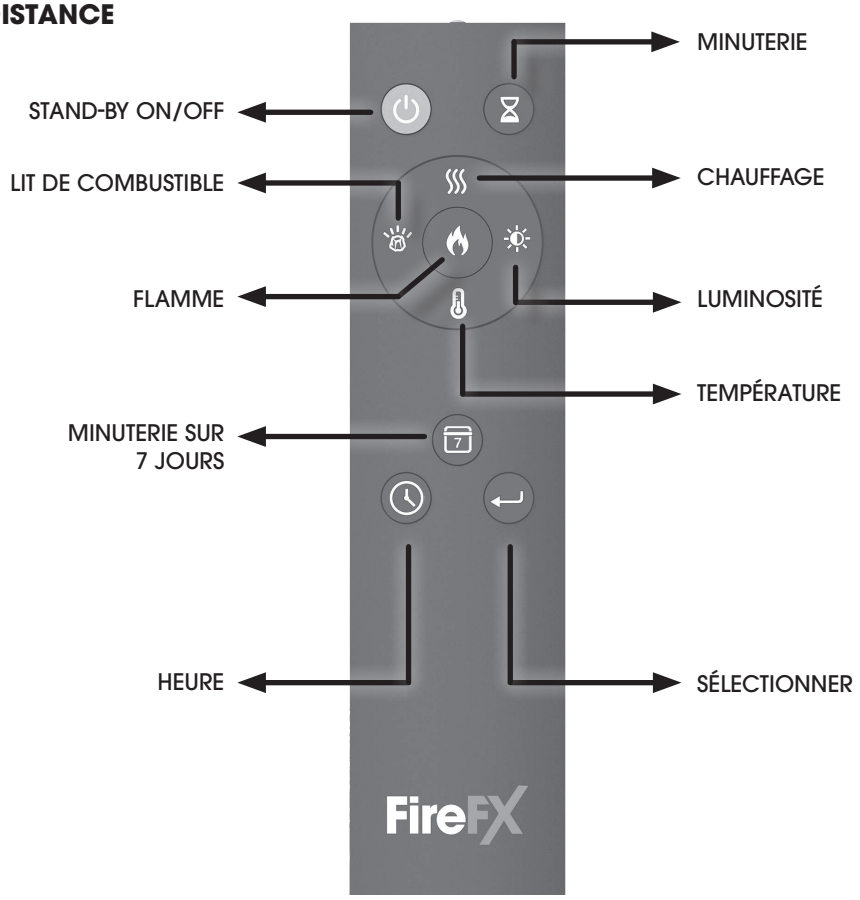

REMARQUE:
La télécommande doit être posée sur une surface plane dans la pièce où l'appareil est installé et loin du courant d'air chaud direct.

STAND-BY ON/OFF	Appuyer sur cette touche pour activer/ désactiver les effets de flamme et le chauffage
CHAUFFAGE	Cette touche permet de régler un chauffage faible, un chauffage élevé et l'arrêt de l'appareil. Lo=low réglage d'un chauffage faible HI=high réglage d'un chauffage élevé.
LIT DE COMBUSTIBLE	Cette touche permet de faire défiler 14 couleurs de lit de combustible et le réglage de l'arrêt.
LUMINOSITÉ	Cette touche permet de faire défiler 5 réglages de luminosité de la flamme et du lit de combustible.
FLAMME	Cette touche permet de faire défiler 5 couleurs de flamme et le réglage de l'arrêt.
TEMPÉRATURE	Cette touche permet d'ajuster la réponse de l'appareil à la température ambiante. La température se règle de 16 °C à 28 °C (60 °F – 84 °F), puis à 58 °C (99 °F). Appuyer sur la touche pendant 3 secondes pour passer de °C à °F.
MINUTERIE SUR 7 JOURS	Appuyer sur cette touche pour activer/désactiver la minuterie sur 7 jours. Maintenir cette touche enfoncée pour débuter le réglage de la minuterie sur 7 jours.
MINUTERIE	Régler la durée souhaitée pour le fonctionnement du foyer. La minuterie peut être réglée de 0,5 heure à neuf (9) heures, par incrément d'une (1) heure.
HEURE	Appuyer sur cette touche pour régler les heures de début et de fin du chauffage dans le cadre de la minuterie sur 7 jours. Appuyer sur cette touche et la maintenir enfoncée pour régler l'heure actuelle.

Mode d'emploi

Utilisation De L'appareil - Fonctionnement avancé

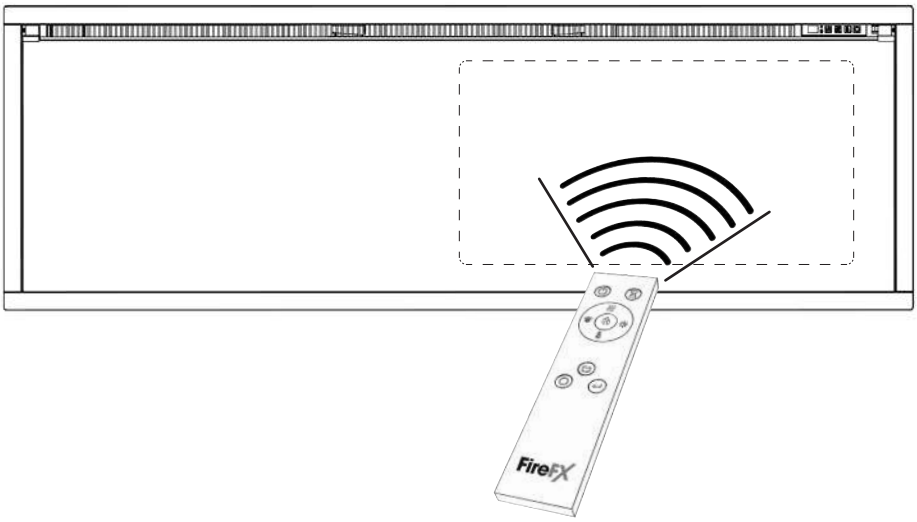

RÉGLAGE DU JOUR ET DE L'HEURE

- Maintenir la touche enfoncée.
- Appuyer plusieurs fois sur pour sélectionner la date. D1-D7 s'affiche pour la période du lundi au dimanche.
- Appuyer sur pour confirmer la date et passer au réglage de l'heure
- Appuyer sur pour régler l'heure.
- Appuyer sur pour enregistrer l'heure et saisir le réglage des minutes.
- Appuyer sur tpour régler les minutes et sur pour enregistrer..

RÉGLAGE DE LA MINUTERIE SUR 7 JOURS

- Maintenir la touche de la télécommande enfoncée jusqu'à ce que l'indicateur clignote pour entrer dans le mode de réglage
- D1 (Lundi) s'affiche. Appuyer sur tour confirmer, 00 s'affiche sur l'écran.
- Appuyer sur pour régler l'heure de mise en marche du chauffage, puis appuyer sur pour confirmer.
  00 s'affiche à nouveau. Appuyer sur pour régler l'heure d'arrêt du chauffage, appuyer sur pour confirmer.

  REMARQUE : il y a une période de mise en marche/ d'arrêt du chauffage par jour.

- Répéter les étapes pour les autres jours (D2 à D7 soit du mardi au dimanche). L'écran affiche les heures de mise en marche et d'arrêt du chauffage du dernier jour. Pour modifier l'heure, appuyer sur la touche
- Pour ignorer un jour, régler l'heure de début et de fin sur 00
- Maintenir la touche enfoncée pour enregistrer les réglages après le dimanche. L'indicateur cesse de clignoter.
- La minuterie hebdomadaire n'est réglée qu'après avoir effectué les réglages du lundi au dimanche. Une pause de plus de 20 secondes annule l'ensemble du réglage.

DÉTECTION DE FENÊTRE OUVERTE

Lorsque l'émetteur détecte une chute rapide de la température de la pièce, elle sera considérée comme une fenêtre ouverte: l'icône avertissement "oP" s'affichera et le chauffage sera automatiquement désactivé.
Une fois que la température ambiante aura remontée ou après une intervention manuelle (en utilisant la télécommande), il retournera à l'état de fonctionnement normal.

Mode d’emploi

Utilisation De L’appareil - Dépannage

Les piles épuisées doivent être retirées de l'appareil et éliminées en toute sécurité.

Veiller à ce que les piles électriques de la télécommande soient neuves et insérées correctement.

Lors du remplacement des piles, veiller à disposer des vieilles piles conformément à la bonne pratique.

Un remplacement de la batterie est recommandé au bout de 1 an. La Télécommande a besoin de deux piles alcalines AAA 1,5V.

Assurez-vous que la polarité est correcte.
Ne court-circuitez pas les bornes.

N'essayez pas de recharger des piles non rechargeables.

Retirez les piles rechargeables avant de les charger.

Ne mélangez pas des piles anciennes et neuves.

Retirez les piles si l'appareil n'est pas utilisé pendant de longues périodes.

Le changement des piles n’affectera pas les réglages minuterie, toutefois, l’horloge devra peut-être être réglée.

INDICATEURS DE FONCTIONNEMENT DE L’APPAREIL DE CHAUFFAGE

Lorsque L’appareil De Chauffage Du Ventilateur Est Utilisé Avec Les Effets Flamme Ou Lit De Combustible, Les Indicateurs De Fonctionnement De L’appareil De Chauffage S’allumeront Pendant 10 Secondes.

Les Led S’allumeront Pendant 10 Secondes Si L’effet Flamme Ou Lit De Combustible Est Activé.
Si L’appareil De Chauffage Du Ventilateur Est Utilisé Indépendamment, Les Indicateurs De Fonctionnement De L’appareil De Chauffage Resteront Allumés.

REMARQUE: Les indicateurs de chauffage restent allumés lorsque la minuterie sur 7 jours est active.

Maintenance

ATTENTION!

TOUJOURS COUPER L'ALIMENTATION ÉLECTRIQUE PRINCIPALE AVANT D'ENTREPRENDRE LE NETTOYAGE OU L'EXÉCUTION DE LA MAINTENANCE.

Ne pas utiliser de nettoyants abrasifs sur le panneau en verre. Ne pas projeter de liquide directement sur les surfaces de l'appareil.

VERRE NETTOYAGE

Essuyer le panneau vitré d'observation avec un chiffon humide et le polir avec un chiffon non pelucheux.

NETTOYAGE DE L'EFFET DE CARBURANT

1

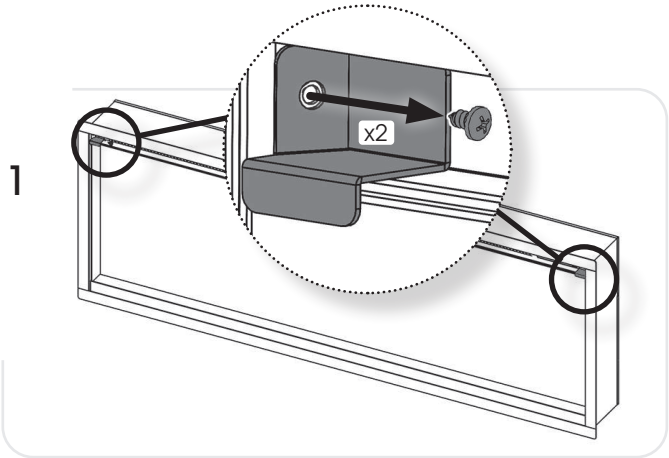

2

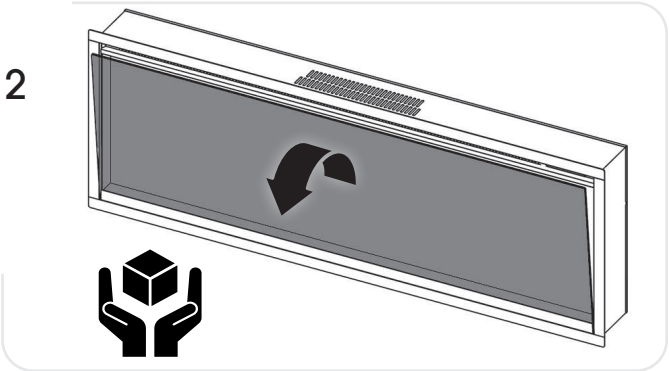

Déposer et laver l'effet combustible pour éliminer toute particule de poussière. Autrement, le nettoyer avec un chiffon sans peluches.

Veiller à ce que l'effet soit sec avant de le remettre en place.

Lors du remplacement des effets combustibles, voir Installation, pour obtenir les instructions d'agencement.

Remonter dans l'ordre inverse.

NETTOYAGE DES ARRIVÉES D'AIR

Nettoyer l'arrivée d'air et les grilles de sortie régulièrement à l'aide d'un chiffon doux ou du bec d'un aspirateur.

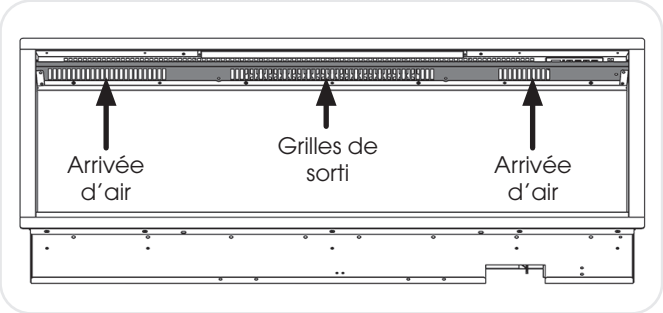

L'accumulation de poussière réduit l'efficacité du ventilateur et peut provoquer le déclenchement du dispositif d'arrêt d'urgence.

Maintenir les alentours du poêle propres et libres de peluche, de poussière ou de poils d'animaux.

En particulier, l'accumulation de poussière etc. peut avoir lieu autour de la zone de chauffage sur le haut de l'appareil. Prendre particulièrement soin de maintenir cette surface libre de débris régulièrement pour éviter l'accumulation

Installation

Le produit doit être retiré du lieu où il est installé pour l'entretien et la maintenance. L'appareil ne doit en aucun cas être fixé à l'aide d'adhésifs, de silicones ou de toute autre méthode susceptible de rendre son démontage difficile et d'endommager l'appareil ou l'endroit où il est installé.

GÉNÉRAL

OUTILS NÉCESSAIRES

Un tournevis, un niveau et une perceuse.

DÉBALLAGE DE L'APPAREIL

ATTENTION! NE PAS utiliser cet appareil si l'un de ses composants a été exposé à l'eau.

Faire appel immédiatement à un technicien de service qualifié pour inspecter et remplacer tout composant du système électrique, le cas échéant.

Ouvrir l'emballage avec précaution et enlever le polystyrène.
Enlever et disposer du sac en plastique.
Conserver les emballages en plastique hors de la portée des enfants.
Soyez responsable lors de la manutention des matériaux d'emballage.

Avant de disposer de l'emballage, vérifier qu'il ne contient aucun composant ou accessoire.
Au besoin, conserver l'emballage d'origine pour un transport et/ou entreposage futur.

Testez l'appareil avant l'utilisation.

INSTALLATION DE L'APPAREIL

CHOIX DE L'EMPLACEMENT DU ATMOS

Votre nouveau Atmos peut être installé pratiquement n'importe où chez vous. Toutefois lors du choix de l'emplacement respecter les instructions générales suivantes.

Pour les meilleurs résultats possibles, éviter de l'installer directement en plein soleil.

Dans l'idéal, l'appareil de chauffage doit être installé dans/sur un mur plat interne à ossature ou en blocs de plâtre/briques. Les fixations fournies sont RÉSERVÉES aux murs en brique. Veillez à utiliser des fixations adaptées lors de l'installation sur un mur creux ou dans une cavité pratiquée sur mesure. Cet appareil peut également être installé dans un foyer maçonné, à condition qu'il réponde aux exigences ci-dessous.
REMARQUE : Cet appareil ne doit pas être installé sur un mur creux, contre un mur extérieur, une cheminée ouverte ou une ouverture pouvant être sujette à l'humidité ou aux courants d'air, à moins d'avoir pris des précautions adéquates pour éviter que l'appareil n'entre en contact avec l'humidité ou des courants d'air excessifs.

Dans une construction à ossature: Pour les murs extérieurs, isolez l'enceinte au même degré que le reste de la maison, appliquez un pare-vapeur et des plaques de plâtre, conformément aux exigences locales applicables aux bâtiments. N'isolez pas l'appareil lui-même.

Dans les cheminées maçonnées: Le conduit de fumée doit être entièrement obstrué s'il est possible de le faire sans danger pour l'installation de l'appareil. Assurez-vous que le foyer et la cheminée sont propres et en bon état de fonctionnement, et que tous les trappes de ramonage sont bien ajustées et ne permettent pas à l'air de pénétrer dans la cheminée.
Installez un capuchon d'évent étanche et un solin métallique en haut de la cheminée maçonnée pour éviter les fuites d'eau et les mouvements d'air à l'intérieur de la cavité. N'isolez pas l'appareil lui-même.

Remarque: Une cheminée ouverte ne convient pas à la ventilation de l'insert.

L'appareil doit être installé dans une enceinte à ossature murale spécialement conçue à cet effet. Veillez à utiliser des fixations adaptées lors de l'installation sur un mur creux.

Assurez-vous qu'il n'y a pas de tuyaux ou de câbles derrière la zone à être percés ou coupés. .

Veillez toujours à ce que l'appareil soit soutenu de manière adéquate et soit posé sur une structure solide lors du montage au-dessus du sol..

Si le câble d'alimentation électrique est endommagé, il doit être réparé par le fabricant, l'un de ses centres d'entretien autorisés ou une personne professionnelle.

L'appareil doit être installé à proximité d'une prise de courant appropriée pour en permettre le branchement.
La prise électrique doit être facile d'accès pour permettre le débranchement une fois l'appareil installé.

VERTISSEMENT ! CONSERVER LES MATÉRIAUX COMBUSTIBLES À AU MOINS 1 M DE DISTANCE DU DEVANT ET DES CÔTÉS DE L'APPAREIL ÉLECTRIQUE.

INSTRUCTIONS D'ENTRETIEN

ATTENTION!

PENDANT ENTRETIEN DE L'APPAREIL, IL PEUT ETRE NECESSAIRE DE COUPER LES LIENS DE CÂBLE POUR ACCÈS ET À LEVER CERTAINES DES PARTIES.

IL FAUT LES REMPLACER LORS DU REMONTAGE L'APPAREIL

LA MAINTENANCE DE CET APPAREIL NE DOIT ÊTRE EFFECTUÉE QUE PAR UNE PERSONNE QUALIFIÉE.
AVANT D'EFFECTUER DES TRAVAUX SUR L'APPAREIL: Arrêter l'appareil et ISOLER L'ALIMENTATION ÉLECTRIQUE EN VÉRIFIANT QUE L'APPAREIL N'EST PLUS ALIMENTÉ.

Attendre au moins 10 minutes jusqu'à ce que l'appareil soit froid.

Remplacement de la pile électrique de la télécommande
La remplacer avec 2 x pile électrique de type AAA.
Vérifier que la pile est installée correctement dans la télécommande.

Maintenance des moteurs
Les moteurs du ventilateur et de l'effet flamme sont prégraissés pour prolonger la durée de vie des roulements et ne nécessitent aucun graissage supplémentaire. Toutefois, il est recommandé de nettoyer à l'aide d'un aspirateur périodiquement l'unité ventilateur/chauffage.

Réenclenchement du disjoncteur thermique
L'appareil est équipé d'un dispositif de sécurité électronique. C'est un dispositif de sécurité qui éteint l'appareil en cas de surchauffe de celui-ci, par ex. lorsqu'il est recouvert.

Si le chauffage s'arrête alors que l'effet flamme continu normalement, cela indique que le dispositif de sécurité est en cours de fonctionnement.

Le dispositif de sécurité ne peut être réenclenché que lorsque l'appareil est froid.

Réenclenchement du dispositif de sécurité:

1. Appuyer sur la touche STANDBY (veille) de l'appareil pour l'éteindre et attendre 10 à 15 minutes.

2. Veiller à ce que l'alimentation électrique soit débranchée avant de procéder.
Dégager toute obstruction de la sortie du ventilateur de chauffage ou de toutes autres parties internes.

3. Vérifier que l'appareil fonctionne correctement. Si le dispositif de contrôle se déclenche de nouveau, l'appareil doit être vérifié par un électricien compétent.

IMPORTANT

TEILE DES AUSSENGEHÄUSES DIESES GERÄTS WERDEN VOM HERSTELLER ALS WIRKFLÄCHE BETRACHTET, DIE HEISS WIRD, WENN DAS HEIZGERÄT EINGESCHALTET WIRD. ES WIRD DAHER EMPFOHLEN, IN DER ANWESENHEIT VON KLEINEN KINDERN, ÄLTEREN ODER GEBRECHLICHEN MENSCHEN EIN KAMINGITTER ZU VERWENDEN ENTSPRICHT.
DAS AUSLASSGITTER DES HEIZGERÄTS WIRD IM BETRIEB SEHR HEISS.
DECKEN SIE DAS AUSLASSGITTER ODER ANDERE TEILE DES GERÄTS NICHT AB.

Nur für die Verwendung mit 230 V 50 Hz Stromanschluss.
Bitte lesen Sie diese Anleitung vor der Installation sorgfältig durch und bewahren Sie sie an einem sicheren Ort auf.
Die enthaltenen Anweisungen werden benötigt, wenn eine Wartung oder Instandhaltung erforderlich ist.
DIESES GERÄT MUSS GEERDET WERDEN

DIESES PRODUKT IST NUR FÜR GUT ISOLIERTE RÄUME UND GELEGENTLICHEN GEBRAUCH GEEIGNET.

Wichtige Informationen zu Gesundheit und Sicherheit

Lesen Sie alle Anweisungen sorgfältig durch, bevor Sie das Gerät verwenden.

Entfernen Sie alle Verpackungen und entsorgen Sie diese in einer geeigneten Recyclinganlage.

Stellen Sie dieses Gerät nicht unmittelbar unter einer festen Steckdose auf.

Teile des Außengehäuses dieses Geräts werden vom Hersteller als Wirkfläche betrachtet, die heiß wird, wenn das Heizgerät eingeschaltet wird. Zum Schutz von Kindern, älteren und gebrechlichen Personen müssen Sie ein geeignetes Kamingitter verwenden.

Verwenden Sie dieses Gerät nicht in der unmittelbaren Umgebung einer Badewanne, einer Dusche, eines Schwimmbeckens oder in einem anderen Bereich, in dem das Gerät mit Wasser oder Feuchtigkeit in Berührung kommen könnte, z. B. in einem Badezimmer

ACHTUNG! NICHT ABDECKEN

chten Sie darauf, dass das Gerät nicht abgedeckt und der Lufteinlass/-auslass nicht blockiert wird, da das Gerät sonst überhitzen kann. Beachten Sie das Warnsymbol auf dem Gerät (siehe oben).

Nur zur Verwendung in geschlossenen Räumen. Dieses Gerät ist nicht für den Gebrauch im Freien geeignet.

Dieses Gerät muss in einem speziell dafür vorgesehenen Stollengehäuse installiert werden. Stellen Sie sicher, dass das Gerät eben ist und dass Möbel, Vorhänge usw. nicht näher als 1 m positioniert sind.

Falls das Netzkabel durch Mauerwerk, eine Steinumrandung o. Ä. geführt werden muss, stellen Sie sicher, dass geeignete Gummibuchsen an den möglichen Scheuerstellen angebracht werden.

Bei der Installation in einem offenen Kamin muss der Schornstein abgedeckt werden, um das Risiko eines Windzugs zu verringern, der zum Auslösen der Sicherheitsabschaltung führen kann.

Halten Sie das Stromkabel fern von heißen Flächen und hohen Temperaturen. Führen Sie das Stromkabel nicht vor dem Gerät entlang.

Der Stecker muss nach der Montage des Gerätes noch zugänglich sein.

Verwenden Sie das Gerät bei Beschädigung des Netzkabels nicht, bis das Kabel ersetzt worden ist. Aus Sicherheitsgründen muss der Austausch von einem FireFX-Servicemitarbeiter oder einer Elektrofachkraft durchgeführt werden.

VORSICHT: Um eine Gefährdung durch versehentliches Rücksetzen des Thermoschutzes zu vermeiden, darf dieses Gerät nicht über ein externes Schaltgerät, wie z. B. eine Zeitschaltuhr oder über einen anderen automatischen Ein- und Ausschalter betrieben werden.

Nehmen Sie das Gerät nicht in Betrieb, wenn es beschädigt ist.

Reparaturen an elektrischen Geräten dürfen nur von einer Elektrofachkraft durchgeführt werden. Sollte das Gerät nicht funktionieren oder beschädigt sein, wenden Sie sich bitte an den Händler, bei dem Sie das Gerät erworben haben.

Dieses Gerät darf von Kindern über 8 Jahren sowie von Personen mit verringerten physischen, sensorischen oder mentalen Fähigkeiten oder Mangel an Erfahrung und Wissen benutzt werden, wenn sie beaufsichtigt oder bezüglich des sicheren Gebrauchs des Geräts unterwiesen wurden und ein Verständnis der möglichen Gefahren besitzen. Kinder dürfen nicht mit dem Gerät spielen. Die Reinigung und Benutzerwartung darf nicht von Kindern ohne Aufsicht durchgeführt werden.

Kinder unter 3 Jahren sollten ferngehalten werden, sofern sie nicht ständig beaufsichtigt werden.

Kinder im Alter von 3 bis unter 8 Jahren dürfen das Gerät nur dann ein- und ausschalten, wenn es in der vorgesehenen normalen Betriebsposition aufgestellt oder installiert ist und sie beaufsichtigt oder bezüglich des sicheren Gebrauchs des Geräts unterwiesen wurden und ein Verständnis der möglichen Gefahren besitzen. Kinder zwischen 3 und 8 Jahren dürfen das Gerät nicht einstecken, regulieren und reinigen oder Wartungsarbeiten durchführen.

Vorsicht: Teile dieses Produkts können sehr heiß werden und Verbrennungen verursachen. Besondere Vorsicht ist geboten, wenn Kinder und gefährdete Personen anwesend sind.

FireFX empfiehlt jedoch Folgendes:

Dieses Gerät ist nicht geeignet zur Verwendung durch Personen unter 12 Jahren, Personen mit eingeschränkten physischen, sensorischen bzw. geistigen Fähigkeiten oder Personen, die nicht über die erforderliche Erfahrung und Kenntnis zum sicheren Betrieb des Gerätes verfügen.

Das Gerät darf durch Personen über 12 Jahren betrieben werden, sofern sie zum sicheren Gebrauch des Gerätes angeleitet wurden und ein Verständnis der möglichen Gefahren besitzen. Ebenso dürfen Personen über 12 Jahren das Gerät unter der Aufsicht einer erwachsenen Person betreiben.

Da Teile dieses Gerätes im Betrieb heiß werden, sollten Personen unter 12 Jahren unter keinen Umständen während des Betriebs mit dem Gerät alleine gelassen werden, sofern kein geeignetes Schutzgitter zur Vermeidung eines direkten Berührens des Gerätes verwendet wird.

Kinder dürfen nicht mit dem Gerät spielen.

Die Reinigung und Benutzerwartung darf nicht von Kindern ohne Aufsicht durchgeführt werden.

Bedienungsanleitung

Diese Geräte nutzen Motoren, um den Effekt zu erzeugen; ein Brummgeräusch während des Betriebs ist normal.

D
E

ACHTUNG!

Nehmen Sie das Gerät nicht in Betrieb, wenn es beschädigt ist oder eine Funktionsstörung aufweist. Wenn Sie vermuten, dass das Gerät beschädigt ist oder eine Fehlfunktion aufweist, wenden Sie sich an einen qualifizierten Servicetechniker, der das Gerät überprüft und gegebenenfalls Teile der elektrischen Anlage austauscht, bevor Sie es wieder verwenden.

HINWEIS:

Um eine Überhitzung des Produkts zu vermeiden, tritt beim Ein- und Ausschalten des Heizungslüfters eine Verzögerung von 10 Sekunden auf.
Über das manuelle Bedienfeld werden grundlegende Funktionen gesteuert.
Verwenden Sie die Fernbedienung, um sämtliche Funktionen ausführen zu können.)

Trennen Sie das Gerät nicht vom Netz, während es in Betrieb ist. Verwenden Sie die Funktionen auf der Fernbedienung, um den Kamin auszuschalten, und vergewissern Sie sich, dass der Netzschalter in die Aus-Stellung gebracht wurde, bevor Sie die Netzverbindung trennen.

MANUAL CONTROL PANEL

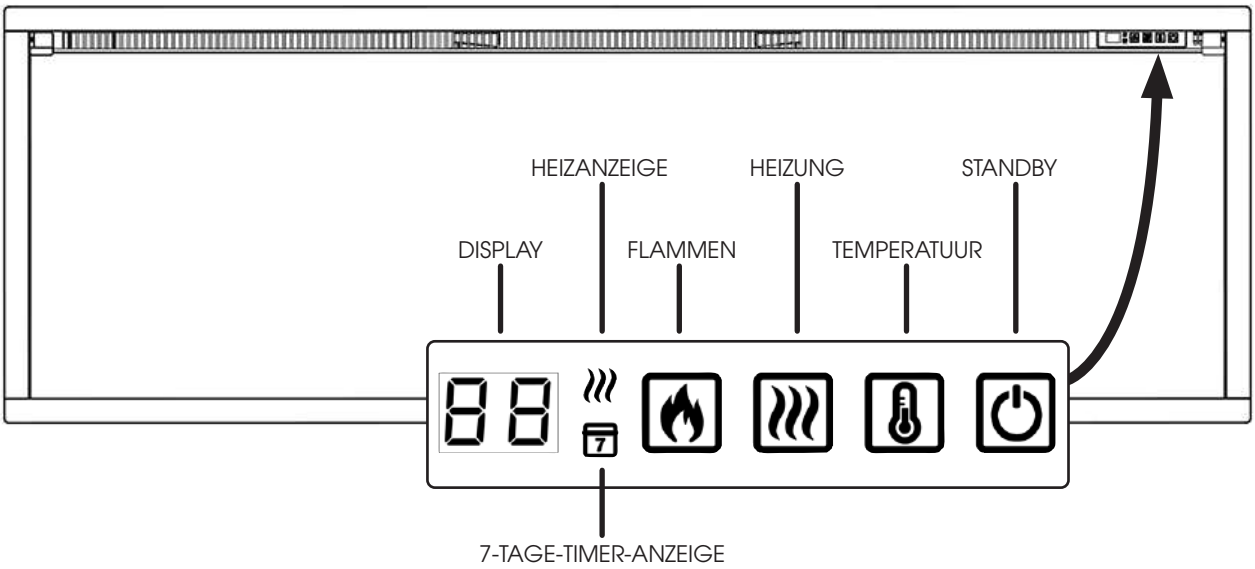

FLAMMEN: Drücken, um durch 5 Flammenfarben und die Aus-Einstellung zu schalten

HEIZUNG: Drücken, um durch niedrige Heizeinstellung, hohe Heizeinstellung und Aus-Einstellung zu schalten.

TEMPERATUUR: Drücken, um die Reaktion der Heizung an die Umgebungstemperaturbedingungen im Raum anzupassen.
Die Temperatur lässt sich von 16 °C bis 28 °C (60 °F bis 84 °F) und auf 58 °C (99 °F) einstellen.

STANDBY: Schaltet das Gerät mit den zuletzt verwendeten Einstellungen einschließlich der Heizung ein. Schaltet das Gerät in den Standby-Modus, wobei alle Funktionen ausgeschaltet sind.

Bedienungsanleitung

FERNBEDIENUNG

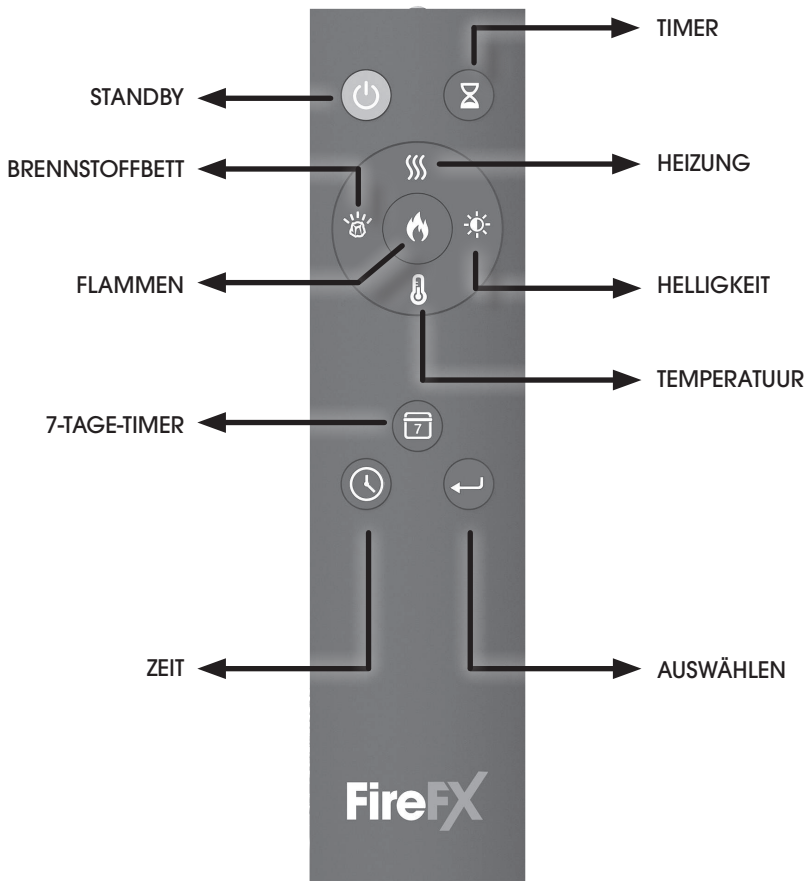

HINWEIS:
Die Fernbedienung sollte auf einer ebenen Fläche im gleichen Raum liegen, in dem das Gerät installiert ist, und außerhalb eines direkten Warmluftstroms.

STANDBY EIN/AUS	Drücken, um die Flammeneffekte und die Heizung ein-/auszuschalten
Heizung	Durch niedrige Heizeinstellung, hohe Heizeinstellung und Aus-Einstellung schalten. Lo = niedrige Heizeinstellung, HI = hohe Heizeinstellung.
BRENNSTOFFBETT	Durch 14 Brennstoffbettfarben und die Aus-Einstellung schalten.
HELLIGKEIT	Durch 5 Helligkeitseinstellungen für Flamme und Brennstoffbett schalten.
FLAMMEN	Durch 5 Flammenfarben und die Aus-Einstellung schalten.
TEMPERATUUR	Passen Sie die Heizungsreaktion an die Raumtemperatur an. Die Temperatur lässt sich von 16 °C bis 28 °C (60 °F bis 84 °F) und auf 58 °C (99 °F) einstellen. 3 Sekunden lang gedrückt halten, um zwischen °C und °F zu wechseln.
7-TAGE-TIMER	Drücken, um den 7-Tage-Timer ein-/auszuschalten. Gedrückt halten, um die Einstellung des 7-Tage-Timers zu starten.
TIMER	Die gewünschte Laufzeit für den Kamin einstellen. Der Timer kann in Schritten von einer (1) Stunde von 0,5 Stunden bis neun (9) Stunden eingestellt werden.
ZEIT	Drücken, um Start- und Endzeit der Heizung unter dem 7-Tage-Timer einzustellen. Gedrückt halten, um die aktuelle Uhrzeit einzustellen.

Bedienungsanleitung

Bedienung Des Geräts - Erweiterte Bedienung

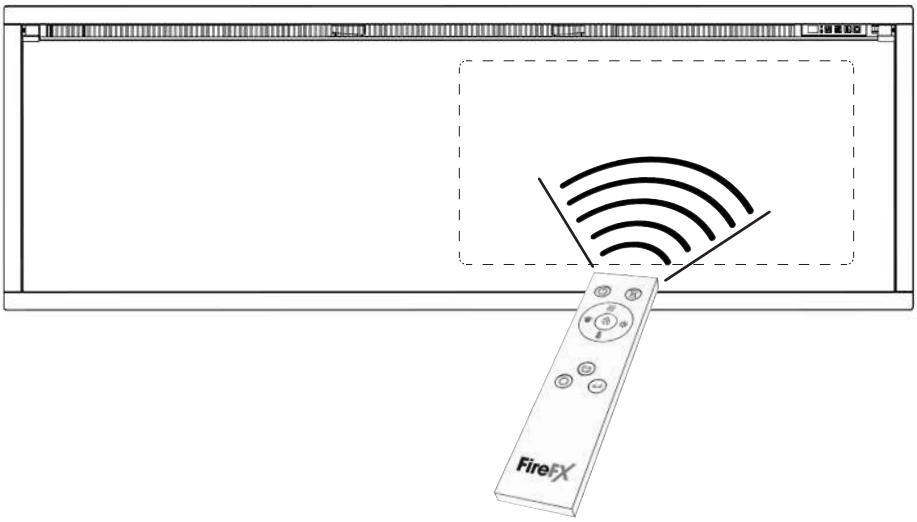

AKTUELLEN TAG UND ZEIT EINSTELLEN

- Taste gedrückt halten.
- wiederholt drücken, um das Datum auszuwählen. D1 bis D7 wird für Montag bis Sonntag angezeigt.
- drücken, um das Datum zu bestätigen und die Stundeneinstellung einzugeben.
- drücken, um die Stunde einzustellen
- drücken, um die Stunde zu speichern und die Minuteneinstellung einzugeben.
- drücken, um die Minute einzustellen und drücken, um zu speichern. .

7-TAGE-TIMER EINSTELLEN

- Taste auf der Fernbedienung gedrückt halten, bis die Anzeige blinkt, um in den Einstellmodus zu wechseln.
- D1 (Montag) wird angezeigt. drücken, um zu bestätigen, dann erscheint 00 auf dem Display.
- drücken, um Heizungs-Einschaltzeit einzustellen, drücken, um zu bestätigen.
- 00 wird erneut angezeigt. drücken, um Heizungs-Ausschaltzeit einzustellen, tdrücken, um zu bestätigen.

HINWEIS: Es gibt eine Heizungs-Ein-/Ausschaltperiode pro Tag.

- Schritte für D2 bis D7 (Dienstag bis Sonntag) wiederholen. Display zeigt Heizungs-Ein-/Ausschaltzeiten vom letzten Tag an. Um die Zeit zu ändern, die Taste drücken.
- Um einen Tag zu überspringen, Start- und Endzeit auf 00 einstellen.
- Die Taste gedrückt halten, um die Einstellungen nach Sonntag zu speichern. Die Anzeige hört auf zu blinken.
- Der Wochentimer wird erst nach Abschluss von Montag bis Sonntag eingestellt. Eine Pause von mehr als 20 Sekunden bricht die gesamte Einstellung ab.

FENSTER-AUF-FUNKTION

Wenn der Temperaturfühler ein schnelles Absinken der Raumtemperatur feststellt, wird dies als offenes Fenster gewertet: Das Warnsymbol "oP" erscheint und die Heizung wird automatisch ausgeschaltet.
Nachdem die Innentemperatur angestiegen ist oder die Warnung manuell übergangen wurde (durch Bestätigen der Fernbedienung), kehrt das Gerät in den normalen Betriebszustand zurück.

Bedienungsanleitung

Bedienung Des Geräts - Fehlerbehebung

Leere Batterien sind aus dem Gerät zu entfernen und sicher zu entsorgen

Vergewissern Sie sich, dass die Batterien neu sind und richtig eingelegt wurden.

Entsorgen Sie alte Batterien bei einer geeigneten Recyclingstelle.

Es wird ein Batteriewechsel nach 1 Jahr empfohlen.
Die Fernbedienung benötigt zwei 1,5-V-Alkalibatterien vom Typ AAA.

Achten Sie auf die richtige Polarität.
Klemmen nicht kurzschließen.

Versuchen Sie nicht, nicht wiederaufladbare Batterien aufzuladen.

Entfernen Sie wiederaufladbare Batterien vor dem Laden.

Mischen Sie keine alten und neuen Batterien.

Entnehmen Sie die Batterien, wenn das Gerät längere Zeit nicht benutzt wird.

Das Wechseln der Batterien wirkt sich nicht auf die Einstellungen des Timer aus.
Stellen Sie sicher, dass die Uhr auf die richtige Zeit eingestellt ist.

HEIZUNGSBETRIEBSANZEIGEN

Wenn der Heizlüfter in Verbindung mit den Flammen- oder Brennstoffbetteffekten verwendet wird, leuchten die Heizungsbetriebsanzeigen für 10 Sekunden auf.

Die LEDs leuchten 10 Sekunden lang auf, wenn der Flammen- oder Brennstoffbetteffekt eingeschaltet ist.
Wird der Heizlüfter selbstständig betrieben, bleiben die Betriebsanzeigen an.

HINWEIS: Die Heizanzeigen bleiben an, wenn der 7-Tage-Timer aktiv ist.

Wartung

VORSICHT!

STELLEN SIE VOR DER REINIGUNG SICHER, DASS DAS GERÄT AUSGESCHALTET IST.

Verwenden Sie keine Scheuermittel für die Glasscheibe. Sprühen Sie keine Flüssigkeiten direkt auf eine Oberfläche des Geräts.

GLASREINIGUNG

Wischen Sie die Glassichtscheibe mit einem feuchten Tuch ab und polieren Sie sie mit einem fusselfreien Staubtuch.

REINIGUNG DES BRENNSTOFFEFFEKTS

1

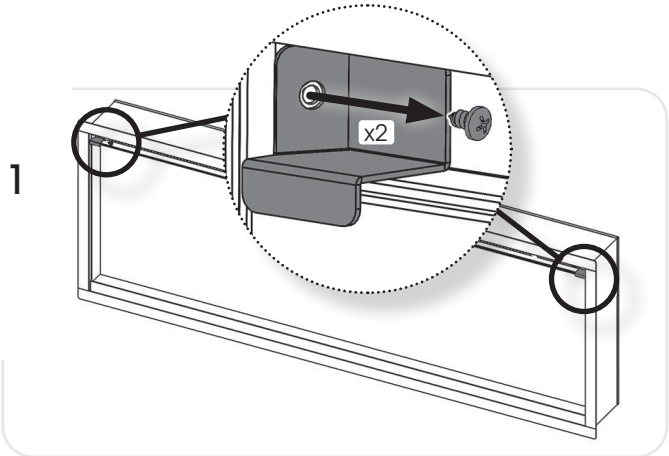

2

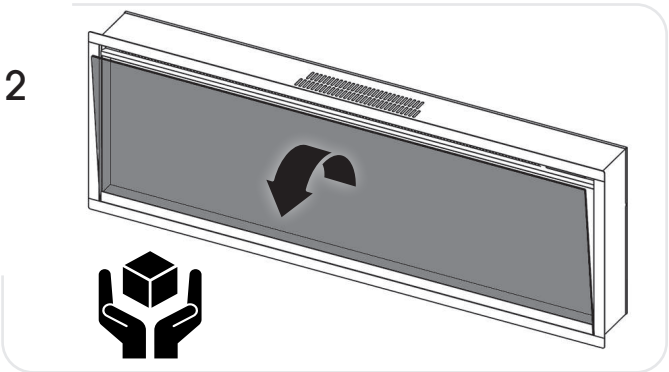

Entfernen und waschen Sie den Brennstoffeffekt, um Staubpartikel zu beseitigen.

Alternativ mit einem fusselfreien Staubtuch reinigen.

Stellen Sie sicher, dass der Effekt trocken ist, bevor Sie ihn wieder einsetzen.

Setzen Sie den Brennstoffeffekt wieder ein, siehe Installationsanleitung für die Auslegung.

In umgekehrter Reihenfolge wieder einsetzen.

REINIGUNG DER LUFTEINLÄSSE

Reinigen Sie die Luftein- und -austrittsgitter regelmäßig mit einem weichen Tuch oder der Düse eines Staubsaugers..

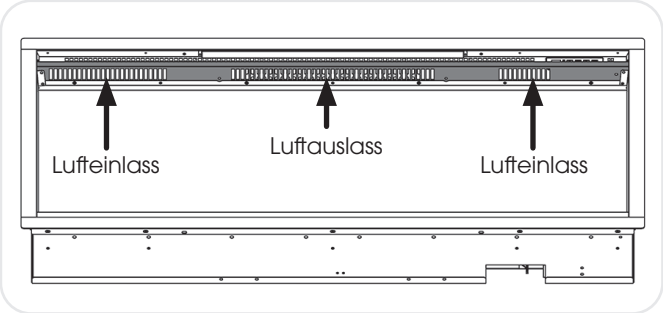

Staubansammlungen können die effiziente Leistung des Lüfters beeinträchtigen und zum Ansprechen der Sicherheitsabschaltung führen.

Halten Sie den Bereich um das Gerät sauber und frei von Flusen, Staub oder Tierhaaren.

Insbesondere kann es um den Heizbereich herum zu Staubbildung usw. kommen. Achten Sie besonders darauf, diesen Bereich regelmäßig zu reinigen, um Ablagerungen zu vermeiden.

Einbau

Das Produkt muss für Service und Wartung von seinem Installationsort entfernt werden. Unter keinen Umständen darf das Gerät mit Klebstoffen, Silikonen oder anderen Methoden angebracht werden, die das Entfernen erschweren und möglicherweise das Gerät oder seinen Installationsort beschädigen könnten.

ALLGEMEINES

ERFORDERLICHE WERKZEUGE

Es werden Schraubendreher, Wasserwaage und eine Bohrmaschine benötigt.

AUSPACKEN DES KAMINS

ACHTUNG! Verwenden Sie das Gerät NICHT wenn ein Teil davon mit Wasser in Berührung gekommen ist.

Beauftragen Sie umgehend einen qualifizierten Servicetechniker mit der Inspektion des Gerätes und ggf. dem Austausch von Teilen der elektrischen Anlage.

Öffnen Sie die Verpackung vorsichtig und entfernen Sie das Styropor.
Entfernen und entsorgen Sie den Plastikbeutel.
Halten Sie Plastikverpackungen von Kindern fern.
Gehen Sie verantwortungsvoll mit dem Verpackungsmaterial um.

Prüfen Sie, ob alle Teile und das Zubehör entnommen wurden, bevor Sie die Verpackung entsorgen.
Bewahren Sie ggf. die Originalverpackung für den zukünftigen Transport und/oder die Lagerung auf.

Testen Sie das Gerät vor der Installation.

EINBAU DES GERÄTS

STANDORT FÜR DAS ATMOS

Ihr neuer Atmos kann praktisch überall in Ihrem Zuhause installiert werden. Achten Sie jedoch bei der Standortwahl darauf, dass die allgemeinen Anweisungen beachtet werden.

Für eine optimale Funktion sollte das Gerät außerhalb direkter Sonneneinstrahlung montiert werden

Das Heizgerät sollte idealerweise in/an einer flachen Innenwand montiert werden, die entweder aus Ständerwerk mit Gipskartonplatten oder Mauerwerk besteht. Die mitgelieferten Befestigungen dürfen NUR an Backsteinmauern verwendet werden. Bitte stellen Sie sicher, dass bei der Befestigung in einem vorhandenen oder einem eigens dafür gebauten Hohlraum geeignete Befestigungsmittel verwendet werden. Kann auch in einen gemauerten Kamin eingebaut werden, sofern die unten aufgeführten Anforderungen erfüllt werden.

HINWEIS: Dieses Gerät ist nicht für den Einbau in eine Hohlwand, die Rückwand einer Außenwand, einen offenen Kamin oder in eine Öffnung geeignet, die Feuchtigkeit und Zugluft ausgesetzt sein könnte, es sei denn, es werden angemessene Vorkehrungen getroffen, um zu verhindern, dass das Gerät mit Feuchtigkeit oder übermäßiger Zugluft in Kontakt kommt.

Einbau in eine Rahmenkonstruktion: Bei Außenwänden ist die Einfassung in gleicher Weise wie der Rest des Hauses zu dämmen, eine Dampfsperre anzubringen und eine Trockenbauwand entsprechend den örtlichen Bauvorschriften zu errichten. Das Gerät selbst darf nicht gedämmt werden.

In gemauerten Schornsteinen: Der Rauchabzug muss vollständig verschlossen sein wenn dies für die Installation des Geräts gefahrlos möglich ist. Stellen Sie sicher, dass der Kamin und der Schornstein sauber und funktionstüchtig sind und dass alle Reinigungsklappen dicht sind und keine Luft in den Schornstein eindringen lassen.
An der Oberseite des gemauerten Schornsteins sind eine dichte Entlüftungskappe und ein Blechanschluss anzubringen, um Wasserleckagen und Luftbewegungen im Hohlraum zu verhindern. Das Gerät selbst darf nicht gedämmt werden.

Hinweis: Ein offener Kamin ist nicht zur Kammerbelüftung geeignet.

Vergewissern Sie sich, dass sich hinter dem zu bohrenden oder zu schneidenden Bereich keine Rohrleitungen oder Kabel befinden.

Achten Sie immer darauf, dass das Gerät ausreichend abgestützt wird und die Wandkonstruktion stabil genug ist, wenn es über Bodenhöhe montiert wird.

Zum einfacheren Anschließen sollte das Gerät idealerweise in der Nähe einer geeigneten Netzsteckdose aufgestellt werden. Die Verlegung einer Verlängerung von einer vorhandenen Steckdose ist möglich, jedoch muss dies durch eine ausreichend qualifizierte Elektrofachkraft erfolgen.
Die Netzsteckdose muss einfach zugänglich sein, um eine Trennung vom Stromnetz bei der Montage des Gerätes zu ermöglichen.

Falls das Netzkabel beschädigt wird, muss es durch den Hersteller, ein autorisiertes Kundendienstzentrum oder eine Elektrofachkraft repariert werden.

Stellen Sie sicher, dass sich keine Vorhänge oder Möbel in der Nähe des gewählten Aufstellortes befinden, da dies eine potenzielle Brandgefahr darstellen oder zum Blockieren der Auslasskanäle des Heizgerätes führen könnte.

ACHTUNG! HALTEN SIE ALLE BRENNBAREN MATERIALIEN MINDESTENS 1 M VON DER VORDERSEITE DES ELEKTROKAMINS FERN.

WARTUNGSANFORDERUNGEN

ACHTUNG!

BEI DER WARTUNG DIESES GERÄTES KANN ES ERFORDERLICH SEIN, KABELVERBINDUNGEN ZU TRENNEN, UM ZUGANG ZU BESTIMMTEN TEILEN ZU ERHALTEN UND DIESE ZU ENTFERNEN.

DIESE MÜSSEN WIEDER ANGEBRACHT WERDEN, WENN DAS GERÄT ZUSAMMENGEBAUT WIRD.

**DIESES GERÄT DARF NUR VON EINER ENTSPRECHEND QUALIFIZIERTEN PERSON GEWARTET WERDEN.
BEVOR SIE ARBEITEN AN DEM GERÄT VORNEHMEN:
Schalten Sie das Gerät aus und trennen Sie es vom Netz, um sicherzustellen, dass das Gerät spannungsfrei ist.**

Warten Sie mindestens 10 Minuten, bis das Gerät abgekühlt ist.

Batteriewechsel der Fernbedienung
Setzen Sie 2 neue AAA-Batterien ein. Vergewissern Sie sich, dass die Batterien richtig in der Fernbedienung eingelegt sind.

Instandhaltung der Motoren
Der für den Flammeneffekt verwendete Motor ist bereits geschmiert, um die Lebensdauer der Lager zu verlängern, und erfordert keine weitere Schmierung. Allerdings wird empfohlen, die Heizeinheit in regelmäßigen Abständen zu reinigen/abzusaugen.

Zurücksetzen des Thermoschutzschalters
Das Gerät ist mit einer elektronischen Sicherheitssteuerung (E.S.) ausgestattet. Dies ist eine Sicherheitseinrichtung, die den Kamin abschaltet, wenn sich das Gerät aus irgendeinem Grund überhitzt, z. B. wenn es abgedeckt wurde.

Stoppt das Heizgerät den Betrieb, während der Flammeneffekt normal weiter betrieben wird, ist dies ein Hinweis darauf, dass die E.S. aktiv ist.
Die E.S. kann erst zurückgesetzt werden, nachdem sich das Gerät abgekühlt hat.

Zurücksetzen der E.S:

1. Die Taste STANDBY am Gerät drücken, um es auszuschalten, und es etwa 10-15 Minuten lang stehen lassen.ten lang stehen lassen.

2. Vor dem Fortfahren sicherstellen, dass die Stromversorgung getrennt ist.
Entfernen Sie sämtliche Fremdkörper vom Auslass des Heizlüfters bzw. anderen Innenteilen.

3. Schalten Sie das Gerät ein; die E.S. wird nun zurückgesetzt. Stellen Sie sicher, dass das Gerät ordnungsgemäß funktioniert. Falls die E.S. erneut aktiviert wird, sollten Sie dies durch eine Elektrofachkraft überprüfen lassen.

BELANGRIJK

DELEN VAN DE BUITENBEHUIZING VAN DIT APPARAAT WORDEN DOOR DE FABRIKANT BESCHOUWD ALS EEN WERKOPPERVLAK DAT HEET WORDT WANNEER DE VERWARMER IS INGESCHAKELD. HET WORDT DAAROM AANBEVOLEN DAT ER EEN HAARDSCHERM WORDT GEBRUIKT IN DE AANWEZIGHEID VAN JONGE KINDEREN, OUDEREN OF MINDER VALIDEN.

DE GRILL VAN DE VERWARMINGSUITGANG WORDT ERG HEET TIJDENS DE WERKING.
DEK DE UITGANGSGRILL OF EEN ONDERDEEL VAN HET APPARAAT NIET AF

Voor het gebruik met een 230V 50Hz voeding.
Lees deze instructies vóór de installatie zorgvuldig door en berg het op een veilige plek op.
U zult deze nodig hebben wanneer er onderhoud op de haard uitgevoerd moet worden.

DIT APPARAAT MOET WORDEN GEAARD

DIT PRODUCT IS UITSLUITEND GESCHIKT VOOR GOED GEÏSOLEERDE PLAATSEN OF VOOR INCIDENTEEL GEBRUIK.

Belangrijke Informatie & Veiligheidsvoorschriften

Lees de hele handleiding zorgvuldig door, voordat het apparaat gebruikt wordt.

Verwijder al het verpakkingsmateriaal. De verpakking moet op de juiste manier tot afval verwerkt worden.

Plaats deze haard niet rechtrstreeks onder een stopcontact.

Delen van de buitenbehuizing van dit apparaat worden door de fabrikant beschouwd als een werkoppervlak dat heet wordt wanneer de verwarmer is ingeschakeld. U dient een geschikt vuurscherm te gebruiken om kinderen, ouden van dagen en de lichamelijk zwakken.

Gebruik deze haard niet in de onmiddellijke nabijheid van een bad, douche of zwembad, of andere gebieden waar de haard met water in contact kan komen.

WAARSCHUWING! NIET BEDEKKEN

WAARSCHUWING Sta niet toe dat de haard afgedekt wordt of de luchtinlaat/afvoer verstopt kan raken omdat het apparaat dan kan oververhitten. Let op het waarschuwingssymbool op het apparaat (zie hierboven).

Alleen voor gebruik binnenshuis. Dit apparaat is niet geschikt voor gebruik buitenshuis.

Dit apparaat moet worden geïnstalleerd in een doelmatig

gebouwde, gestuukte omsluiting. Zorg ervoor dat het apparaat even staat en dat de meubels, gordijnen, etc. niet dichter dan 1m bij het apparaat in de buurt zijn.

Wanneer de elektriciteitskabel door een haardstede, stenen omhulsel, enz. geleid moet worden, zorg er dan voor dat er geschikte rubberen bescherming aangebracht wordt op de punten war slijtage kan optreden.

Indien de haard in een open haardstede geïnstalleerd wordt, sluit de schoorsteen dan af om het risico van tocht achter de haard te verminderen. Dit kan ertoe leiden dat de beveiliging de haard uitschakelt.

Houd het elektriciteitssnoer uit de buurt van hete oppervlakten en voorwerpen. Laat hetelektriciteitssnoer niet langs de voorkant van het apparaat lopen.

Wanneer de haard geônstalleerd is moet de stekker toegankelijk zijn.

Indien de elektriciteitskabel beschadigd is, gebruik het apparaat dan niet totdat het vervangen is. Om veiligheidsredenen moet een FireFX servicebedrijf of een elektricien met een gelijksoortige ervaring de haard vervangen.

WAARSCHUWING: Om een gevaar veroorzaakt door het onachtzaam resetten van de thermische beveiliging te voorkomen, mag dit toestel niet worden gevoed door een extern schakelapparaat, zoals een timer, en niet worden aangesloten op een circuit dat geregeld wordt aan- en uitgeschakeld door de utiliteit.

Het apparaat niet gebruiken als het beschadigd is.

Reparatie van elektrische apparatuur mag alleen door een elektricien uitgevoerd worden. Mocht het apparaat niet functioneren, of in geval van schade, kunt u contact opnemen met de winkel waar het apparaat gekocht is.

Dit toestel kan worden gebruikt door kinderen van 8 jaar en ouder en door personen met verminderd lichamelijk, zintuiglijk of mentaal vermogen of met gebrek aan ervaring en kennis indien onder toezicht of met instructies betreffende het veilig gebruiken van het toestel en met kennis van mogelijke gevaren. Kinderen mogen niet spelen met het toestel.Schoonmaken en gebruiksonderhoud mag niet worden uitgevoerd door kinderen zonder toezicht.

Buiten bereik van kinderen onder de 3 jaar houden tenzij onder constant toezicht.

Kinderen tussen de 3 en 8 jaar mogen alleen het toestel aan-/uitschakelen ervan uitgaande dat deze is geplaatst of geïnstalleerd in zijn bedoelde normale werkpositie en onder toezicht of met instructies betreffende het veilig gebruiken van het toestel en met kennis van mogelijke gevaren. Kinderen tussen de 3 en 8 jaar mogen het toestel niet aansluiten, reguleren en schoonmaken of onderhoud uitvoeren.

LET OP: Sommige onderdelen van dit product kunnen erg heet worden en brandwonden veroorzaken. Er moet bijzondere aandacht worden besteed aan de aanwezigheid van kinderen en kwetsbare mensen.

Echter adviseert FireFX:

Dit apparaat is niet geschikt voor gebruik door personen jonger dan 12 jaar, personen met beperkte lichamelijke, sensorische of geestelijke vermogens of personen met gebrek aan ervaring en kennis over de veilige bediening van het apparaat.

Het apparaat kan worden bediend door personen vanaf 12 jaar onder voorwaarde dat zij zijn geïnstrueerd in het veilige gebruik van het apparaat en hebben begrepen wat de mogelijke gevaren zijn. Personen vanaf 12 jaar mogen het apparaat bedienen onder toezicht van een verantwoordelijke volwassene.

Delen van dit apparaat worden heet tijdens de werking en personen jonger dan 12 jaar mogen nooit alleen worden gelaten met het apparaat wanneer dit aan staat tenzij een geschikt brandscherm wordt gebruikt om hen te beschermen tegen mogelijk rechtstreeks contact met het apparaat.

Kinderen mogen niet spelen met het toestel.

Schoonmaken en gebruiksonderhoud mag niet worden uitgevoerd door kinderen zonder toezicht.

Bedieningsinstructies

In deze apparaten wordt gebruik gemaakt van motoren om het effect te creëren. Een zoemend geluid tijdens gebruik is normaal.

WAARSCHUWING!

Het apparaat niet gebruiken als het beschadigd of defect is. Als u vermoedt dat het apparaat beschadigd of defect is neem dan contact op met een bevoegde elektricien om het apparaat te laten inspecteren en, indien nodig, om delen van het elektrische systeem te laten vervangen voordat het opnieuw gebruikt wordt.

OPMERKING:

Om te voorkomen dat het product te heet wordt, is er 10s vertraging wanneer de verhitter wordt ingeschakeld en 10s vertraging wanneer de luchtverhitter wordt uitgeschakeld.

De handmatige basisfuncties met knopbediening, niet alle bedieningsmogelijkheden. Gebruik de bedieningstelefoon om alle functies te kunnen uitvoeren.

Koppel de stroom bij de netvoeding niet los terwijl het toestel draait. Gebruik de functies op de afstandsbediening om het vuur uit te schakelen en controleer of de hoofdschakelaar op de uit-positie staat vóór het loskoppelen.

HANDMATIG BEDIENINGSPANEEL

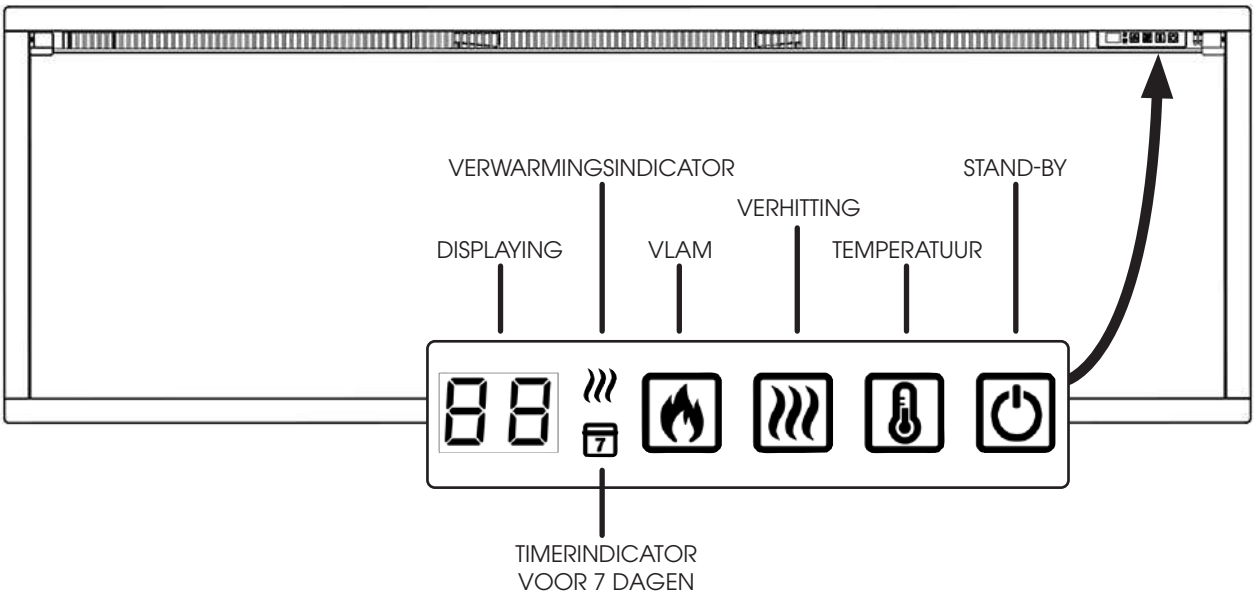

VLAM: Druk op deze knop om 5 vlamkleuren en de uit-instelling te doorlopen.

VERHITTING: Druk op deze knop om te schakelen tussen lage verwarming, hoge verwarming en uit.

TEMPERATUUR: Druk op deze knop om de reactie van de verwarming aan te passen aan de omgevingstemperatuur van de kamer.
De temperatuur kan worden ingesteld van 16 °C - 28 °C (60 °F - 84 °F) en vervolgens 58 °C (99 °F).

STAND-BY: Hiermee wordt het apparaat ingeschakeld met de laatst gebruikte instellingen, inclusief de verwarming. Hiermee wordt het apparaat in stand-by gezet met alle functies uit.

Bedieningsinstructies

REMOTE CONTROL

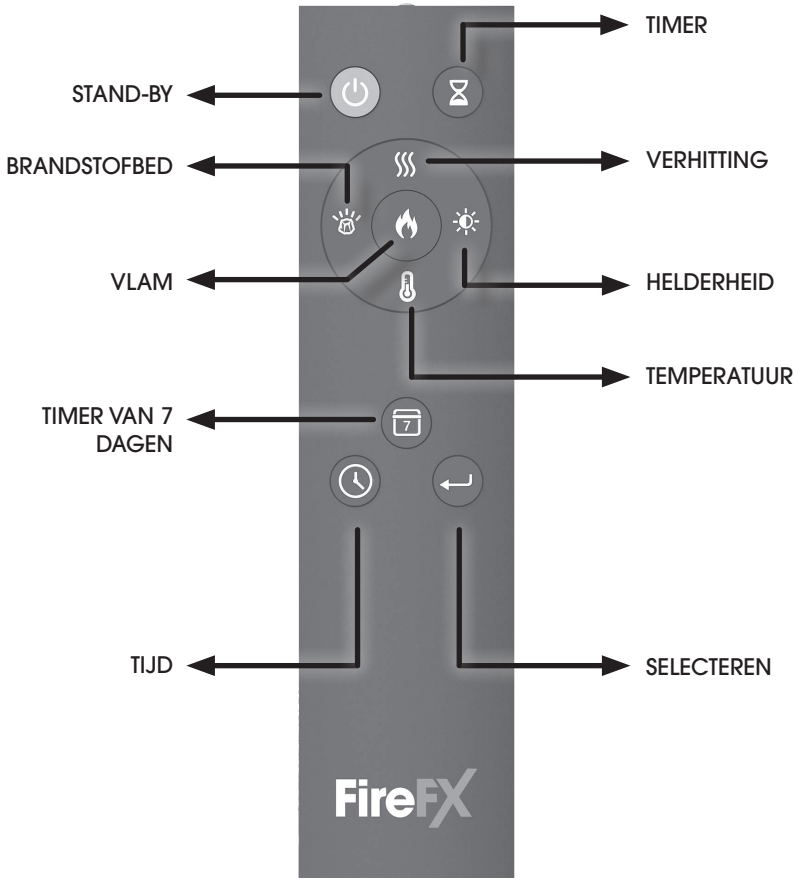

OPMERKING:
De afstandsbediening moet worden bewaard op een vlak oppervlak in de kamer waar het toestel is geïnstalleerd en weg van enige directe hete luchtstroom.

STAND-BY AAN/UIT	Druk deze knop in om de vlameffecten en het verwarmingselement in of uit te schakelen
VERHITTING	Doorloop de instellingen voor lage verwarming, hoge verwarming en uit.Lo = lage warmte-instelling HI = hoge warmte-instelling.
BRANDSTOFBED	Blader door 14 brandstofbedkleuren en de uit-instelling.
HELDERHEID	Doorloop 5 instellingen voor de helderheid van de vlam en het brandstofbed.
VLAM	Blader door 5 kleuren vlammen en de uit-instelling
TEMPERATUUR	Pas de reactie van de verwarming aan de kamertemperatuur aan. De temperatuur kan worden ingesteld op 16 °C - 28 °C (60 °F - 84 °F) en vervolgens op 58 °C (99 °F). Houd 3 seconden ingedrukt om te wisselen tussen °C/°F.
TIMER VAN 7 DAGEN	Druk deze knop in om de timer van 7 dagen in/uit te schakelen. Houd deze knop ingedrukt om de timer van 7 dagen te starten.
TIMER	Stel de gewenste tijdsduur in waarop de haard moet zijn ingeschakeld. De timer kan worden ingesteld op een duur van 0,5 uur tot negen (9) uur, in stappen van één (1) uur.
TIJD	Druk op deze knop om de begin- en eindtijd van de verwarming in te stellen voor de timer van 7 dagen. Houd ingedrukt om de huidige tijd in te stellen.

Bedieningsinstructies

Apparaat Bedienen - Geavanceerde Werking

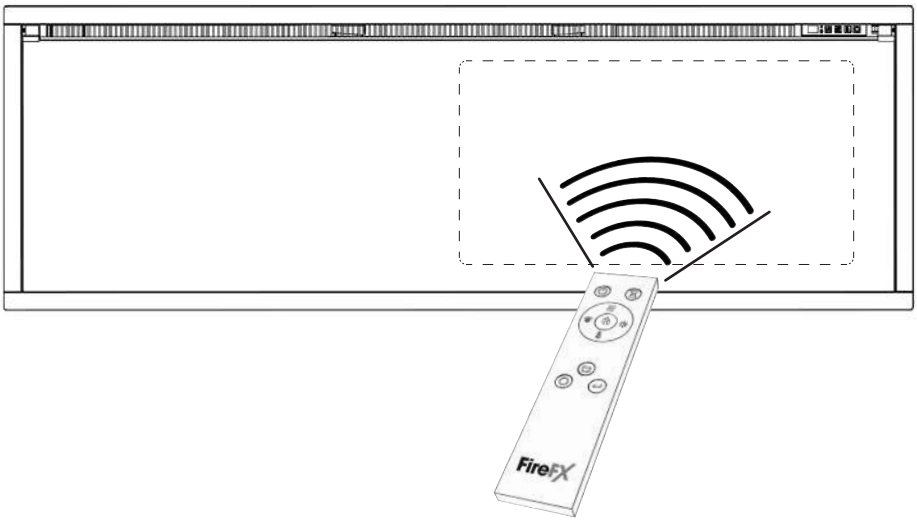

HUIDIGE DAG EN TIJD INSTELLEN

- Houd de knop ingedrukt.
- Druk herhaaldelijk op om de datum te selecteren. D1-D7 wordt weergegeven voor maandag t/m zondag..
- Druk op om de datum op te slaan en de instelling voor het uur in te voeren.
- Druk op om het uur in te stellen
- Druk op om de instelling voor het uur op te slaan en de minuten in te voeren.
- Druk op om de minuten in te stellen en op om deze op te slaan.

TIMER VAN 7 DAGEN INSTELLEN

- Houd de knop op de afstandsbediening ingedrukt tot de indicator knippert om naar de instellingsmodus te gaan.
- D1 (maandag) wordt weergegeven. Druk op om de dag op te slaan, waarna 00 op het scherm wordt weergegeven.
- Druk op om de inschakeltijd voor de verwarming in te stellen en druk op om uw keuze op te slaan.
- Opnieuw wordt 00 weergegeven. Druk op om de uitschakeltijd voor de verwarming in te stellen en druk op om uw keuze op te slaan.
  OPMERKING: Er is één in- en uitschakeltijd per dag voor de verwarming.
- Herhaal de stappen voor D2 tot D7 (dinsdag tot zondag). Op het scherm worden de in- en uitschakeltijden voor de verwarming van de laatste dag weergegeven. Druk op de knop om de tijd te wijzigen
- Stel de begin- en eindtijd in op 00 als u een dag wilt overslaan.
- Houd de knop ingedrukt om de instellingen op te slaan na zondag. De indicator stopt met knipperen.
- De weektimer wordt pas ingesteld na het voltooien van de instellingen voor maandag tot en met zondag. Bij een pauze van meer dan 20 seconden wordt de volledige instelling geannuleerd.

DETECTEREN VAN OPEN RAAM

Als de zender een sterke daling in kamertemperatuur waarneemt, zal dit worden opgevat als een open raam: het waarschuwingsicoon zal worden weergegeven en de verhitter zal automatisch worden uitgeschakeld.
Na stijging van de binnentemperatuur of door handmatige ingreep (door de afstandsbediening te bedienen), zal het toestel terugkeren naar normaal functioneren.

Bedieningsinstructies

Het Apparaat Gebruiken - Foutopsporing

Lege batterijen moeten uit het apparaat worden gehaald en veilig worden afgevoerd.

Zorg ervoor dat de batterijen nieuw zijn en op de juiste manier geplaatst zijn.

Wanneer u de batterijen vervangt, dient u ervoor te zorgen dat de gebruikte batterijen op de juiste manier tot afval worden verwerkt.

Vervanging van batterij na 1 jaar wordt aangeraden. De afstandsbediening heeft twee 1.5V alkaline AAA-batterijen nodig.

Let op de juiste polariteit.
Veroorzaak geen kortsluiting in de aansluitingen.

Probeer niet om niet-oplaadbare batterijen op te laden.

Verwijder oplaadbare batterijen voordat u ze oplaadt.

Gebruik geen oude en nieuwe batterijen door elkaar.

Verwijder de batterijen als het apparaat langere tijd niet wordt gebruikt.

Het vervangen van de batterijen beïnvloedt de timermodusinstellingen niet. Controleer of de klok op de juiste tijd staat.

VERWARMINGSINDICATOREN

Wanneer de luchtverhitter wordt gebruikt in combinatie met de vlam of met vuurbedeffecten zullen de verwarmingsindicatoren voor 10 seconden oplichten.

De LED's zullen voor 10 seconden oplichten als de vlam of het vuurbedeffect AAN is.
Als de luchtverhitter onafhankelijk wordt gebruikt, zullen de verwarmingsindicatoren aan blijven.

OPMERKING: Verwarmingsindicatoren blijven aan wanneer de timer van 7 dagen actief is.

Onderhoud

WAARSCHUWING!

DE STEKKER ALTIJD UIT HET STOPCONTACT HALEN VOORDAT ER REINIGINGS WERZAAMHEDEN OF ONDERHOUDSWERKZAAMHEDEN UITGEVOERD WORDEN.

Geen schurende reinigingsmiddelen op het glaspaneel gebruiken. Spuit geen vloeistoffen rechtstreeks op het oppervlak van de unit spuiten.

N
L

REINIGING VOORZIJDEN

Maak het kijkvensterpaneel schoon met een vochtige doek en veeg af met een pluisvrije stofdoek.

HET SCHOONMAKEN VAN DE BRANDSTOF EFFECT

1

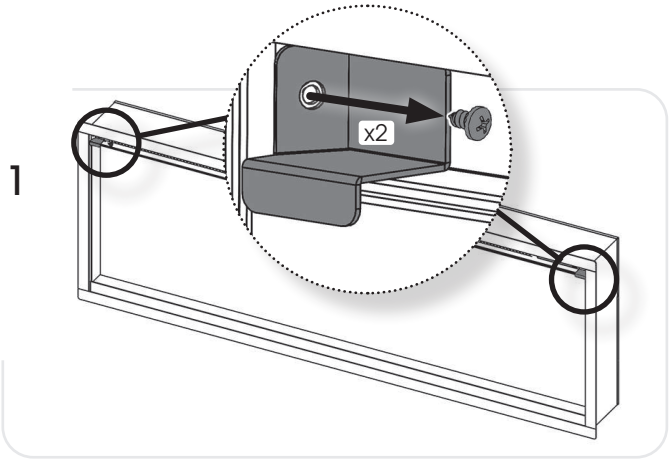

2

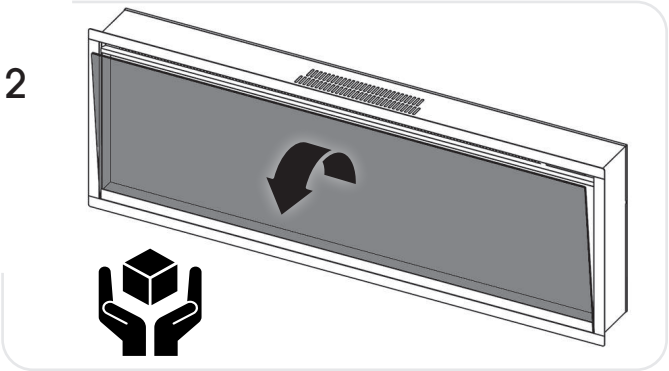

Verwijder en was het brandstofeffect om stofdeeltjes te verwijderen. Kan ook met een lintvrije duster worden gereinigd.

Zorg ervoor dat het effect droog is, voordat deze wordt teruggeplaatst.

Vervang het brandstofeffect, zie Installatieinstructies.

Herplaats alles weer in omgekeerde volgorde.

LUCHTINLATEN REINIGEN

Maak de luchtinlaat en de luchtinlaatroosters regelmatig met een zachte doek of het mondstuk van een stofzuiger schoon.

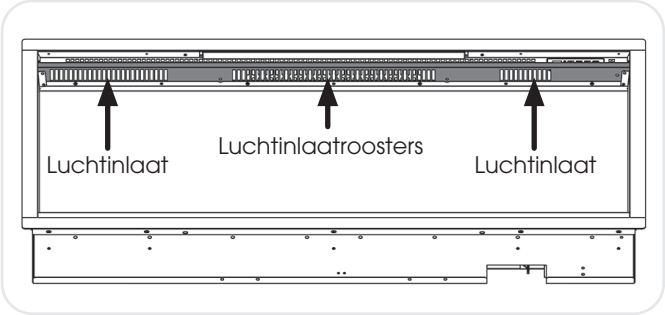

Opgehoopt stof zal het vrijelijk bewegen van de ventilator beperken en kan ertoe leiden dat het beveiligingsmechanisme in werking treedt.

Houd het gebied rond de haard schoon en vrij van pluisjes, stof of haren van huisdieren.

Stof enz. kan zich vooral verzamelen rond het verwarmingsgebied bovenaan het apparaat. Zorg er regelmatig voor dat dit gebied geen van deze stofdeeltjes bevat, zodat een opeenhoping voorkomen wordt.

Installatie

Voor service en onderhoud moet het product van de installatielocatie worden verwijderd. Het apparaat mag in geen geval worden gemonteerd met lijm, siliconen of andere methoden die het verwijderen bemoeilijken en mogelijk schade kunnen toebrengen aan het apparaat of de installatielocatie.

ALGEMEEN

BENODIGD GEREEDSCHAP

Er zullen een schroevendraaier, een waterpas en boor nodig zijn.

DE OPEN HAARD UITPAKKEN

WAARSCHUWING! Dit apparaat NIET gebruiken als er onderdelen aan water blootgesteld zijn geweest.

Bel onmiddellijk een erkende installateur om een inspectie te laten uitvoeren en vervang, indien nodig, onderdelen van het elektrische systeem.

De verpakking zorgvuldig openen en verwijder het polystyreen. Verwijder de plastic zak en gooi deze weg. Houd plastic verpakkingsmateriaal uit de buurt van kinderen.
Wees verantwoordelijk bij het hanteren van het verpakkingsmateriaal.

Controleer of alle onderdelen en accessoires verwijderd zijn voordat de verpakking weggegooid wordt.
Bewaar de originele verpakking, indien nodig, voor toekomstig transport en/of opslag.

Test het toestel vóór installatie.

Het Apparaat Plaatsen

DE ATMOS PLAATSEN

Uw nieuwe Atmos kan bijna overal in uw huis worden geïnstalleerd. Zorg er echter bij het kiezen van een locatie voor dat de standaard instructies worden opgevolgd.

Voor het beste resulaat niet in direct zonlicht installeren

**De verhitter dient idealiter te worden aangebracht op een inwendige vlakke muur die is gemaakt van studwerk of gipsplaatblok/-steen. De geleverde bevestigingen mogen ENKEL worden gebruikt op bakstenen muren. Let op dat er geschikte bevestigingen worden gebruikt bij het aanbrengen in holle wanden of wanden met speciaal ingebouwde openingen.Dit kan ook worden geïnstalleerd in een gemetselde haard zo lang het voldoet aan de onderstaande voorschriften.
OPMERKING: Dit apparaat is niet geschikt om te worden aangebracht op een Spouwmuur, terwijl het leunt op een buitenmuur, op een open schoorsteen of op om het even welke opening die mogelijk staat blootgesteld aan vochtigheid en tocht, tenzij er passende voorzorgsmaatregelen worden genomen om te voorkomen dat het apparaat contact maakt met vocht of een teveel aan tocht.**

In een frameconstructie: Voor buiten-/binnenmuren, isoleer de behuizing in dezelfde mate als de rest van het huis, pas dampscherm en gipswand toe overeenkomstig de voorschriften van het lokale bouwtoezicht. Isoleer het apparaat zelf niet.

In gemetselde schoorstenen: Het rookkanaal moet volledig geblokkeerd zijn als dit veilig is om te doen voor installatie van de unit. Zorg ervoor dat de haard en schoorsteen schoon zijn en goed werken en dat alle reinigers van de schoorsteen nauw aansluiten en geen lucht in de schoorsteen toelaten.
Installeer een stalen ventilatiekap en metalen voegstrook bovenaan de gemetselde schoorsteen om waterlekken en luchtbeweging in de ruimte te voorkomen. Isoleer het apparaat zelf niet.

Opmerking: Een open schoorsteen is niet geschikt voor kamerventilatie.

Het toestel moet worden geïnstalleerd in een hiervoor gemaakte gestuukte behuizing. Zorg ervoor dat er geschikte bevestigingen worden gebruikt bij de installatie in holle wanden of wanden met openingen.

Zorg ervoor dat er geen leidingen of kabels achter het gebied te boren of te snijden.

Controleer altijd of het toestel op juiste wijze wordt ondersteund en op een stevige structuur huist wanneer deze boven vloerniveau wordt gemonteerd.

Het apparaat moet dicht bij een geschikt stopcontact geplaatst worden om de aansluiting mogelijk te maken. Een verlenging kan worden uitgevoerd vanaf een bestaand stopcontact, maar dit moet door een gekwalificeerde elektrotechnicus worden uitgevoerd.
Het stopcontact moet gemakkelijk toegankelijk zijn om de stekker eruit te kunnen trekken wanneer het apparaat geïnstalleerd is.

Als de voedingskabel beschadigd is, moet deze door de fabrikant, een geautoriseerd service centrum of een vakman gerepareerd worden.

Zorg ervoor dat gordijnen en meubels niet zijn geplaatst in de buurt van de gekozen positie, aangezien dit een potentieel brandgevaar zou maken of blokkeren van de verwarming uitlaat leidingen.

WAARSCHUWING! Houd alle brandbare materialen minimaal 1 meter uit de buurt van de voor- en zijkanten van de elektrische haard.

Onderhoud

WAARSCHUWING!

TIJDENS ONDERHOUD VAN DIT APPARAAT KAN HET NODIG ZIJN OM DE KABELBINDERS LOS TE SNIJDEN OM TOEGANG TE VERKRIJGEN TOT DELEN OF OM DEZE TE VERWIJDEREN.

DEZE MOETEN WORDEN TERUGGEPLAATST BIJ HET OPNIEUW AANBRENGEN VAN HET APPARAAT.

DIT APPARAAT MAG UITSLUITEND ONDERHOUDEN WORDEN DOOR EEN VOLDOENDE GEKWALIFICEERDE PERSOON. ALVORENS IETS TE DOEN AAN HET TOESTEL: Schakel het toestel uit en isoleer de STROOMTOEVOER. CONTROLEER DAT HET TOESTEL NIET ONDER STROOM STAAT.

Wacht minstens 10 minuten totdat het apparaat is afgekoeld.

Batterijen Afstandsbediening Vervangen
Met een AAA-batterij vervangen. Zorg ervoor dat de batterij op de juiste wijze in de afstandsbediening is geplaatst.

Onderhoud van Motoren
De motoren die voor de ventilator en het vlameffect gebruikt worden zijn vooraf gesmeerd voor een langere levensduur van de lagers en hebben geen verdere smering nodig. Het wordt echter aanbevolen de ventilator/ verwarmingsunit regelmatig te reinigen/stof weg te zuigen.

De thermische beveiligingsschakelaar resetten
Het toestel is uitgerust met een Electronic Safety Control (E.S.). Dit is een veiligheidsvoorziening die de haard uitschakelt als het apparaat, om welke reden dan ook, oververhit raakt, bijvoorbeeld wanneer hij afgedekt is.

Als de haard niet meer functioneert, maar het vlameffect blijft gewoon doorgaan, geeft dit aan dat de ES Control functioneert.
De E.S. Control kan alleen opnieuw worden ingesteld nadat het apparaat is afgekoeld.

Opnieuw instellen van de ES:

1. Druk op de knop STANDBY op het apparaat om het apparaat uit te schakelen en wacht ongeveer 10 tot 15 minuten

2. **Zorg ervoor dat de voeding is losgekoppeld voordat u verder gaat.**
   Verwijder eventuele verstoppingen uit de uitlaat van de ventilatorkachel of andere interne onderdelen.

3. Zet het apparaat opnieuw aan en de E.S. Control zal opnieuw ingesteld worden. Zorg ervoor dat het apparaat op de juiste wijze functioneert. Als de E.S. Control opnieuw functioneert, moet het apparaat door een vakbekwame elektricien worden gecontroleerd.

IMPORTANTE

ALCUNE PARTI DELL'INVOLUCRO ESTERNO DELL'APPARECCHIO SONO CONSIDERATE DAL PRODUTTORE SUPERFICI DI LAVORO CHE SI SCALDANO ALL'ACCENSIONE DEL RISCALDATORE. SI RACCOMANDA QUINDI DI USARE UN PARAFUOCO IN PRESENZA DI BAMBINI, ANZIANI O INVALIDI.

LA GRIGLIA DI USCITA DEL RISCALDATORE DIVENTA BOLLENTE DURANTE L'USO.
NON COPRIRE LA GRIGLIA DI USCITA NÉ ALCUNA PARTE DELL'APPARECCHIO.

Da usare solo con alimentazione elettrica da 230 V, 50Hz.

Leggere attentamente queste istruzioni prima dell'installazione e conservarle in un luogo sicuro. poiché saranno necessarie al momento di eseguire riparazioni o manutenzione.

QUESTO APPARECCHIO DEVE ESSERE PROVVISTO DI MESSA A TERRA

IL PRESENTE PRODOTTO È ADATTO SOLO A AMBIENTI CORRETTAMENTE ISOLATI O AD UN USO OCCASIONALE.

Informazioni Importanti E Salute E Sicurezza

Leggere attentamente tutte le istruzioni prima di utilizzare l'apparecchio.

Rimuovere tutti gli imballaggi e smaltirli presso un'appropriata struttura di riciclaggio.

Non posizionare l'apparecchio subito sotto una presa di corrente fissa.

Alcune parti dell'involucro esterno dell'apparecchio sono considerate dal produttore superfici di lavoro che si scaldano all'accensione del riscaldatore. Utilizzare un parafuoco adeguato per proteggere bambini, anziani e malati.

Non utilizzare questo apparecchio nelle immediate vicinanze di una vasca da bagno, di una doccia, di una piscina o in altre aree in cui potrebbe venire a contatto con acqua o umidità, ad esempio la stanza da bagno.

ATTENZIONE! NON COPRIRE

Non coprire l'apparecchio né ostruire la presa o l'uscita dell'aria, per evitare il surriscaldamento dell'apparecchio. Osservare il simbolo di avviso sull'apparecchio (vedere sopra).

Solo per uso interno. Questo apparecchio non è adatto all'uso in aree esterne alla casa.

Questo apparecchio deve essere installato in un apposito contenitore studwork. Assicurarsi che l'apparecchio sia in piano e che i mobili, tende, ecc sono posizionati non più vicino di 1 m.

Se il cavo dell'alimentazione elettrica deve passare attraverso un camino, un rivestimento in pietra e così via, assicurarsi che vengano installate delle protezioni di gomma nei possibili punti di usura.

Se installato in un camino aperto, chiudere la canna fumaria per ridurre il rischio di fiamma di ritorno che può causare la disattivazione del sistema di sicurezza.

Tenere il cavo di alimentazione lontano da superfici calde e condizioni di calore. Non posizionare il cavo di fronte all'apparecchio.

Una volta installato il caminetto, deve essere possibile accedere alla spina.

Se il cavo di alimentazione è danneggiato, non utilizzare l'apparecchio finché non viene sostituito. Per motivi di sicurezza, la sostituzione deve essere effettuata da un responsabile dell'assistenza FireFX o da un elettricista con una qualifica simile

ATTENZIONE: Per evitare un pericolo dovuto al ripristino involontario dell'interruttore termico, questo apparecchio non deve essere alimentato tramite un dispositivo di commutazione esterno, ad esempio un timer, o collegato a un circuito di comando accensione e spegnimento.

Non utilizzare l'apparecchio se danneggiato.

La riparazione delle apparecchiature elettroniche deve essere eseguita solo da un elettricista. In caso di mancato funzionamento dell'apparecchio o in caso di danni, contattare il rivenditore presso il quale è stato acquistato.

Questo apparecchio può essere utilizzato da bambini di età superiore a 8 anni e persone con ridotte capacità fisiche, sensoriali o mentali o mancanza di esperienza e conoscenza, solo se supervisionati o istruiti sull'uso dell'apparecchio in modo sicuro e se comprendono i rischi che corrono. I bambini non devono giocare con l'apparecchio.

La pulizia e la manutenzione dell'utente non devono essere eseguite da bambini senza supervisione.

I bambini di età inferiore ai 3 anni devono essere tenuti lontano a meno che non siano costantemente supervisionati.

I bambini di età compresa tra 3 anni e meno di 8 anni possono accendere/spegnere l'apparecchio solo se questo è stato collocato o installato nella normale posizione operativa prevista e se sono sorvegliati o istruiti sull'uso dell'apparecchio in modo sicuro e se comprendono i rischi che corrono. I bambini di età compresa tra 3 anni e meno di 8 anni non possono collegare, regolare, pulire l'apparecchio né eseguire interventi di manutenzione.

ATTENZIONE: alcune parti di questo prodotto possono diventare molto calde e causare ustioni. Particolare attenzione deve essere prestata dove sono presenti bambini e persone vulnerabili.

Tuttavia FireFX consiglia:

Questo elettrodomestico non è progettato per essere utilizzato da minori di 12 anni, da persone con capacità fisiche, sensoriali o mentali ridotte o da persone che non hanno l'esperienza o le conoscenze necessarie per mettere in funzione l'elettrodomestico in maniera sicura.

Questo elettrodomestico può essere utilizzato da maggiori di 12 anni purché siano stati istruiti in merito all'utilizzo sicuro dell'elettrodomestico e comprendano i possibili rischi. I minori di 12 anni posso utilizzare questo elettrodomestico purché siano supervisionati da un adulto responsabile.

Alcune componenti di questo elettrodomestico diventano calde in seguito all'utilizzo e in nessun caso i minori di 12 anni devono essere lasciati da soli con il prodotto quando questo è in funzione, a meno che non venga utilizzato un parafuoco idoneo allo scopo di proteggerli dalla possibilità di entrare a diretto contatto con l'elettrodomestico.

I bambini non devono giocare con l'apparecchio.

La pulizia e la manutenzione dell'utente non devono essere eseguite da bambini senza supervisione.

Istruzioni Di Funzionamento

Queste apparecchiature si servono di motori per generare l'effetto, per cui durante il funzionamento è normale che sia emesso un ronzio.

ATTENZIONE!

Non utilizzare l'apparecchio se danneggiato o se non funziona correttamente. Se si sospetta che l'apparecchio sia danneggiato o che non abbia funzionato correttamente, contattare un tecnico dell'assistenza qualificato per far eseguire un'ispezione e sostituire le parti dell'impianto elettrico se necessario, prima di riutilizzarlo.

NOTA:

Per evitare che il prodotto diventi troppo caldo, si verifica un ritardo di 10 secondi all'accensione del riscaldatore e un ritardo di 10 secondi quando si spegne la ventola del riscaldatore.
Il pulsante manuale controlla le funzioni di base, non una gamma completa di controlli. Utilizzare il telecomando per eseguire tutte le funzioni.

Non scollegare l'alimentazione alla rete elettrica mentre l'apparecchio è in funzione. Utilizzare le funzioni del telecomando per spegnere il fuoco e assicurarsi che l'interruttore di isolamento sia stato spostato in posizione di spegnimento prima di scollegarlo.

PANNELLO COMANDO MANUALE

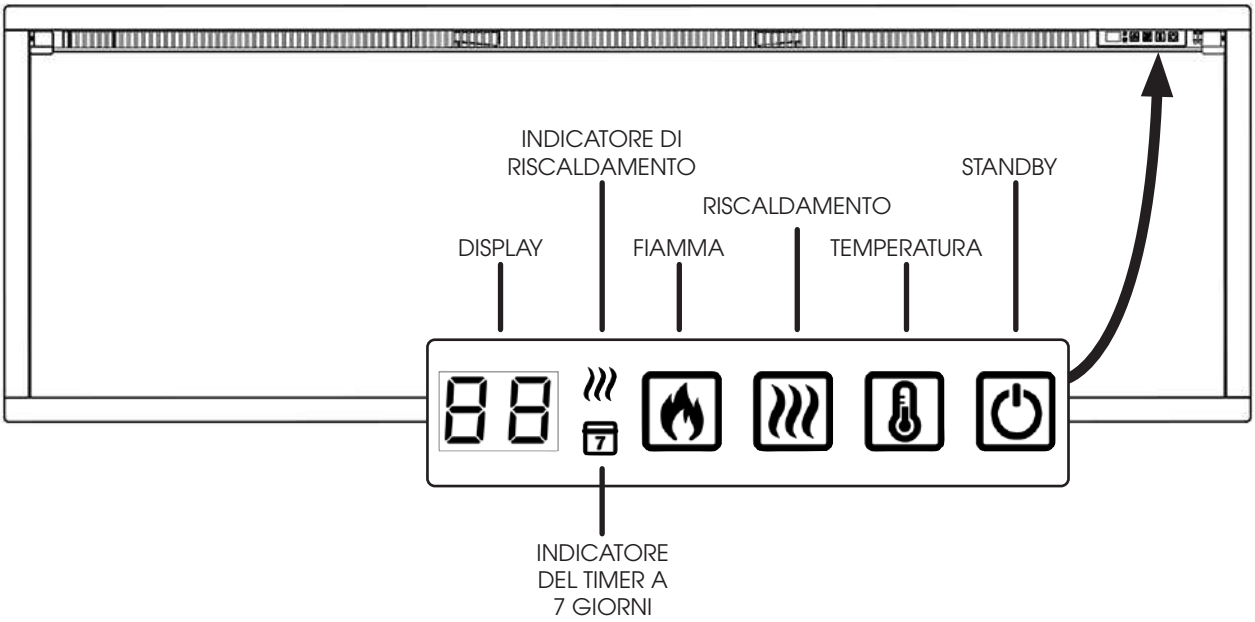

FIAMMA: Premere per scorrere il ciclo dei 5 colori della fiamma e l'impostazione di spegnimento.

RISCALDAMENTO: Premere per scorrere il ciclo di impostazione riscaldamento basso, riscaldamento alto e spegnimento.

TEMPERATURA: Premere per regolare la risposta del riscaldatore alle condizioni di temperatura ambiente nella stanza.
La temperatura può essere regolata nell'intervallo 16 °C - 28 °C (60 °F - 84 °F) e di 58°C (99°F).

STANDBY: Accende l'apparecchio con le impostazioni utilizzate per ultime che includono il riscaldatore. Attiva la modalità di standby dell'apparecchio con tutte le funzioni spente.

Istruzioni Di Funzionamento

COMANDI A DISTANZA

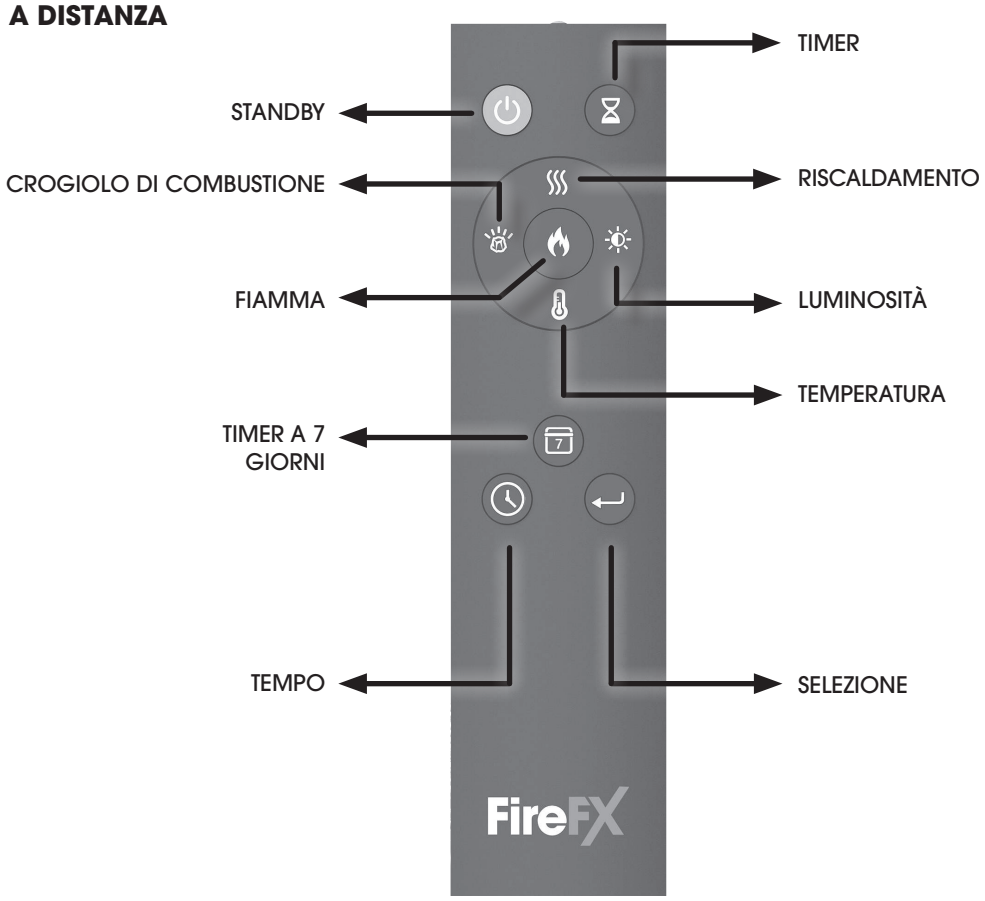

NOTA:
Il telecomando deve essere lasciato su una superficie piana nella stanza in cui è installato l'apparecchio e lontano da qualsiasi flusso diretto di aria calda.

STANDBY ACCENDERE/ SPEGNERE	Premere per accendere spegnere gli effetti della fiamma e il riscaldatore
RISCALDAMENTO	Premere per scorrere tra le impostazioni riscaldamento basso, riscaldamento alto e spegnimento. Lo=low impostazione riscaldamento bassa HI=high impostazione riscaldamento alta.
CROGIOLO DI COMBUSTIONE	Scorrere ciclicamente i 14 colori del crogiolo di combustione e l'impostazione di spegnimento.
LUMINOSITÀ	Scorrere ciclicamente le 5 impostazioni di luminosità della fiamma e del crogiolo di combustione.
FIAMMA	Scorrere ciclicamente i 5 colori della fiamma e l'impostazione di spegnimento.
TEMPERATURA	Regolare la risposta del riscaldatore alla temperatura ambiente. La temperatura può essere regolata nell'intervallo 16 °C-28 °C (60 °F-84 °F) e di 58°C (99°F). Tenere premuto per 3 secondi per passare tra °C/°F.
TIMER A 7 GIORNI	Premere per attivare/disattivare il timer a 7 giorni. Tenere premuto per iniziare l'impostazione del timer a 7 giorni.
TIMER	Impostare l'orario di funzionamento desiderato per il camino. Il timer può essere impostato a partire da 0,5 ore fino a nove (9) ore con incrementi di una (1) ora alla volta.
TEMPO	Premere per impostare l'accensione e lo spegnimento del riscaldamento nel timer a 7 giorni. Premere e tenere premuto per impostare l'orario corrente.

Istruzioni Di Funzionamento

Funzionamento Dell'apparecchio - Funzionamento Avanzato

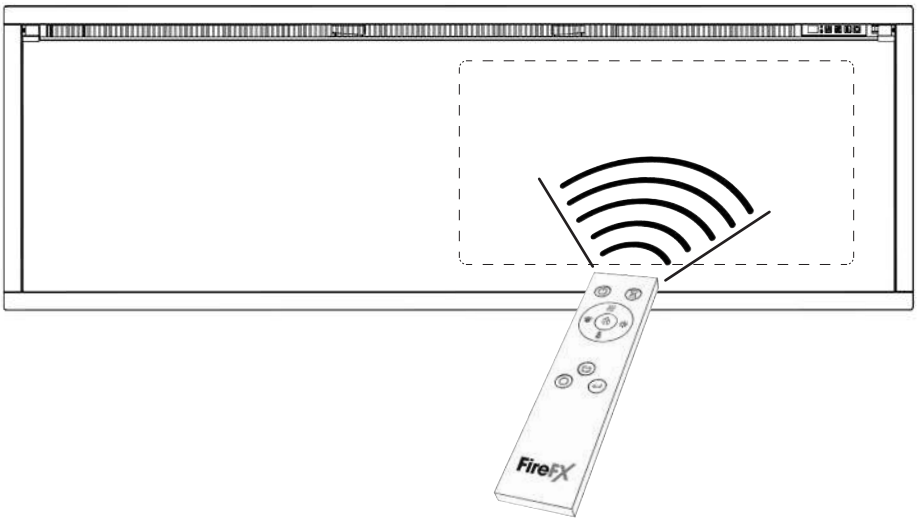

CONFIGURZIONE ORARIO E DATA ATTUALI

- Tenere premuto il pulsante
- Premere più volte per selezionare la data. D1-D7 consentono di visualizzare i giorni da lunedì a domenica.
- Premere per confermare la data e passare all'impostazione dell'orario.
- Premere per impostare le ore.
- Premere per salvare le ore e passare all'impostazione dei minuti.
- Premere per impostare i minuti e per salvare.

CONFIGURAZIONE DEL TIMER A 7 GIORNI

- Tenere premuto il pulsante finché l'indicatore non lampeggia per entrare in modalità di impostazione.
- Appare D1 (lunedì). Premere per confermare, quindi sul display appare 00.
- Premere per impostare l'orario di accensione del riscaldatore, premere per confermare.
  Verrà visualizzato di nuovo 00. Premere tper impostare l'orario di spegnimento del riscaldatore, premere per confermare.
  NOTA: Si può impostare un periodo di accensione/ spegnimento del riscaldamento al giorno.
- Ripetere i passaggi per i giorni da D2 a D7 (da giovedì a domenica). Il display mostra gli orari di accensione/ spegnimento del riscaldatore a partire dall'ultimo giorno. Per modificare l'orario, premere il pulsante
- Per saltare un giorno, impostare l'ora di accensione e di spegnimento su 00
- Tenere premuto il pulsante per salvare le impostazioni dopo quelle di domenica. L'indicatore smette di lampeggiare.
- Il timer settimanale è impostato solo dopo aver completato i giorni da lunedì a sabato. Una pausa superiore ai 20 secondi cancella tutta l'impostazione.

FINESTRA DI RILEVAMENTO APERTA

Quando il trasmettitore rileva un rapido calo della temperatura ambiente, verrà considerata come una finestra aperta: verrà visualizzata l'icona di avviso e il riscaldamento si spegnerà automaticamente.
Dopo l'aumento della temperatura interna o l'intervento manuale (azionando il telecomando), si tornerà al normale stato di funzionamento.

Istruzioni Di Funzionamento

Dell'apparecchio - Risoluzione Dei Problemi

Le batterie scariche devono essere rimosse dall'apparecchio e smaltite in modo sicuro.

Assicurarsi che le pile del telecomando siano nuove e correttamente inserite.

Smaltire le pile vecchie presso una struttura di riciclaggio appropriata.

Si consiglia di sostituire le batterie dopo 1 anno. Il telecomando richiede due batterie AAA alcaline da 1,5 V.

Garantire la corretta polarità.
Non cortocircuitare i terminali.

Non tentare di ricaricare batterie non ricaricabili.

Rimuovere le batterie ricaricabili prima di caricarle.

Non mischiare batterie vecchie e nuove.

Rimuovere le batterie se l'apparecchio non viene utilizzato per lunghi periodi.

La modifica delle batterie non influirà sulle impostazioni della modalità del timer.

Controllare che l'orologio sia configurato con l'ora corretta

INDICATORI DI FUNZIONAMENTO DEL RISCALDATORE

Quando il termoventilatore viene utilizzato in combinazione con gli effetti della fiamma o del crogiolo di combustione, gli indicatori di funzionamento del riscaldatore si accendono per 10 secondi.

I LED si accendono per 10 secondi quando l'effetto fiamma o il crogiolo di combustione vengono accesi.
Se il termoventilatore viene utilizzato in modo indipendente, gli indicatori di funzionamento del riscaldatore rimangono accesi.

NOTA: Gli indicatori del riscaldatore restano accesi quando è attivo il timer a 7 giorni.

Manutenzione

Attenzione!

SCOLLEGARE SEMPRE DALLA RETE ELETTRICA PRIMA DI PULIRE O DI ESEGUIRE QUALSIASI TIPO DI MANUTENZIONE.

Non utilizzare detergenti abrasivi sul pannello in vetro. Non spruzzare direttamente liquidi su nessuna superficie dell'unità.

PULIZIA DELLE PARTI ANTERIORI

Passare un panno umido sul pannello in vetro e lucidare con un panno senza pelucchi.

PULIZIA DELL'EFFETTO COMBUSTIBILE

1

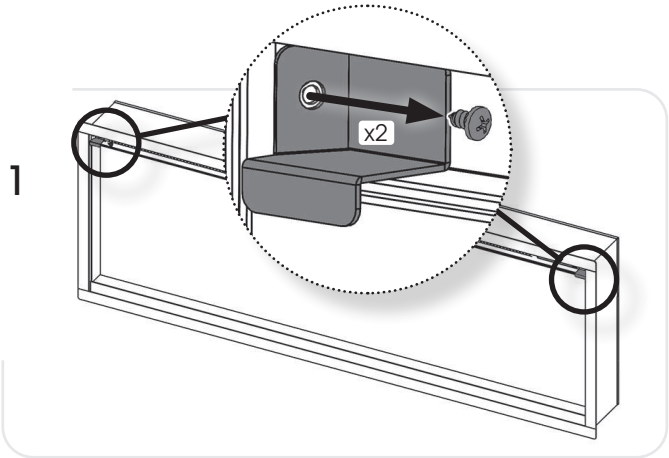

2

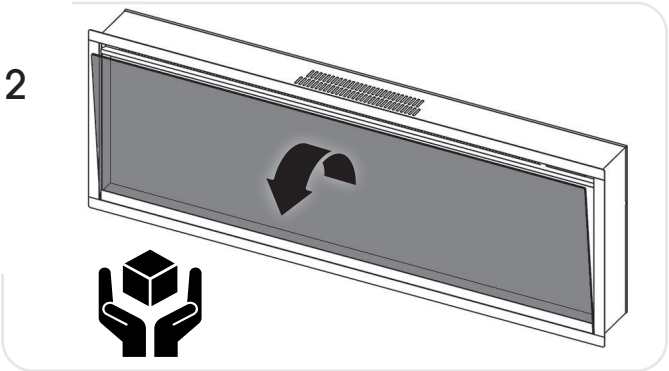

Rimuovere e lavare l'effetto combustibile per eliminare eventuali particelle di polvere. In alternativa pulire con un panno privo di lanugine.

Verificare che l'effetto sia asciutto prima della sostituzione.

Sostituire l'effetto combustibile, vedere Istruzioni per l'installazione per la disposizione.

Sostituire seguendo l'ordine inverso.

PULIZIA DELLE PRESE D'ARIA

Pulire regolarmente la presa d'aria e le griglie di uscita con un panno morbido o con il becco dell'aspirapolvere.

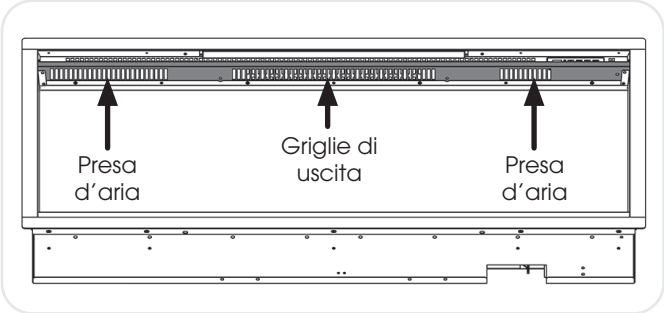

Gli accumuli di polvere possono impedire il corretto funzionamento della ventola e causare l'attivazione dell'interruttore di sicurezza.

Tenere l'area intorno all'apparecchio pulita e libera da lanugine, polvere o peli di animali.

In particolare, è possibile che si formino degli accumuli di polvere, ecc. attorno all'area del riscaldatore in cima all'elettrodomestico. Prestare particolare attenzione a mantenere quest'area regolarmente libera da tali particelle per impedire gli accumuli.

Installazione

Per l'assistenza e la manutenzione rimuovere il prodotto dalla posizione in cui è installato. L'apparecchiatura non deve mai essere montata utilizzando adesivi, silicone o altri metodi che ne complicherebbero la rimozione, danneggiando potenzialmente l'apparecchiatura o la posizione in cui è installata.

GENERALI

STRUMENTI NECESSARI

Saranno necessari cacciavite, livella, sega e trapano.

DISIMBALLAGGIO DEL CAMINETTO

ATTENZIONE! NON usare questo apparecchio se una parte qualsiasi è stata esposta all'acqua.

Chiamare immediatamente un tecnico dell'assistenza qualificato per l'ispezione e la riparazione di qualsiasi parte dell'impianto elettrico, se necessario.

Aprire attentamente la confezione e rimuovere il polistirolo. Rimuovere e gettare la busta di plastica.
Tenere l'involucro di plastica fuori dalla portata dei bambini. Prestare attenzione durante la manipolazione dei materiali di imballaggio.

Controllare che tutte le parti e gli accessori siano stati rimossi prima di gettare gli imballaggi.
Se necessario, conservare la confezione originale per il trasporto e/o lo stoccaggio futuri.

Testare l'apparecchio prima di procedere all'installazione.

INSTALLAZIONE DELL'APPARECCHIO

POSIZIONAMENTO DI ATMOS

Il nuovo Atmos può essere installato praticamente in qualsiasi punto della casa. Tuttavia, nella scelta della posizione, seguire le istruzioni generali.

Per i migliori risultati, installarlo lontano dalla luce solare diretta.

La collocazione ideale del riscaldatore è in o su una parete piana interna realizzata con assicelle di legno e intonaco o in cartongesso. I fissaggi forniti sono SOLO per pareti in mattoni. Assicurarsi di usare fissaggi adatti quando il montaggio avviene su pareti vuote o costruite appositamente. L'installazione è possibile anche in un camino in muratura, purché soddisfi i requisiti indicati di seguito.
NOTA: Questo apparecchio non è adatto per pareti a intercapedine, per essere posizionato a ridosso di pareti esterne, camini aperti o altre aperture che potrebbero essere soggetti a umidità e spifferi, salvo il caso in cui vengano prese le giuste precauzioni per evitare che l'apparecchio entri in contatto con umidità o spifferi.

In una struttura con telaio: Per i muri esterni, isolare l'involucro allo stesso livello del resto della casa, applicare una barriera al vapore e il cartongesso, conformemente ai requisiti delle normative edilizie locali. Non isolare l'apparecchio stesso.

All'interno della canna fumaria in muratura: La canna fumaria deve essere completamente bloccata se ciò è sicuro per l'installazione dell'unità. Assicurarsi che la canna fumaria e il camino siano puliti e in buone condizioni di funzionamento e che tutte le aperture del camino siano a tenuta e non permettano all'aria di entrare nella canna fumaria.

Installare un tappo di sfiato sigillato e una scossalina metallica sulla sommità del camino in muratura per evitare perdite d'acqua e movimenti d'aria all'interno della cavità. Non isolare l'apparecchio stesso.

Nota: Un camino aperto non è idoneo per la ventilazione della camera.

L'apparecchio deve essere installato in una costruzione con asticelle di legno e intonaco creata per lo scopo. Si prega di assicurarsi che vengano usati dei fissaggi adatti quando si fissa in qualsiasi parete vuota o con cavità.

Assicurarsi che non vi siano tubi o cavi dietro la zona da forare o tagliati.

Prima dell'installazione assicurarsi che la parete sia costruita in modo adeguato per sostenere il peso dell'apparecchio.

L'apparecchio deve essere posizionato vicino a una presa elettrica adatta per consentire il collegamento. Un'estensione può essere eseguito da una presa esistente, ma ciò deve essere effettuata da un tecnico elettrico qualificato.
La presa elettrica deve essere facilmente accessibile per consentire lo scollegamento una volta montato l'apparecchio.

Se il cavo di alimentazione è danneggiato, non utilizzare l'apparecchio finché non viene sostituito. Per motivi di sicurezza, la sostituzione deve essere effettuata da un responsabile dell'assistenza elettricista.

Assicurarsi che tende e mobili non sono posizionati in prossimità della posizione scelta, in quanto ciò creerebbe un potenziale rischio di incendio o ostruire i condotti di scarico del riscaldatore.

ATTENZIONE! Tenere qualsiasi materiale combustibile ad almeno 1 m di distanza dalla parte anteriore e dai lati del caminetto elettrico.

REQUISITI DI RIPARAZIONE

ATTENZIONE!

DURANTE LA RIPARAZIONE DI QUESTO APPARECCHIO POTREBBE ESSERE NECESSARIO TAGLIARE LE FASCETTE DEI CAVI PER RAGGIUNGERE E TOGLIERE ALCUNE PARTI.

QUESTE DEVONO ESSERE RIMESSE AL LORO POSTO QUANDO DI RIMONTA L'APPARECCHIO.

QUESTO APPARECCHIO DEVE ESSERE RIPARATO SOLO DA PERSONALE QUALIFICATO.
PRIMA DI MANEGGIARE L'APPARECCHIO: SPEGNERE L'APPARECCHIO, ISOLARE L'ALIMENTAZIONE E ASSICURARSI CHE L'APPARECCHIO NON SIA ALIMENTATO DALLA CORRENTE.

Attendere almeno 10 minuti, in modo da far raffreddare l'unità.

Sostituzione delle pile del telecomando
Sostituire con 2 x pila AAA. Assicurarsi che la pila sia correttamente installata nel telecomando.

Manutenzione dei motori
I motori utilizzati nella ventola e nell'effetto fiamma sono già lubrificati per aumentare la durata dei cuscinetti e non richiedono ulteriore lubrificazione. Tuttavia, si consiglia una pulizia/aspirazione periodica della ventola/riscaldatore.

Reimpostazione dell'interruttore termico di sicurezza
L'apparecchio è dotato di un controllo elettronico di sicurezza (E.S.), un dispositivo di sicurezza che spegne il caminetto se si surriscalda per qualsiasi motivo, ad esempio se viene coperto.

Se il riscaldatore smette di funzionare e l'effetto fiamma continua a funzionare, significa che il controllo E.S. si è attivato.
Il controllo E.S. può essere reimpostato solo dopo che l'apparecchio si è raffreddato.

Per reimpostare il controllo E.S.:

1. Premere il pulsante STANDBY sull'apparecchio per spegnerlo e lasciarlo spento per circa 10-15 minuti.

2. **Ensure the power supply is unplugged before proceeding.**
   Rimuovere eventuali ostruzioni dall'uscita del riscaldatore a ventola o da altre parte interne.

3. Accendere l'apparecchio e il controllo E.S. si reimposterà. Assicurarsi che l'apparecchio funzioni correttamente. Se il controllo E.S. si riattiva, far controllare l'apparecchio da un elettricista qualificato.

VIKTIG

DELER AV DET YTRE KABINETTET AV DETTE APPARAT ER AV PRODUSENTEN ANSETT FOR Å VÆRE EN ARBEIDSOVERFLATE SOM BLIR VARM NÅR DEN ELEKTRISKE PEISEN SLÅS PÅ. DET ER DERFOR ANBEFALT AT EN BRANNVAKT BRUKES I NÆRVÆR AV SMÅ BARN, ELDRE ELLER BEVEGELSESHEMMEDE. RILLENE FORAN VARMEUTTAKET BLIR VELDIG VARME UNDER BRUK. IKKE DEKK TIL RILLENE ELLER NOEN ANNEN DEL AV APPARATET.

Kun for bruk med 230 V 50Hz strømtilførsel.

Vennligst les disse instruksjonene nøye før bruk og oppbevar dem på et trygt sted.
Det vil bli bruk for dem når det skal utføres service eller vedlikehold på enheten.

DENNE PEISEN MÅ TILKOBLES JORD

DETTE PRODUKTET ER KUN EGNET FOR GODT ISOLERTE ROM OG SPORADISK BRUK.

Viktig Informasjon Helse Og Sikkerhet

Les alle instruksjonene nøye før du tar i bruk peisen.

Fjern all emballasje og sørg for å avhende emballasjen på en gjenvinningsstasjon.

Ikke plasser denne peisen umiddelbart rett under et strømkontakt.

Deler av det ytre kabinettet av dette apparat er av produsenten ansett for å være en arbeidsoverflate som blir varm når den elektriske peisen slås på. Du må bruke egnet brannsikring for å beskytte barn, eldre og funksjonshemmede.

Ikke bruk peisen i nærheten av bad, dusj, svømmebasseng eller annet område der peisen kan komme i kontakt med vann eller fuktighet, f.eks. i baderom.

ADVARSEL! IKKE DEKK TIL

Ikke la peisen bli tildekket eller la luftinntak/-avløp bli hindret da dette kan føre til overoppheting. Vennligst merk deg advarselssymbolet på peisen (se over).

Kun for innendørs bruk. Peisen er ikke egnet for bruk utenfor huset.

Dette apparatet må monteres i en tilpasset ramme av reisverk. Påse at apparatet er i vater og at møbler, gardiner osv. ikke er plassert nærmere enn 1 m.

Om strømledninger må passere gjennom en peis, steininnramming e.l. må det passes på at det monteres egnede gummihylser på mulige slitepunkter.

Ved installering i en åpen peis må pipen blendes av for å redusere faren for baktrekk som kan forårsake at sikkerhetsavstengingen løses ut.

Hold strømledningen unna varme overflater og varme generelt. Ikke legg strømledningen foran peisen.

Ved installering i en åpen peis må pipen blendes av for å redusere faren for baktrekk som kan forårsake at sikkerhetsavstengingen løses ut.

Dersom strømkabelen er ødelagt, må du ikke bruke peisen før du har byttet den. Av sikkerhetsmessige grunner bør dette arbeidet utføres av FireFX servicepersonell eller elektriker med godkjent kompetanse.

ADVARSEL: For å unngå en fare grunnet utilsiktet tilbakestilling av den termiske sikringsautomaten, må denne anordningen ikke få strømtilførsel via et eksternt bryter-apparat, slik som en tidsbryter. Den må heller ikke kobles til en krets som regelmessig skrus på og av strømforsyningen.

Ikke bruk peisen hvis den har fått skader.

Reparasjoner av elektriske apparater må bare gjøres av autoriserte teknikere. Dersom peisen ikke virker

eller det er blitt ødelagt, vennligst kontakt forhandleren som solgte deg peisen.

Dette apparatet kan brukes av barn fra 8 år og oppover og av personer med redusert fysisk, sensorisk eller mentale evner, eller mangel på erfaring og kjennskap, dersom de er under tilsyn eller har blitt gitt instruksjoner om bruk av apparatet på en trygg måte og de forstår farene som er involvert. Barn skal ikke leke med apparatet.

Rengjøring og brukervedlikehold skal ikke utføres av barn uten tilsyn.

Barn under 3 år bør holdes unna med mindre de er kontinuerlig overvåket.

Barn i alderen mellom 3 og 8 år skal kun slå apparatet på/av dersom det er plassert og montert i dens tiltenkte normale driftsposisjon og de er under tilsyn eller har blitt gitt instruksjoner om bruk av apparatet på en trygg måte og de forstår farene involvert. Barn i alderen mellom 3 og 8 år skal ikke plugge inn, justere og rengjøre apparatet eller utføre vedlikehold.

Forsiktig: Noen deler av dette produktet kan bli veldig varme og forårsake forbrenning. Spesiell oppmerksomhet må gis der barn og sårbare mennesker er til stede.

FireFX anbefaler uansett:
Dette apparatet er ikke tiltenkt brukt av personer under 12 år, personer med nedsatt fysisk, sensorisk eller mental evne, eller personer som mangler erfaring og kjennskap til trygg betjening av apparatet.

Apparatet kan betjenes av personer over 12 år forutsatt at de har fått instruksjon i trygg bruk av apparatet og at de forstår hvilke farer som er involvert. Personer over 12 år kan også betjene apparatet under tilsyn av en ansvarlig voksen person.

Deler av dette apparatet blir varme under drift og personer under 12 år må ikke under noen omstendigheter forlates alene med produktet når det er i drift med mindre det brukes et varmeskjold for å beskytte dem mot direkte kontakt med apparatet.

Barn skal ikke leke med apparatet.

Rengjøring og brukervedlikehold skal ikke utføres av barn uten tilsyn.

Betjeningsinstrukser

Disse apparatene bruker motorer for å skape effekten; en brummende støy under drift er normalt.

ADVARSEL!

Ikke bruk peisen hvis det har fått skader. Dersom du mistenker at peisen er ødelagt eller ikke fungerer som det skal, kontakt en godkjent tekniker for å inspisere peisen og, dersom nødvendig, bytt ut den aktuelle delen i det elektriske systemet før du bruker peisen igjen.

MERK:

For å unngå at produktet blir for varmt, er det en 10 sekunders forsinkelse når du skrur på varmeapparatet, og en 10 sekunders forsinkelse når du skrur av vifteovnen.
Den manuelle knappen kontrollerer grunnleggende funksjoner, ikke en hel serie med kontroller. Bruk fjernkontrollen for å utføre alle funksjonene.

Strømtilførselen må ikke frakobles når peisen er På. Bruk funksjonene på fjernkontrollen for å slå av peisen og forsikre deg om at skillebryteren er satt i Av-stilling før strømmen frakobles.

MANUELT KONTROLLPANEL

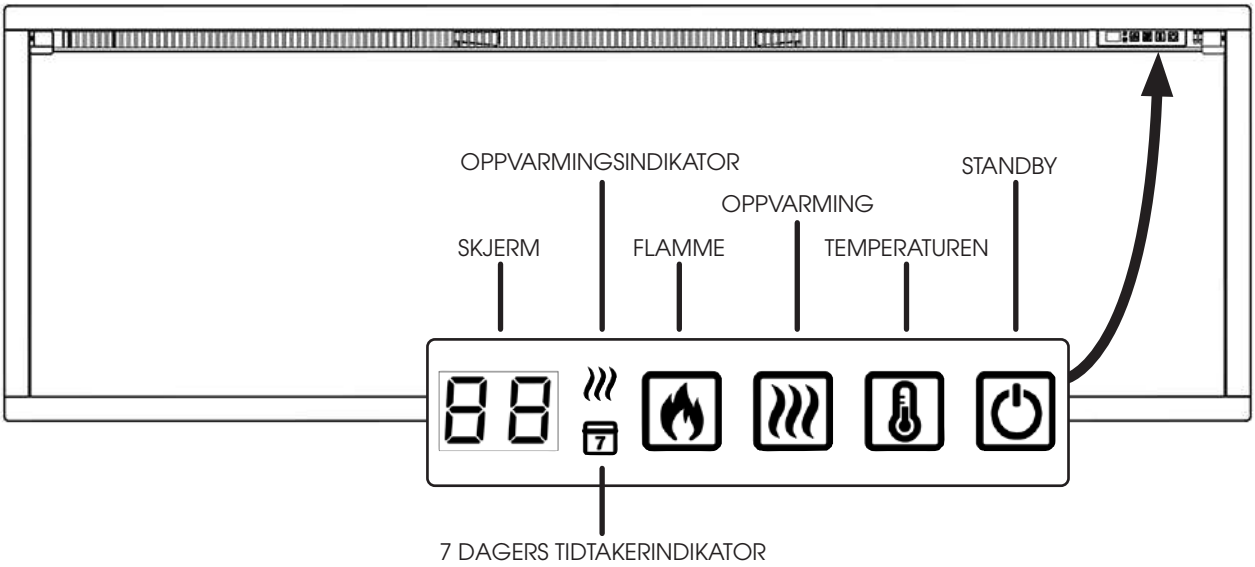

FLAMME: Trykk for å bla gjennom 5 flammefarger og av-innstilling.

OPPVARMING: Trykk for å bla gjennom lav varme, høy varme og av-innstilling.

TEMPERATUREN: Trykk for å justere varmeapparatets respons til omgivelsestemperaturene i rommet. Temperaturen justeres fra 16 °C–28 °C (60 °F–84 °F) og deretter 58 °C (99 °F).

STANDBY: TSlår på apparatet med sist brukte innstillinger, inkludert varmeapparat. Setter apparatet til standby med alle funksjoner slått av.

Operating Instructions

FJERNKONTROLLER

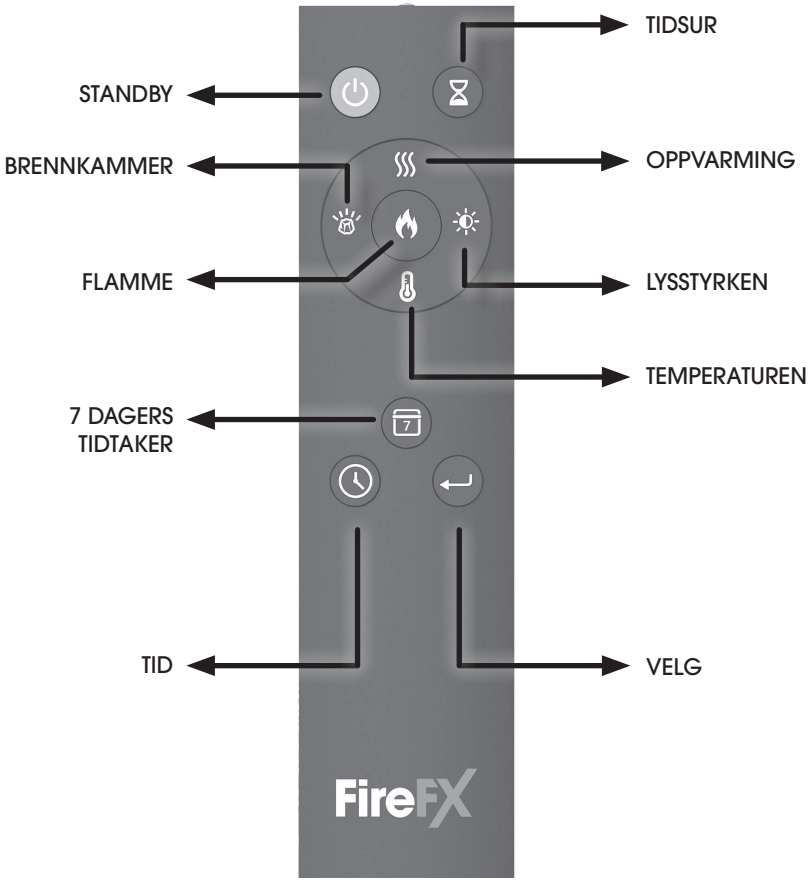

MERK:
Fjernkontrollen bør legges på et flatt underlag i rommet der apparatet er montert og vekk fra enhver direkte varmluftsstrøm.

STANDBY PÅ/AV	Trykk for å slå flammeeffektene og varmeapparatet av/på
OPPVARMING	Bla gjennom lav varme, høy varme og av-innstilling. Lo=low varmeinnstilling HI=high varmeinnstilling.
BRENNKAMMER	Bla gjennom 14 brennkammerfarger og av-innstilling.
LYSSTYRKEN	Bla gjennom 5 innstillinger for lysstyrke på flamme og brennkammer.
FLAMME	Bla gjennom 5 flammefarger og av-innstilling.
TEMPERATUREN	Juster varmeapparatets respons på romtemperatur. Temperaturen justeres fra 16 °C–28 °C (60 °F– 84 °F) og deretter 58 °C (99 °F). Hold inne i tre sekunder for å bytte mellom °C/°F.
7 DAGERS TIDTAKER	Trykk for å slå 7-dagers tidtaker av/på. Hold inne for å starte 7-dagers tidtaker.
TIDSUR	Still inn ønsket tid som peisen skal være på. Tidtakeren kan stilles inn fra 0,5 time til ni (9) timer, i trinn på én (1) time.
TID	Trykk for å stille inn start- og sluttider for oppvarming under 7 dager. Trykk og hold for å stille inn gjeldende tid.

Betjeningsinstrukser

Betjeningsinstrukser - Avansert Bruk

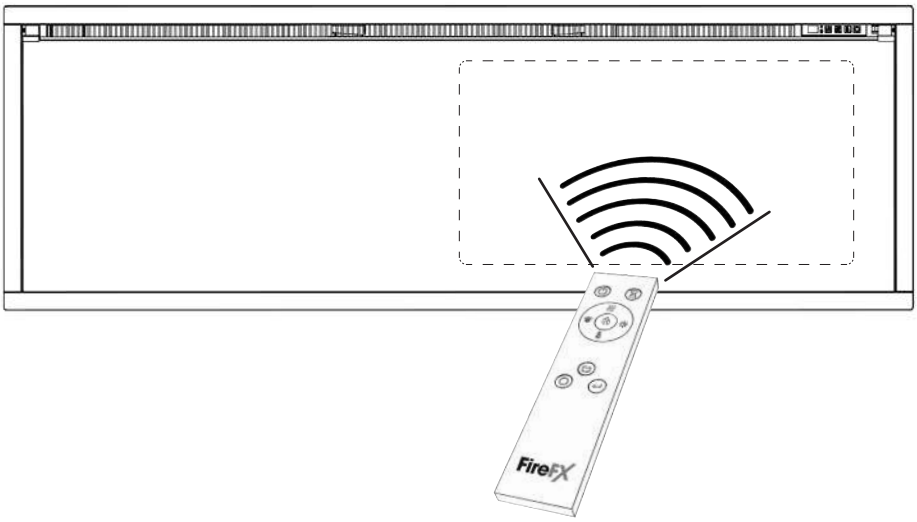

NO

SETTE OPP GJELDENDE DAG OG KLOKKESLETT

- Hold -knappen inne..
- Trykk på gjentatte ganger for å velge dato. D1-D7 viser mandag-søndag.
- Trykk på for å bekrefte dato og angi timeinnstilling.
- Trykk på for å stille inn time.
- Trykk på for å lagre time og angi minuttinnstilling.
- Trykk på for å stille inn minutt og for å lagre.

SETTE OPP 7 DAGERS TIDTAKER

- Hold -knappen på fjernkontrollen inne til indikatoren blinker for å gå inn i innstillingsmodus.
- D1 (mandag) vil vises. Trykk på for å bekrefte, deretter vises 00 på skjermen.
  Trykk på for å stille inn varmeapparatets på-tid og trykk på for å bekrefte.
  00 vises på nytt. Trykk på tfor å stille inn varmeapparatets av-tid, og trykk på for å bekrefte.
  MERK: Det er én på/av-oppvarmingsperiode per dag.
- Gjenta trinnene for D2 til D7 (tirsdag til søndag). Skjermen viser varmeapparatets av/på-tider fra den siste dagen. For å endre tiden, trykk på -knappen
- For å hoppe over en dag, sett start- og sluttid til 00
- Hold -knappen inne for å lagre innstillinger etter søndag. Indikatoren slutter å blinke.
- Den ukentlige tidtakeren settes først etter at man har fullført mandag til søndag. En pause på mer enn 20 sekunder vil avbryte hele innstillingen.

PÅVISNING AV ÅPNE VINDUER

Når senderen oppdager et raskt fall av romtemperaturen, vil dette oppfattes som et åpent vindu: varsel-ikonet vil vises og oppvarmingen vil automatisk skrus av.
Etter at innendørstemperaturen stiger eller etter manuelt inngrep (ved å bruke fjernkontrollen), vil det gå tilbake til normal driftsstatus.

Betjeningsinstrukser

Betjeningsinstrukser - Feilsøking

Ubrukte batterier skal tas ut av apparatet og kastes på en sikker måte.

Forsikre deg om at batteriet i fjernkontrollen er nytt og er satt i korrekt.

Gamle batterier må kasseres på godkjent gjenvinningsstasjon.

Utskiftning av batterier er anbefalt etter 1 år. Fjernkontrollen bruker 1.5V alkaliske AAA batterier.

Sørg for riktig polaritet.
Ikke kortslut terminalene.

Ikke prøv å lade opp ikke-oppladbare batterier.

Ta ut oppladbare batterier før du lader den.

Ikke bland gamle og nye batterier.

Ta ut batteriene hvis apparatet ikke skal brukes i lange perioder.

Å skifte ut batteriene vil ikke påvirke innstillingene av tidsbryter-modus, men det kan hende at klokken må stilles.

VARMEAPPARAT DRIFTSINDIKATORER

Når vifteovnen brukes sammen med flamme- eller brennkammer-effekt vil varmeapparatets driftsindikatorer lyse opp i 10 sekunder.

LED-lampene vil lyse i 10 sekunder dersom flamme- eller brennkammer-effekt er På.
Dersom vifteovnen brukes uavhengig, vil varmeapparatets driftsindikatorer forbli på.

MERK: Varmeapparatindikatorene forblir på når 7-dagers tidtaker er aktiv.

Rengjøring

FORSIKTIG!

TA ALLTID STØPSLET UT AV STRØMKONTAKTEN FØR DU GJØR RENT ELLER UTFØRER NOEN FORMER FOR VEDLIKEHOLD.

Ikke bruk rengjøringsmidler med slipemiddel på glasspanelet. Ikke sprut væske direkte på noen av overflatene på enheten.

RENGJØRING AV FRONTER

Tørk av glasspanelet med en fuktig klut og poler med en lofri støvfille.

RENGJØRING AV BRENSELEFFEKTER

1

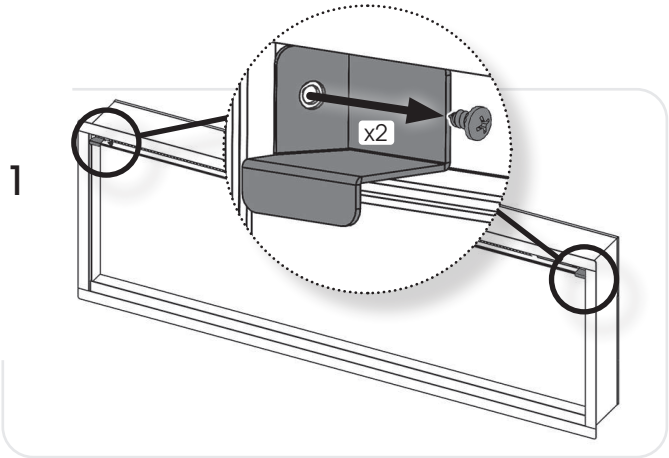

2

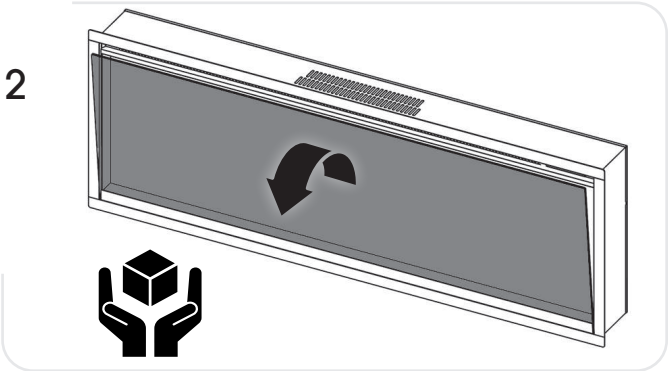

Fjern og rengjør brenseleffekten for å fjerne alle støvpartikler. Eller rengjør med en lofri støvfille.

Påse at effekten er tørr før den settes tilbake.

Erstatt brenseleffekten se Monteringsveiledning for layout.

Sett tilbake i omvendt rekkefølge.

RENGJØRING AV LUFTINNTAK

Rengjør ristene ved inntaket og avløpet jevnlig med en myk klut eller munnstykket på en støvsuge.

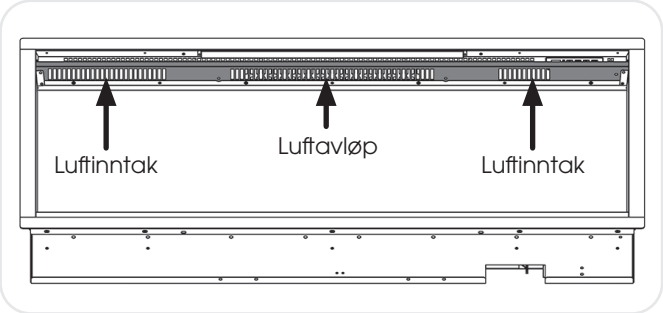

Oppsamlet støv kan hindre effektiv ytelse på viften og føre til aktivering av termisk sikringsautoma.

Hold området rundt peisen rent og fritt for lo, støv eller hår fra kjæledyr.

Opphopning av støv og lignende kan særlig oppstå rundt varmeområdet på toppen av apparatet. Vær spesielt nøye med å holde dette området fritt for slike partikler, rengjør jevnlig for å hindre oppsamling.

Installasjon

Produktet må fjernes fra stedet det er montert for service og vedlikehold. Apparatet må under ingen omstendigheter monteres ved hjelp av lim, silikon eller andre metoder som vil gjøre det vanskelig fjerne, og som kan forårsake skade på apparatet eller monteringsstedet.

GENERELL INFORMASJON

NØDVENDIG VERKTØY

En skrutrekker, vaterpass og drill trengs

UTPAKKING AV DEN ELEKTRISKE PEISEN

ADVARSEL! IKKE bruk denne peisen hvis noen del har vært utsatt for vann.

Kontakt en kvalifisert tekniker umiddelbart for å inspisere og bytte ut aktuelle deler av det elektriske anlegget dersom det er nødvendig.

Åpne innpakningen forsiktig, og fjern polystyrenet.
Ta av plastposen og kast den.
Hold plastemballasjen unna barn.
Behandle emballasjematerialet på en ansvarlig måte.

Sjekk at alle deler og alt tilbehør er tatt ut før du kvitter deg med emballasjen.
Om nødvendig kan du beholde originalemballasjen for fremtidig transport og/eller lagring.

Test apparatet før installasjon.

MONTERE PEISEN

PLASSERING AV ATMOS

Din nye eMotiv kan faktisk installeres hvor som helst i hjemmet ditt. Når du velger plassering, er det imidlertid viktig at generelle instruksjoner følges.

For best resultat, installer vekk fra direkte sollys.

Varmeapparatet bør ideelt sett monteres i/på en intern flat vegg konstruert av enten stuarbeid og gipsplateblokk/murstein. Festeelementene som følger med må KUN brukes på murvegger. Vennligst se til at egnede fester brukes ved innfesting i en hul vegg eller spesialbygget hulrom. Denne kan også installeres i en murpeis, så lenge den oppfyller kravene nedenfor.
MERK: Dette apparatet er ikke egnet for montering på hulmur, på baksiden av en yttervegg, åpen skorstein eller åpninger som kan være fuktige eller trekkfulle, med mindre det tas tilstrekkelige forholdsregler for å unngå at apparatet kommer i kontakt med fuktighet eller overdreven trekk.

I innrammet konstruksjon: For yttervegger skal innkapslingen isoleres i samme grad som resten av huset. Bruk dampsperre og gipsvegg i henhold til lokale bygningskrav. Ikke isoler selve apparatet.

I murte skorsteiner: Røykrøret må være fullstendig blokkert hvis dette er trygt, for installasjon av enheten. Sørg for at peisen og skorsteinen er ren og i god stand, og at alle skorsteinsutløp er tettsittende og ikke slipper luft inn i skorsteinen.
Installer en forseglet luftehatt og metallbeslag på toppen av skorsteinen for å hindre vannlekkasjer og luftbevegelse i hulrommet. Ikke isoler selve apparatet.

Merk: En åpen skorstein er ikke egnet for kammerventilasjon.

Apparatet bør monteres i en tilpasset ramme av reisverk. Vennligst se til at egnede fester brukes ved innfesting i en hul vegg.

Pass på at det ikke er noen rør eller ledninger bak området som skal bores eller kuttet.

Pass alltid på at apparatet er tilstrekkelig underbygget og sitter på en fast struktur ved montering over gulvnivå.

Peisen bør plasseres nært en egnet strømkontak. En utvidelse kan kjøres fra en eksisterende stikkontakt, men dette må utføres av en kvalifisert elektriker.
Strømkontakten skal være lett tilgjengelig slik at strømmen kan kobles fra når peisen er montert.

Hvis strømledningen er skadet, må den repareres av produsenten, dens autorisert servicesenter eller profesjonell person.

Sørg for at gardiner og møbler ikke er plassert nær den valgte posisjon, da dette ville skape en potensiell brannfare eller blokkere varmeapparat utløpskanaler.

ADVARSEL! HOLD ALLE TYPER BRENNBARE MATERIALER MINST 1 M UNNA FRONTEN OG SIDENE PÅ DEN ELEKTRISKE PEISEN.

SERVICEKRAV

FORSIKTIG!

UNDER VEDLIKEHOLD AV DETTE APPARATET KAN DET VÆRE NØDVENDIG Å KUTTE BUNTEBÅND FOR Å KOMME TIL OG FJERNE NOEN DELER.

DISSE MÅ ERSTATTES NÅR APPARATET SETTES SAMMEN IGJEN.

KUN KVALIFISER PERSONELL MÅ UTFØRE VEDLIKEHOLD PÅ DENNE PEISEN.
FØR DET GJØRES ARBEID PÅ APPARATET: Slå av apparatet og TA UT STRØMFORSYNINGEN SLIK AT DET IKKE FINNES NOE STRØM TIL APPARATET.

Vent minst 10 minutter til peisen har kjølt seg ned.

Bytte av batteri på fjernkontroll
Replace with 2 AAA batteries. Make sure the batteries are installed correctly in the remote control.

Vedlikehold av motorer
Motoren til viften og flammeeffekten er forhåndssmurt for å forlenge lagrenes levetid og trenger derfor ikke smøres. Periodisk rengjøring/støvsuging av viften/peisen anbefales imidlertid.

Tilbakestilling av termisk sikringsautomat
Peisen er utstyrt med en elektronisk sikkerhetskontroll (E.S.). Dette er en sikkerhetsanordning som slår av flammen dersom peisen av en eller annen grunn blir overopphetet, f.eks. ved tildekking.

Dersom peisen slutter å fungere mens flammeeffekten fortsetter som normalt, betyr det at E.S.-kontrollen er i drift. E.S.-kontrollen kan bare tilbakestilles etter at peisen er nedkjølt.

Tilbakestille E.S.:

1. Trykk på STANDBY-knappen på apparatet for å slå det av og la den være koblet inn i ca. 10–15 minutter.

2. **Kontroller at strømforsyningen er koblet fra før du fortsetter.**
   Fjern eventuelle hindringer i avløpet for viftevarmeren eller andre indre deler.

3. Slå på peisen, og E.S.-kontrollen vil tilbakestilles. Forsikre deg om at peisen fungerer korrekt. Dersom E.S-kontrollen slår inn igjen, bør peisen sjekkes av en fagkyndig elektriker.

IMPORTANTE

EL EXTERIOR, FRONTAL Y PANEL DE CRISTAL DEL APARATO ESTÁ EXTREMADAMENTE CALIENTE DURANTE SU FUNCIONAMIENTO Y PUEDE PROVOCAR HERIDAS GRAVES Y QUEMADURAS SI SE ENTRA EN CONTACTO. SE RECOMIENDA POR LO TANTO QUE SE UTILICE UN PROTECTOR QUE CUMPLA CON LA NORMA BS 8423:2002 CUANDO HAYA NIÑOS, ANCIANOS O ENFERMOS PRESENTES.

Para uso con 230V 50 Hz únicamente.

Leer las presentes instrucciones antes de la instalación y guardarlas cuidadosamente en lugar seguro.
Serán necesarias en el momento de hacer el mantenimiento.

ESTE APARATO REQUIERE TOMA A TIERRA.

ESTE PRODUCTO ESTÁ INDICADO ÚNICAMENTE EN ESPACIOS BIEN AISLADOS Y PARA USO OCASIONAL.

Información Importante y Salud y Seguridad

Antes de utilizar el aparato lea atentamente todas las instrucciones.

Proceda a reciclar todo el embalaje.

No coloque este aparato inmediatamente por debajo de una toma de corriente fija.

Precaución: Algunas partes de este producto pueden calentarse mucho y causar quemaduras. Se debe prestar especial atención cuando hay niños y personas vulnerables.

No utilizar el aparato en las inmediaciones de un cuarto de baño, ducha o piscina o en zonas en las que el aparto pude estar en contacto con agua o humedad.

¡ADVERTENCIA! NO LO CUBRA

No cubrir ni tapar el aparato, deje circular el aire en su entorno. Observe el símbolo de advertencia sobre el aparato (véalo arriba).

Este aparato está destinado para uso en el interior y no es adecuado para ser utilizado en el exterior

Este aparato debe instalarse en un recinto construido expresamente para él. Asegúrese de que el aparato esté nivelado y de que los muebles, cortinas, etc. estén situados a más de 1 m de distancia.

Si el cable ha de pasar por chimeneas, estar empotrado, etc. debe asegurarse que éste esté debidamente protegido.

Mantenga el cable de alimentación alejado de superficies calientes y condiciones de calor. No pase el cable de alimentación por delante del aparato.

Una vez instalado el aparato, el enchufe debe quedar accesible.

Si el cable de suministro eléctrico está dañado, no utilice el aparato hasta que sea reemplazado. Por razones de seguridad, el reemplazo debe ser realizado por un técnico de servicio de FireFX o un electricista igualmente cualificado.

PRECAUCIÓN: Con el fin de evitar un riesgo debido a un reajuste inadvertido del interruptor térmico, este aparato no se debe suministrar a través de un dispositivo de conmutación externo, como un temporizador, o conectado a un circuito que el servicio público encienda y apague regularmente.

NO utilizar el aparto en el supuesto de estar averiado o dañado.

Las posibles reparaciones deben ser efectuadas siempre por persona debidamente autorizada y cualificada. Si el aparato no funciona, o en caso de cualquier daño, por favor póngase en contacto con el distribuidor donde adquirió el producto.

Este aparato puede ser utilizado por niños mayores de 8 años y personas con capacidades físicas, sensoriales o mentales reducidas o que carezcan de experiencia y conocimientos, siempre que estén vigilados o que se les haya indicado cómo utilizar el aparato de forma segura y que entiendan los riesgos asociados. Los niños no deben jugar con el aparato. Los niños no deben realizar la limpieza y el mantenimiento del usuario sin supervisión.

Los niños menores de 3 años deben mantenerse alejados a menos que sean supervisados continuamente.

Los niños de 3 a 8 años solo deben encender/apagar el aparato siempre que esté colocado o instalado en la posición de funcionamiento normal y que estén vigilados o que se les haya indicado cómo utilizar el aparato de forma segura y que entiendan los riesgos asociados. Los niños de 3 a 8 años no deben enchufar, regular y limpiar el aparato ni realizar las tareas de mantenimiento.

PRECAUCIÓN: Algunas partes de este producto pueden calentarse mucho y causar quemaduras. Se debe prestar especial atención cuando hay niños y personas vulnerables.

**Sin embargo FireFX recomienda:
Este aparato no está destinado a ser utilizado por personas menores de 12 años, personas con discapacidad física, sensorial o mental o personas sin ninguna experiencia o conocimiento sobre cómo utilizar el aparato de forma segura.**

El aparato puede ser utilizado por personas mayores de 12 años siempre que hayan recibido instrucciones acerca de un uso seguro del aparato y que entiendan los peligros que puede conllevar. Las personas mayores de 12 años también pueden utilizar el aparato bajo la supervisión de un adulto responsable

Este aparato contiene piezas que pueden calentarse durante el uso, por lo que bajo ninguna circunstancia debe permitirse que personas menores de 12 años se queden solas con el producto mientras esté en funcionamiento, a menos que se utilice una pantalla de protección adecuada para protegerles ante cualquier posibilidad de entrar en contacto directo con el aparato.

Los niños no deben jugar con el aparato.

Los niños no deben realizar la limpieza y el mantenimiento del usuario sin supervisión.

Instrucciones De Uso

Estos aparatos utilizan motores para crear el efecto y es normal que emitan un zumbido durante su funcionamiento.

¡ADVERTENCIA!

No ponga el aparato en funcionamiento si se encontrara dañado o si funciona incorrectamente. Si sospechara que el aparato se encuentra dañado o funciona incorrectamente, antes de volver a utilizarlo llame a un técnico de servicio acreditado para que lo inspeccione y sustituya cualquier pieza del sistema eléctrico si fuera necesario.

NOTA:

Para evitar el sobrecalentamiento del producto, hay un retraso de 10 segundos al encender y apagar el ventilador del calefactor.
The manual button controls basic functions. Use the remote hand set to carry out all functions.

NO desenchufe el aparato del suministro eléctrico mientras se encuentre funcionando. Utilice las funciones del mando a distancia para apagar el calefactor y asegúrese de que el interruptor de aislamiento se haya colocado en la posición de apagado antes de desenchufar.

PANEL DE CONTROL MANUAL

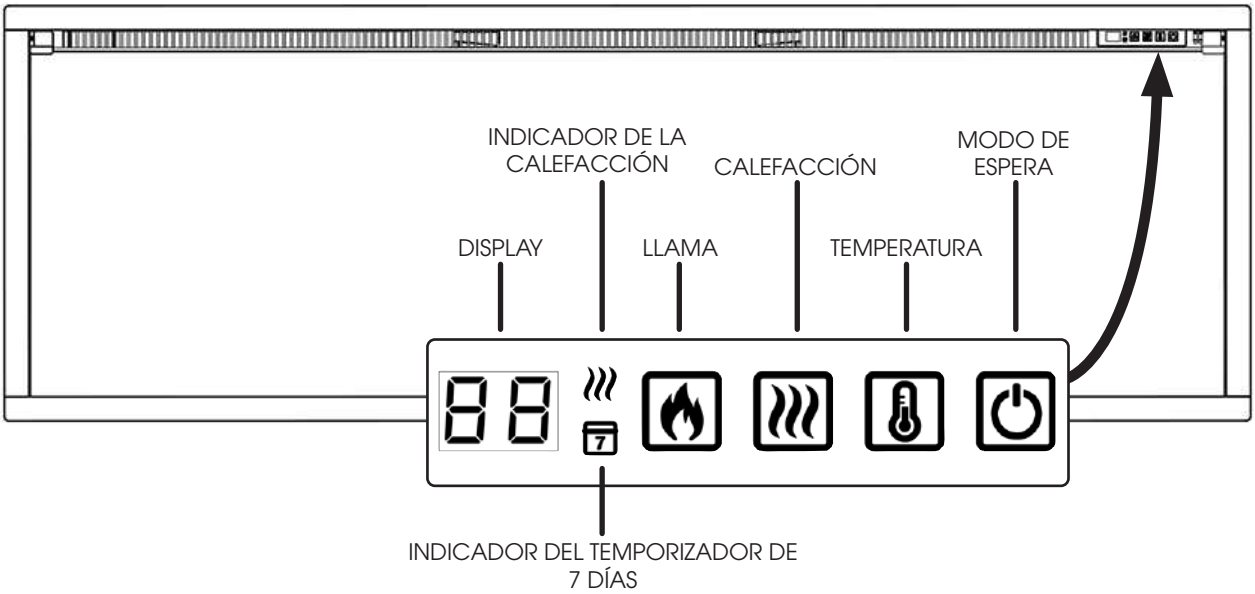

LLAMA: Pulse para cambiar entre los ajustes de apagado y los 5 colores de llama.

CALEFACCIÓN: Pulse para cambiar entre calor bajo, calor alto y apagado.

TEMPERATURA: Pulse para ajustar la respuesta del calefactor a las condiciones de temperatura ambiente de la habitación.
La temperatura se ajusta de 16 °C a 28 °C (60 °F a 84 °F) y después a 58 °C (99 °F).

MODO DE ESPERA: Permite encender el aparato con los últimos ajustes utilizados, incluido el calefactor. Permite que el aparato pase al modo de espera con todas las funciones desactivadas.

Instrucciones De Uso

MANDO A DISTANCIA

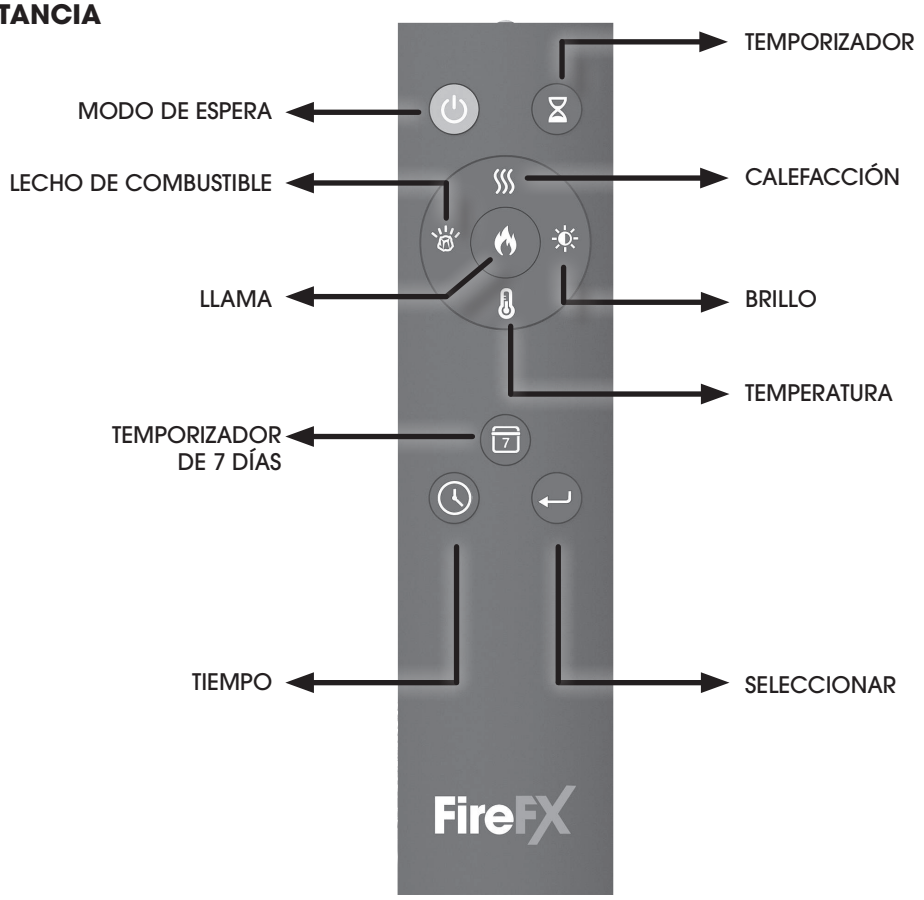

NOTA:
El mando a distancia debe dejarse en una superficie plana en la habitación donde está instalado el aparato y fuera del alcance de cualquier flujo directo de aire caliente.

MODO DE ESPERA ENCENDICO / APAGADO	Pulse para encender o apagar los efectos de llama y el calefactor
CALEFACCIÓN	Muévase entre calor bajo, calor alto y apagado. Ajustes **Lo=calor bajo y HI=calor alto**.
LECHO DE COMBUSTIBLE	Cambie los ajustes de apagado y los 14 colores de la base de combustible.
BRILLO	Cambie los 5 ajustes de brillo de la llama y de la base de combustible.
LLAMA	Cambie los ajustes de apagado y los 5 colores de llama.
TEMPERATURA	Ajuste la respuesta del calefactor a la temperatura ambiente. La temperatura se ajusta de 16 °C a 28 °C (60 °F a 84 °F) y después a 58 °C (99 °F). Mantenga pulsado durante 3 segundos para cambiar de °C a °F.
TEMPORIZADOR DE 7 DÍAS	Pulse para activar o desactivar el temporizador de 7 días. Mantenga pulsado para iniciar la configuración del temporizador de 7 días.
TEMPORIZADOR	Configure el tiempo que desee que funcione la chimenea. El temporizador puede ajustarse entre 0,5 y nueve (9) horas, en intervalos de una (1) hora.
TIEMPO	Pulse para ajustar las horas de inicio y fin de la calefacción en el temporizador de 7 días. Mantenga pulsado para ajustar la hora actual.

Instrucciones De Uso

Funcionamiento Del Aparato - Operación avanzada

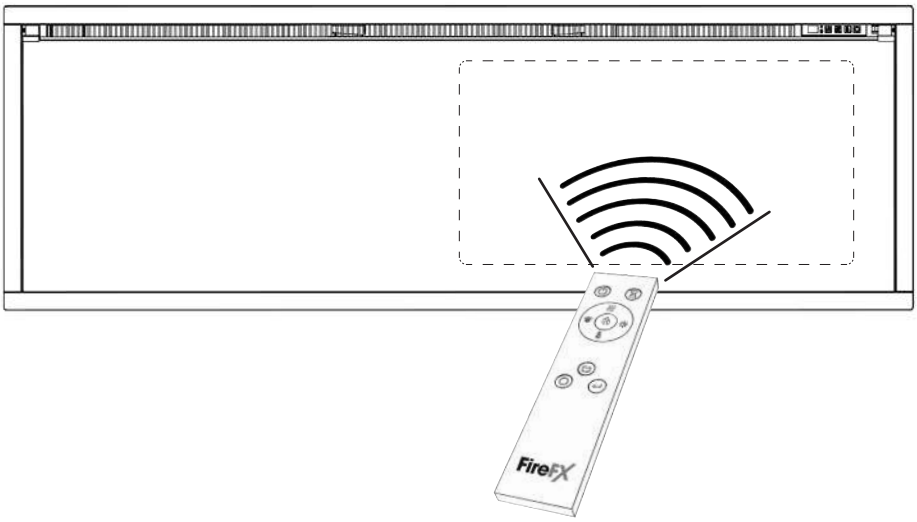

CONFIGURAR EL DÍA Y LA HORA ACTUALES

- Mantenga pulsado el botón .
- Pulse varias veces para seleccionar la fecha.
  Se mostrarán D1-D7 para el periodo de lunes a domingo.
- Pulse para confirmar la fecha y configurar la hora.
- Pulse para ajustar la hora.
- Pulse para guardar la configuración de la hora y configurar los minutos.
- Pulse para ajustar los minutos y para guardar la configuración.

CONFIGURAR TEMPORIZADOR DE 7 DÍAS

- Mantenga pulsado el botón del mando a distancia hasta que el indicador parpadee para acceder al modo de configuración.
- Se mostrará D1 (lunes). Pulse tpara confirmar y aparecerá 00 en la pantalla.
  Pulse para configurar la hora de encendido de la calefacción, pulse para confirmar.
  Volverá a aparecer 00 en la pantalla. Pulse para configurar la hora de apagado de la calefacción, pulse para confirmar.
  NOTA: Hay un periodo de encendido y apagado de la calefacción para cada día.
- Repita los pasos para D2 a D7 (de martes a domingo). La pantalla muestra las horas de encendido y apagado de la calefacción del último día. TPara cambiar la hora, pulse el botón .
- Para saltarse un día, ajuste la hora de inicio y fin a 00.
- Mantenga pulsado el botón para guardar los ajustes después del domingo. El indicador dejará de parpadear.
- El temporizador semanal se pone en marcha solo después de completar de lunes a domingo. Si hace una pausa de más de 20 segundos, se cancelará toda la configuración.

DETECCIÓN DE VENTANA ABIERTA

Cuando el transmisor detecte una rápida disminución de la temperatura ambiente, se considerará como una ventana abierta: se mostrará el icono de advertencia y la calefacción se apagará automáticamente.
Después de que la temperatura interior aumente o por intervención manual (al accionar el mando a distancia), volverá al estado de funcionamiento normal.

Instrucciones De Uso

Funcionamiento Del Aparato - Solución De Problemas

Las pilas gastadas deben retirarse del aparato y desecharse de forma segura.

Compruebe que la batería del mando sea nueva y se encuentra correctamente insertada.

Deshágase de las baterías viejas en una instalación de reciclaje apropiada.

Se recomienda cambiar las pilas después de 1 año. El mando a distancia necesita dos pilas alcalinas tipo AAA de 1,5V.

Asegure la polaridad correcta.
No cortocircuite los terminales.

No intente recargar baterías no recargables.

Retire las pilas recargables antes de c cargarlas.

No mezcle pilas nuevas y viejas.

Retire las baterías si el aparato no se utiliza durante períodos prolongados.

Cambiar las pilas no afectará la configuración del modo temporizador. Sin embargo, es posible que se necesite ajustar el reloj.

INDICADORES DEL FUNCIONAMIENTO DEL CALEFACTOR

Al usar el ventilador calefactor junto con el efecto de llama o el lecho de combustible, los indicadores de funcionamiento del calefactor se encienden durante 10 segundos.

Las luces LED se encenderán durante 10 segundos si el efecto de la llama o el lecho de combustible está activado. Si el ventilador se utiliza independientemente, los indicadores del funcionamiento del calefactor permanecerán encendidos.

NOTA: Los indicadores del calefactor permanecen encendidos cuando el temporizador de 7 días está activo.

Mantenimiento

¡ADVERTENCIA!

ANTES DE INICIAR CUALQUIER TRABAJO DE MANTENIMIENTO PROCÉDASE A DESENCHUFAR EL APARATO.

No utilice limpiadores abrasivos en el panel de cristal. No rocíe líquidos directamente sobre ninguna superficie de la unidad.

LIMPIEZA DEL CRISTAL

Limpie la parte delantera con un paño húmedo y con un limpiador que no deje pelusa.

LIMPIEZA DEL EFECTO DE COMBUSTIBLE

1

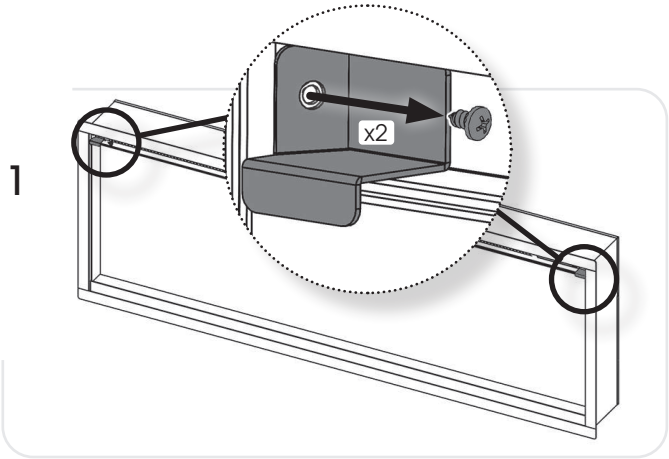

2

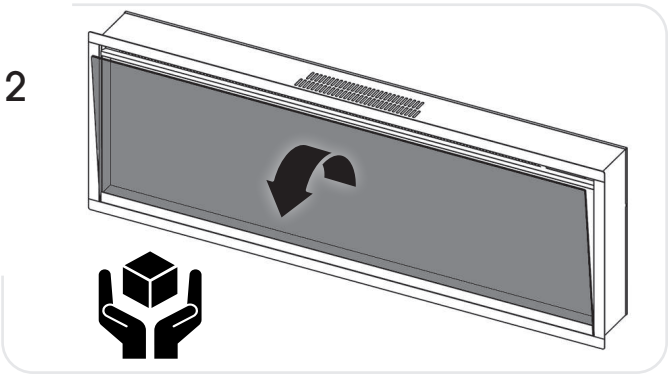

Retire y lave el efecto combustible para eliminar cualquier partícula de polvo. También puede limpiar con un limpiador que no suelte pelusa.

Antes de volver a colocarlo, compruebe que el efecto está seco.

Reemplace el efecto de combustible; consulte las Instrucciones de instalación para conocer el diseño.

Reponga el cristal siguiendo las instrucciones a la inversa.

LIMPIEZA DE LAS ENTRADAS DE AIRE

Limpie las entradas y salidas de aire periódicamente con un paño suave o la boquilla de una aspiradora.

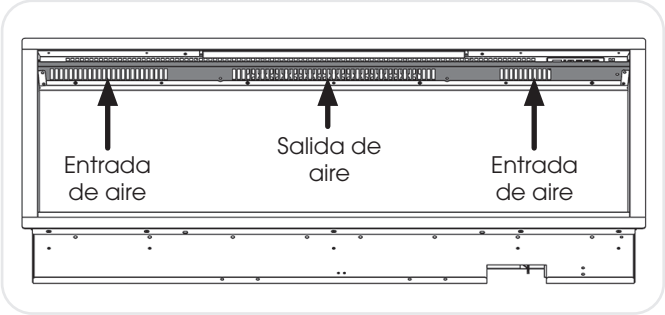

La acumulación de polvo puede inhibir el rendimiento eficiente del ventilador y provocar un apagado de seguridad.

Mantenga el área cercana a la estufa limpia, libre de polvo o cabello.

En particular, se puede acumular polvo, etc. en el área de calentamiento en la parte superior del aparato. Es muy importante mantener la zona de la estufa libre de suciedad que pueda circular por el interior del electrodoméstico, lo que puede provocar averías.

Instalación

Es necesario sacar el producto de su lugar de instalación para su revisión y mantenimiento. El aparato no debe instalarse en ningún caso con adhesivos, siliconas o cualquier otro método que dificulte su retirada y pueda causar daños al aparato o a su lugar de instalación.

GENERALIDADES

Herramientas requeridas

Necesitará un destornillador, un nivel y un taladro.

Desembalado de la estufa

¡AVISO! NO utilice este aparato si cualquiera de sus piezas ha estado sumergida bajo el agua.

Si fuera necesario, llame inmediatamente a un técnico de servicio cualificado para inspeccionar y sustituir cualquier pieza del sistema eléctrico.

Abra con cuidado el embalaje y saque el poliestireno.
Extraiga y deseche la bolsa de plástico.
Mantenga siempre las bolsas de plástico alejadas de los niños.
Sea responsable a la hora de manejar los materiales de embalaje.

Compruebe que haya sacado todas las piezas y accesorios antes de deshacerse de cualquier embalaje.
En caso necesario, conserve el embalaje original para un futuro almacenamiento o transporte de la unidad.

Pon a prueba el aparato antes de la instalación.

Instalación Del Aparato

EMPLAZAMIENTO DEL ATMOS

Su nuevo Atmos puede ser emplazado prácticamente en cualquier lugar de la casa. Sin embargo, al escoger su ubicación, asegúrese de seguir estas instrucciones generales.

Para un mejor resultado, instálela fuera de la luz solar directa.

La calefacción conviene instalarla en una pared interna de un piso de ladrillo y escayola. Las fijaciones que se incluyen SOLO pueden utilizarse en paredes de ladrillo. Asegúrese de usar las fijaciones adecuadas cuando se instale en paredes huecas o en un hueco empotrado. También puede instalarse en hogares de obra siempre y cuando se cumplan los siguientes requisitos.
NOTA: Este electrodoméstico no debe instalarse en paredes huecas o en paredes que den al exterior, a una chimenea abierta o a cualquier espacio abierto que pueda provocar humedades o corrientes de aire, salvo que se tomen las precauciones adecuadas para evitar que el aparato entre en contacto con las humedades o con corrientes excesivas.

En construcción de entramado: En el caso de las paredes exteriores/externas, aísle la envolvente al mismo nivel que el resto de la casa, y aplique barrera de vapor y tabla roca de acuerdo con los requisitos de dirección de obra locales. No aísle el aparato

En chimeneas de obra: El conducto de humos debe bloquearse por completo si resulta seguro hacerlo para instalar la unidad. Asegúrese de que el hogar y la chimenea están en perfecto estado y de que todos los registros de la chimenea encajan perfectamente y no permiten la entrada de aire.

Instale una tapa de ventilación sellada y un tapajuntas metálico en la parte superior del hogar de obra para evitar fugas de agua y movimientos de aire en el interior de la cavidad. No aísle el aparato.

Nota: Una chimenea abierta no es adecuada para la ventilación de la cámara.

El aparato se debe instalar en un alojamiento fabricado al efecto. Asegúrese de usar las fijaciones adecuadas cuando se instale en paredes huecas o en un hueco empotrado.

Asegúrese de que no hay tuberías o cables detrás de la zona a perforados o cortados.

Asegúrese siempre de que el aparato se apoya de manera adecuada y se sienta en una estructura firme cuando se monta sobre el nivel del suelo.

El aparato debe emplazarse próximo a un enchufe eléctrico apropiado para permitir su conexión.
Una extensión se puede ejecutar desde una toma de corriente existente, pero esto debe ser realizado por un ingeniero eléctrico cualificado.
Tal enchufe será de fácil acceso de manera que sea posible desconectar el aparato mientras se instala.

Si el cable de la tensión eléctrica se encontrara dañado, deberá ser reparado por el fabricante, su centro autorizado o un profesional.

Asegúrese de que las cortinas y los muebles no se colocan cerca de la posición elegida, ya que esto crearía un riesgo potencial de incendio o bloquear los conductos de salida del calentador.

¡AVISO! Mantenga cualquier material combustible a una distancia mínima de un metro del frontal y los laterales del aparato.

MANTENIMIENTO

¡ADVERTENCIA!

DURANTE LA REPARACIÓN DE ESTE APARATO, PODRÍA TENER QUE CORTAR BRIDAS DE CABLES PARA PONER ACCEDER A ALGUNAS PIEZAS PARA SU DESMONTAJE.

LAS BRIDAS SE DEBERÁN VOLVER A COLOCAR CUANDO SE INSTALE DE NUEVO EL APARATO.

ESTE APARATO SOLAMENTE DEBE REPARARLO UNA PERSONA DEBIDAMENTE ACREDITADA.
ANTES DE REALIZAR TAREAS CON EL APARATO: Apague el aparato y retire la FUENTE DE ALIMENTACIÓN PARA ASEGURAR QUE EL APARATO NO CUENTA CON ALIMENTACIÓN ELÉCTRICA.

Espere al menos 10 minutos hasta que se haya enfriado el aparato.

Sustitución de la pila del mando a distancia
Sustituir por 2 pilas AAA. Asegúrese de que la pila se encuentra correctamente instalada en el mando a distancia.

Mantenimiento de los motores
Los motores empleados en el ventilador y en el efecto de llama vienen ya engrasados para prolongar su vida útil y no requieren volver a ser engrasados. Sin embargo, sí se recomienda la limpieza o aspirado periódicos de la unidad del ventilador/calefactor.

Reinicio del interruptor térmico de protección
El aparato dispone de un control electrónico de seguridad. Se trata de un dispositivo de seguridad que desconecta la estufa en caso de que el aparato se sobrecaliente por cualquier razón, como por ejemplo al cubrirse.

Si el calefactor deja de funcionar mientras continua con normalidad el efecto de llama, es un indicador de que el control de seguridad se ha activado.
Este control solamente puede reiniciarse una vez que el aparato se ha enfriado.

Para reiniciar el control de seguridad:

1. Pulse el botón STANDBY (modo de espera) del aparato para apagarlo y déjelo reposar durante unos 10 a 15 minutos.
2. **Asegúrese de que la fuente de alimentación esté desenchufada antes de proceder.**
   Elimine cualquier obstrucción en la salida del ventilocalefactor u otras piezas internas.

3. Encienda el aparato y el control de seguridad se reiniciará. Compruebe que el aparato funciona con normalidad. Si el control de seguridad se activa de nuevo, el aparato deberá ser revisado por un electricista cualificado.

ΣΗΜΑΝΤΙΚΟ

ΜΕΡΗ ΤΟΥ ΕΞΩΤΕΡΙΚΟΥ ΠΕΡΙΒΛΗΜΑΤΟΣ ΤΗΣ ΠΑΡΟΥΣΑΣ ΣΥΣΚΕΥΗΣ ΘΕΩΡΟΥΝΤΑΙ ΑΠΟ ΤΟΝ ΚΑΤΑΣΚΕΥΑΣΤΗ ΩΣ ΕΠΙΦΑΝΕΙΑ ΕΡΓΑΣΙΑΣ Η ΟΠΟΙΑ ΘΕΡΜΑΙΝΕΤΑΙ ΟΤΑΝ ΤΟ ΣΩΜΑ ΕΙΝΑΙ ΣΕ ΛΕΙΤΟΥΡΓΙΑ. ΩΣ ΕΚ ΤΟΥΤΟΥ, ΣΥΝΙΣΤΑΤΑΙ ΝΑ ΧΡΗΣΙΜΟΠΟΙΕΙΤΑΙ ΠΡΟΣΤΑΤΕΥΤΙΚΗ ΣΗΤΑ Η ΟΠΟΙΑ ΘΑ ΣΥΜΜΟΡΦΩΝΕΤΑΙ ΜΕ ΤΟ ΠΡΟΤΥΠΟ BS 8423 (ΤΕΛΕΥΤΑΙΑ ΕΚΔΟΣΗ) ΟΤΑΝ ΠΑΡΕΥΡΙΣΚΟΝΤΑΙ ΜΙΚΡΑ ΠΑΙΔΙΑ, ΗΛΙΚΙΩΜΕΝΟΙ Ή ΑΣΘΕΝΕΙΣ.

Η ΓΡΙΛΙΑ ΕΞΟΔΟΥ ΤΟΥ ΘΕΡΜΑΝΤΙΚΟΥ ΘΕΡΜΑΙΝΕΤΑΙ ΠΟΛΥ ΚΑΤΑ ΤΗ ΛΕΙΤΟΥΡΓΙΑ.
ΜΗ ΣΚΕΠΑΖΕΤΕ ΤΗ ΓΡΙΛΙΑ ΕΞΟΔΟΥ Ή ΟΠΟΙΟΔΗΠΟΤΕ ΑΛΛΟ ΜΕΡΟΣ ΤΗΣ ΣΥΣΚΕΥΗΣ.

Για χρήση αποκλειστικά με ηλεκτρική παροχή 230V 50 Hz.

Διαβάστε προσεκτικά αυτές τις οδηγίες πριν από την εγκατάσταση και κρατήστε τις σε ασφαλές μέρος.

Θα τις χρειαστείτε όταν απαιτείται συντήρηση ή τεχνικός έλεγχος.

Η ΣΥΣΚΕΥΗ ΠΡΕΠΕΙ ΝΑ ΕΙΝΑΙ ΓΕΙΩΜΕΝΗ

ΤΟ ΠΑΡΟΝ ΠΡΟΪΟΝ ΕΙΝΑΙ ΚΑΤΑΛΛΗΛΟ ΜΟΝΟ ΓΙΑ ΧΩΡΟΥΣ ΜΕ ΚΑΛΗ ΜΟΝΩΣΗ ΚΑΙ ΓΙΑ ΠΕΡΙΣΤΑΣΙΑΚΗ ΧΡΗΣΗ.

Σημαντικες Πληροφοριες Και Υγεια Και Ασφαλεια

Διαβάστε προσεκτικά όλες τις οδηγίες προτού χρησιμοποιήσετε τη συσκευή.

Αφαιρέστε όλα τα υλικά συσκευασίας και φροντίστε να τα απορρίψετε σε κατάλληλη εγκατάσταση ανακύκλωσης. Μην τοποθετείτε τη συσκευή ακριβώς κάτω από μια σταθερή πρίζα τοίχου.

Μέρη του εξωτερικού περιβλήματος της παρούσας συσκευής θεωρούνται από τον κατασκευαστή ως επιφάνεια εργασίας η οποία θερμαίνεται όταν το σώμα είναι σε λειτουργία. Πρέπει να χρησιμοποιήσετε κατάλληλη προστατευτική σήτα για την προστασία παιδιών, ηλικιωμένων και ασθενών..

Μη χρησιμοποιείτε αυτή τη συσκευή σε μικρή απόσταση από μπανιέρα, ντους, πισίνα ή σε χώρο όπου η συσκευή θα μπορούσε να έρθει σε επαφή με νερό ή με υγρασία, π.χ. το μπάνιο του σπιτιού.

ΠΡΟΕΙΔΟΠΟΙΗΣΗ! ΜΗΝ ΤΗ ΣΚΕΠΑΖΕΤΕ

Μην αφήνετε να καλύπτεται η συσκευή ή να παρεμποδίζεται η είσοδος/έξοδος αέρα καθώς έτσι μπορεί να προκληθεί υπερθέρμανση. Παρατηρήστε το προειδοποιητικό σύμβολο στη συσκευή (δείτε παραπάνω).

Μόνο για χρήση σε εσωτερικό χώρο. Αυτή η συσκευή δεν είναι κατάλληλη για χρήση έξω από το σπίτι.

Αυτή η συσκευή πρέπει να εγκατασταθεί σε ένα ειδικά κατασκευασμένο περίβλημα. Βεβαιωθείτε ότι η συσκευή είναι επίπεδη και ότι τα έπιπλα, οι κουρτίνες κ.λπ. είναι τοποθετημένα κοντά σε 1m.

Όταν το καλώδιο ρεύματος πρέπει να περάσει από έναν χώρο τζακιού, πέτρινο περίβλημα κ.λπ., βεβαιωθείτε ότι έχουν τοποθετηθεί κατάλληλοι δακτύλιοι από καουτσούκ σε σημεία πιθανής φθοράς.

Εάν η συσκευή εγκατασταθεί μέσα σε ανοιχτό τζάκι, απομονώστε την καμινάδα για να μειώσετε τον κίνδυνο ρεύματος επιστροφής το οποίο μπορεί να ενεργοποιήσει την ασφάλεια θερμικής αποκοπής.

Κρατήστε το καλώδιο ρεύματος μακριά από ζεστές επιφάνειες και συνθήκες υψηλής θερμοκρασίας. Μην αφήνετε το καλώδιο ρεύματος να περνά μπροστά από τη συσκευή.

Όταν έχει γίνει η εγκατάσταση του θερμαντικού, η πρίζα πρέπει να είναι προσβάσιμη.

Σε περίπτωση βλάβης του καλωδίου ρεύματος, δεν επιτρέπεται να χρησιμοποιείτε τη συσκευή μέχρι την αντικατάσταση του καλωδίου. Για λόγους ασφάλειας, η αντικατάσταση πρέπει να πραγματοποιείται από εξουσιοδοτημένο τεχνικό της FireFX ή από άλλον επαγγελματία ηλεκτρολόγο.

ΠΡΟΣΟΧΗ: Προς αποφυγή κινδύνων λόγω ακούσιας επαναρρύθμισης της ασφάλειας θερμικής αποκοπής, η εν λόγω συσκευή δεν πρέπει να τροφοδοτείται μέσω εξωτερικής διάταξης διακοπής, όπως π.χ. χρονοδιακόπτη, ούτε να συνδέεται σε κύκλωμα που ενεργοποιείται και απενεργοποιείται τακτικά από την εταιρεία ηλεκτροδότησης.

Μη χρησιμοποιείτε τη συσκευή εάν έχει υποστεί βλάβη.

Οι επισκευές ηλεκτρικών συσκευών πρέπει να πραγματοποιούνται μόνο από ηλεκτρολόγο. Σε περίπτωση που η συσκευή δεν λειτουργεί ή έχει υποστεί βλάβη, θα πρέπει να επικοινωνήσετε με το κατάστημα από το οποίο αγοράστηκε η συσκευή.

Η συσκευή επιτρέπεται να χρησιμοποιείται από παιδιά ηλικίας από 8 ετών και πάνω και από άτομα με μειωμένες σωματικές, αισθητηριακές ή διανοητικές ικανότητες ή στερούμενα σχετικής εμπειρίας και γνώσης εφόσον αυτά βρίσκονται υπό επίβλεψη ή έχουν λάβει οδηγίες σχετικά με την ασφαλή χρήση της συσκευής και κατανοούν τους κινδύνους που συνεπάγεται η χρήση. Τα παιδιά δεν επιτρέπεται να παίζουν με τη συσκευή. Παιδιά δεν επιτρέπεται να πραγματοποιούν καθαρισμό ή συντήρηση επιπέδου χρήστη χωρίς επίβλεψη.

Τα παιδιά ηλικίας κάτω των 3 ετών δεν επιτρέπεται να πλησιάζουν τη συσκευή εκτός αν είναι υπό συνεχή επίβλεψη.

Τα παιδιά ηλικίας μεταξύ 3 και 8 ετών επιτρέπεται να ανάβουν ή να σβήνουν τη συσκευή μόνον εφόσον αυτή έχει τοποθετηθεί ή εγκατασταθεί στην προβλεπόμενη θέση κανονικής λειτουργίας και εφόσον αυτά είναι υπό επίβλεψη ή έχουν λάβει οδηγίες σχετικά με την ασφαλή χρήση της συσκευής και κατανοούν τους σχετικούς κινδύνους. Τα παιδιά ηλικίας μεταξύ 3 και 8 ετών δεν επιτρέπεται να βάζουν τη συσκευή στο ρεύμα, να τη ρυθμίζουν, να την καθαρίζουν ή να εκτελούν συντήρηση.

ΠΡΟΣΟΧΗ: Μερικά μέρη αυτού του προϊόντος μπορεί να υπερθερμανθούν και να προκαλέσουν εγκαύματα. Ιδιαίτερη προσοχή απαιτείται σε χώρους όπου βρίσκονται παιδιά και ευάλωτα άτομα.

Ωστόσο, η FireFX προτείνει::
Η συσκευή αυτή δεν προορίζεται για χρήση από άτομα κάτω των 12 ετών, άτομα με μειωμένες σωματικές, αισθητηριακές ή διανοητικές ικανότητες ή άτομα στερούμενα εμπειρίας και γνώσης στην ασφαλή λειτουργία της συσκευής.

Η συσκευή επιτρέπεται να χρησιμοποιείται από άτομα άνω των 12 ετών, υπό την προϋπόθεση ότι έχουν λάβει οδηγίες σχετικά με την ασφαλή χρήση της συσκευής και ότι κατανοούν τους σχετικούς κινδύνους. Άτομα άνω των 12 ετών επιτρέπεται επίσης να χειρίζονται τη συσκευή υπό την επίβλεψη υπεύθυνου ενήλικου.

Μέρη αυτής της συσκευής θερμαίνονται κατά τη διάρκεια της λειτουργίας της και γι' αυτό άτομα κάτω των 12 ετών δεν θα πρέπει σε καμία περίπτωση να μένουν μόνα τους με το προϊόν όταν αυτό βρίσκεται σε λειτουργία, εκτός εάν χρησιμοποιείται κατάλληλη προστατευτική σήτα για την αποτροπή άμεσης επαφής με τη συσκευή.

Τα παιδιά δεν επιτρέπεται να παίζουν με τη συσκευή.

Παιδιά δεν επιτρέπεται να πραγματοποιούν καθαρισμό ή συντήρηση επιπέδου χρήστη χωρίς επίβλεψη.

Οδηγιες Λειτουργιας

Οι συσκευές αυτές χρησιμοποιούν μοτέρ για τη δημιουργία του εφέ, οπότε ένας ελαφρός βόμβος κατά τη λειτουργία είναι φυσιολογικός.

ΠΡΟΕΙΔΟΠΟΙΗΣΗ!

Μη χρησιμοποιείτε τη συσκευή εάν έχει υποστεί βλάβη ή έχει πρόβλημα λειτουργίας. Εάν υποψιάζεστε ότι η συσκευή έχει υποστεί βλάβη ή έχει πρόβλημα λειτουργίας, καλέστε έναν εξειδικευμένο τεχνικό για να επιθεωρήσει τη συσκευή και, αν χρειάζεται, να αντικαταστήσει οποιοδήποτε εξάρτημα του ηλεκτρικού συστήματος πριν την ξαναχρησιμοποιήσετε.

ΣΗΜΕΙΩΣΗ:

Για να αποφευχθεί η υπερθέρμανση του προϊόντος, υπάρχει μια υστέρηση 10 δευτερολέπτων όταν ενεργοποιείται ή απενεργοποιείται ο ανεμιστήρας του αερόθερμου.

Ο πίνακας ελέγχου ελέγχει τις βασικές λειτουργίες. Χρησιμοποιήστε το τηλεχειριστήριο για έλεγχο όλων των λειτουργιών.

Μη βγάζετε τη συσκευή από την πρίζα ενώ η συσκευή λειτουργεί. Να χρησιμοποιείτε τις λειτουργίες στο τηλεχειριστήριο για να σβήνετε το ηλεκτρικό τζάκι και να βεβαιώνεστε ότι ο κεντρικός διακόπτης έχει μετακινηθεί στη θέση απενεργοποίησης πριν βγάλετε τη συσκευή από την πρίζα.

ΧΕΙΡΟΚΙΝΗΤΟΣ ΠΙΝΑΚΑΣ ΕΛΕΓΧΟΥ

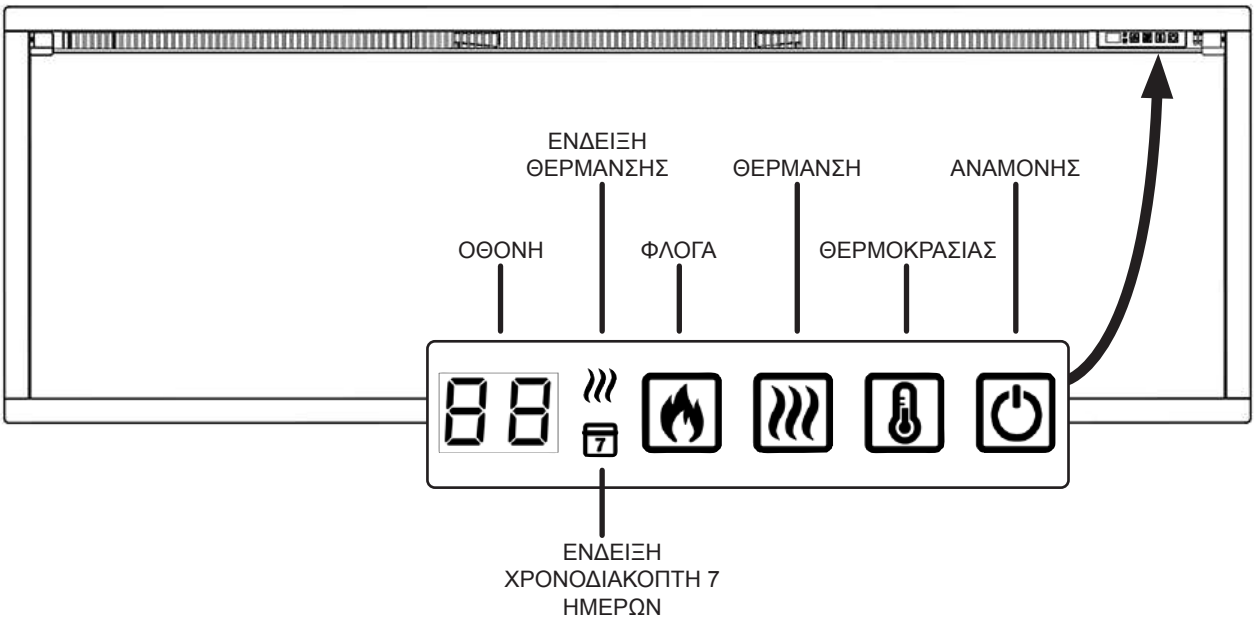

ΦΛΟΓΑ: Πατήστε για εναλλαγή μεταξύ 5 χρωμάτων φλόγας και της επιλογής απενεργοποίησης.

ΘΕΡΜΑΝΣΗ: Πατήστε για εναλλαγή μεταξύ χαμηλής και υψηλής θερμαντικής λειτουργίας και της επιλογής απενεργοποίησης.

ΘΕΡΜΟΚΡΑΣΙΑΣ: Πατήστε για ρύθμιση της απόκρισης του θερμαντικού σώματος στις συνθήκες θερμοκρασίας του περιβάλλοντος χώρου. Η θερμοκρασία ρυθμίζεται από 16°C–28°C (60°F–84°F) και στη συνέχεια στους 58°C (99°F).

ΑΝΑΜΟΝΗΣ: Ενεργοποιεί τη συσκευή με τις τελευταίες ρυθμίσεις που χρησιμοποιήθηκαν, συμπεριλαμβανομένου του θερμαντικού. Θέτει τη συσκευή σε κατάσταση αναμονής με απενεργοποίηση όλων των λειτουργιών.

Οδηγιες Λειτουργιας

ΤΗΛΕΧΕΙΡΙΣΤΗΡΙΟ

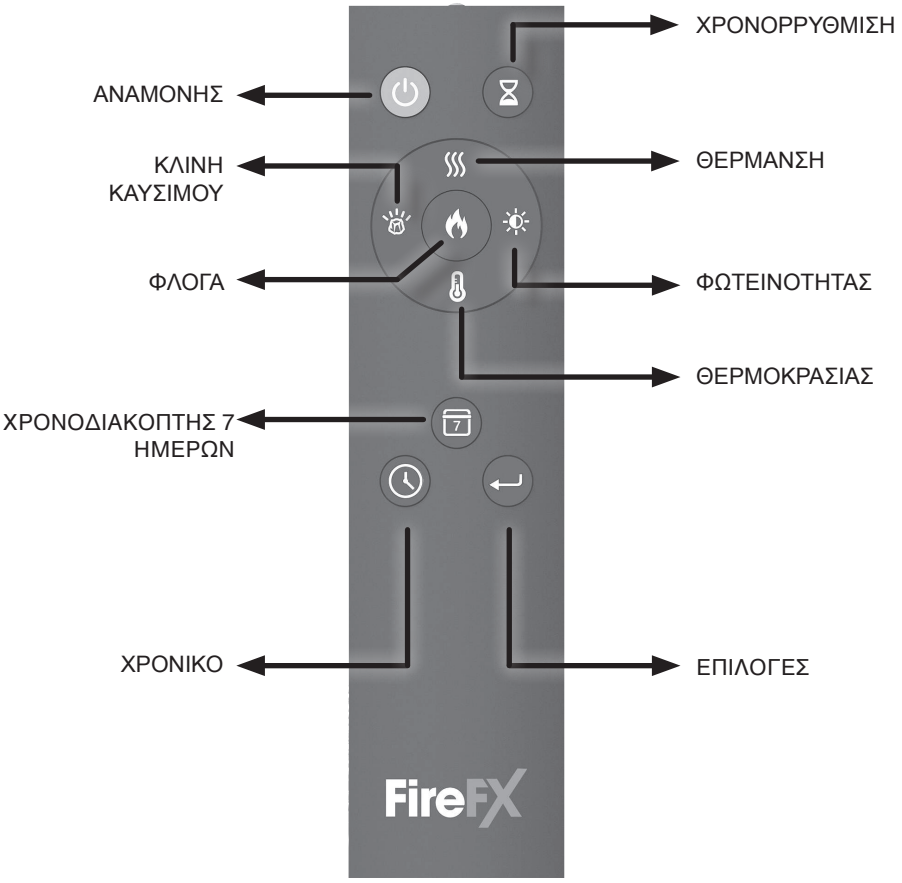

ΣΗΜΕΙΩΣΗ:
Να ακουμπάτε το τηλεχειριστήριο σε επίπεδη επιφάνεια στο δωμάτιο όπου είναι εγκατεστημένη η συσκευή και μακριά από οποιαδήποτε άμεση ροή θερμού αέρα.

ΑΝΑΜΟΝΗΣ ON/OFF	Πατήστε για ενεργοποίηση/απενεργοποίηση των εφέ φλόγας και του θερμαντικού.
ΘΕΡΜΑΝΣΗ	Εναλλαγή μεταξύ χαμηλής και υψηλής θερμαντικής λειτουργίας και της επιλογής απενεργοποίησης. **Lo=χαμηλή ρύθμιση θέρμανσης Hi=υψηλή ρύθμιση θέρμανσης.**
ΚΛΙΝΗ ΚΑΥΣΙΜΟΥ	Εναλλαγή μεταξύ 14 χρωμάτων της κλίνης καυσίμου και της επιλογής απενεργοποίησης.
ΦΩΤΕΙΝΟΤΗΤΑΣ	Εναλλαγή μεταξύ 5 ρυθμίσεων φωτεινότητας της φλόγας και της κλίνης καυσίμου.
ΦΛΟΓΑ	Εναλλαγή μεταξύ 5 χρωμάτων φλόγας και της επιλογής απενεργοποίησης.
ΘΕΡΜΟΚΡΑΣΙΑΣ	Ρύθμιση απόκρισης του θερμαντικού στη θερμοκρασία του δωματίου. Η θερμοκρασία ρυθμίζεται από 16°C–28°C (60°F–84°F) και στη συνέχεια στους 58°C (99°F). Κρατήστε πατημένο για 3 δευτερόλεπτα για εναλλαγή μεταξύ °C και °F.
ΧΡΟΝΟΔΙΑΚΟΠ-ΤΗΣ 7 ΗΜΕΡΩΝ	Πατήστε για ενεργοποίηση/απενεργοποίηση του χρονοδιακόπτη 7 ημερών. Κρατήστε πατημένο για να ξεκινήσει η ρύθμιση του χρονοδιακόπτη 7 ημερών.
ΧΡΟΝΟΡΡΥΘΜΙΣΗ	Ρυθμίστε το χρονικό διάστημα για το οποίο θέλετε να λειτουργεί η θέρμανση. Ο χρονοδιακόπτης μπορεί να ρυθμιστεί για διάστημα από 0,5 ώρα έως εννέα (9) ώρες, σε βήματα της μίας (1) ώρας.
ΧΡΟΝΙΚΟ	Πατήστε για να ορίσετε την ώρα έναρξης και λήξης της θέρμανσης στον χρονοδιακόπτη 7 ημερών. Πατήστε και κρατήστε πατημένο για να ορίσετε την τρέχουσα ώρα.

Οδηγιες Λειτουργιας

Χειρισμος Της Συσκευης – Προχωρημενες Λειτουργιες

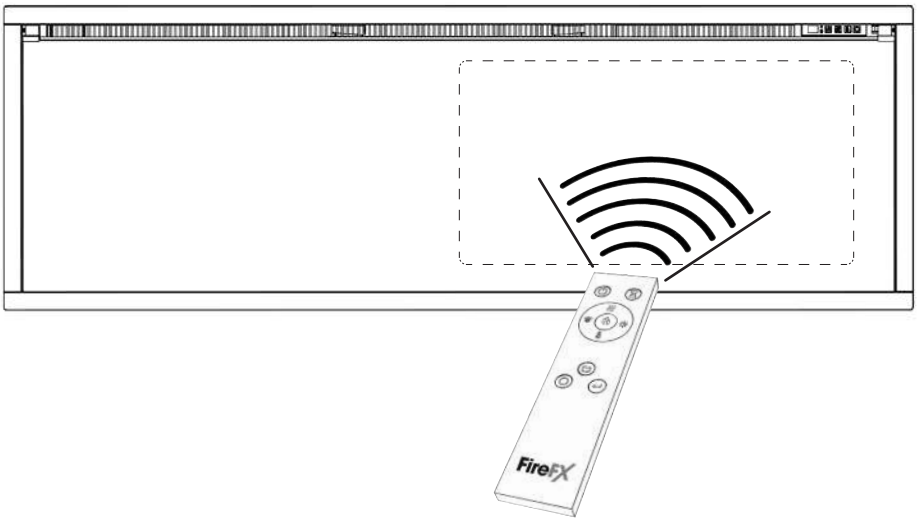

ΡΥΘΜΙΣΗ ΤΡΕΧΟΥΣΑΣ ΗΜΕΡΑΣ ΚΑΙ ΩΡΑΣ

- Κρατήστε πατημένο το κουμπί .
- Πατήστε επανειλημμένα το κουμπί για επιλογή ημερομηνίας. Θα εμφανιστούν οι ενδείξεις D1-D7, που αντιστοιχούν στις ημέρες Δευτέρα-Κυριακή
- Πιέστε για επιβεβαίωση της ημερομηνίας και για εισαγωγή στη ρύθμιση της ώρας.
- Πατήστε για ρύθμιση της ώρας.
- Πατήστε για αποθήκευση της ώρας και για εισαγωγή στη ρύθμιση των λεπτών.
- Πατήστε για ρύθμιση των λεπτών και για αποθήκευση.

ΡΥΘΜΙΣΗ ΧΡΟΝΟΔΙΑΚΟΠΤΗ 7 ΗΜΕΡΩΝ

- Κρατήστε πατημένο το κουμπί 7 στο τηλεχειριστήριο μέχρι να αναβοσβήσει η ένδειξη και να εισέλθετε σε λειτουργία ρύθμισης.
- Θα εμφανιστεί η ένδειξη D1 (Δευτέρα). Πατήστε για επιβεβαίωση, οπότε θα εμφανιστεί 00 στην οθόνη. Πατήστε για να ρυθμίσετε την ώρα ενεργοποίησης του θερμαντικού, και ξανά για επιβεβαίωση. Θα εμφανιστεί ξανά 00. Πατήστε για να ρυθμίσετε την ώρα απενεργοποίησης του θερμαντικού, και ξανά για επιβεβαίωση.

ΣΗΜΕΙΩΣΗ: Επιτρέπεται μόνο μία περίοδος ενεργοποίησης/ απενεργοποίησης της θέρμανσης ανά ημέρα.

- Επαναλάβετε τη διαδικασία για D2 έως D7 (Τρίτη έως Κυριακή). Η οθόνη εμφανίζει τις ρυθμίσεις ενεργοποίησης/ απενεργοποίησης του θερμαντικού από την προηγούμενη ημέρα. Για να αλλάξετε την ώρα, πατήστε το κουμπί
- Για να παραλείψετε μια ημέρα, ρυθμίστε την ώρα έναρξης και λήξης στο 00
- Κρατήστε πατημένο το κουμπί 7 για αποθήκευση των ρυθμίσεων μετά την Κυριακή. Η ένδειξη θα σταματήσει να αναβοσβήνει.
- Ο χρονοδιακόπτης 7 ημερών είναι έτοιμος μόνο όταν θα έχουν ρυθμιστεί όλες οι ημέρες από Δευτέρα έως Κυριακή. Αν η διαδικασία διακοπεί για περισσότερο από 20 δευτερόλεπτα, ακυρώνονται όλες οι ρυθμίσεις.

ΑΝΙΧΝΕΥΣΗ ΑΝΟΙΧΤΟΥ ΠΑΡΑΘΥΡΟΥ

Όταν ο πομπός ανιχνεύει απότομη πτώση της θερμοκρασίας του δωματίου, κρίνει ότι οφείλεται σε ανοιχτό παράθυρο: εμφανίζεται η προειδοποιητική εικόνα και η θέρμανση σβήνει αυτόματα.
Μετά την άνοδο της θερμοκρασίας του εσωτερικού χώρου ή με χειροκίνητη παρέμβαση (με χρήση του τηλεχειριστηρίου), θα επιστρέψει στην κανονική κατάσταση λειτουργίας.

Οδηγιες Λειτουργιας

Χειρισμος Της Συσκευης - Αντιμετωπιση Προβληματων

Οι εξαντλημένες μπαταρίες πρέπει να αφαιρούνται από τη συσκευή και να απορρίπτονται με ασφάλεια.

Βεβαιωθείτε ότι οι μπαταρίες του τηλεχειριστηρίου είναι καινούργιες και έχουν τοποθετηθεί σωστά.

Πετάξτε τις παλιές μπαταρίες σε κατάλληλη εγκατάσταση ανακύκλωσης.

Η αντικατάσταση των μπαταριών συνιστάται μετά από διάστημα 1 έτους.
Το τηλεχειριστήριο απαιτεί δύο αλκαλικές μπαταρίες AAA 1.5V.

Εξασφαλίστε τη σωστή πολικότητα.
Μη βραχυκυκλώνετε τις απολήξεις.

Μην επιχειρήσετε να επαναφορτίσετε μη επαναφορτιζόμενες μπαταρίες.

Αφαιρέστε τις επαναφορτιζόμενες μπαταρίες πριν από τη φόρτιση.

Μην αναμιγνύετε παλιές και νέες μπαταρίες.

Αφαιρέστε τις μπαταρίες αν η συσκευή δεν πρόκειται να χρησιμοποιηθεί για μεγάλο χρονικό διάστημα.

Η αλλαγή των μπαταριών δεν θα επηρεάσει τη χρονορρύθμιση. Βεβαιωθείτε ότι το ρολόι είναι ρυθμισμένο να δείχνει τη σωστή ώρα.

ΕΝΔΕΙΞΕΙΣ ΛΕΙΤΟΥΡΓΙΑΣ ΘΕΡΜΑΝΤΙΚΟΥ ΣΩΜΑΤΟΣ

Όταν το αερόθερμο χρησιμοποιείται σε συνδυασμό με τα εφέ της φλόγας ή της κλίνης καυσίμου, οι ενδείξεις λειτουργίας του θερμαντικού σώματος θα ανάψουν για 10 δευτερόλεπτα.

Τα LED θα φωτιστούν για 10 δευτερόλεπτα εάν το εφέ της φλόγας ή το εφέ της κλίνης καυσίμου είναι ενεργοποιημένο.
Αν το αερόθερμο χρησιμοποιείται ανεξάρτητα, οι ενδείξεις λειτουργίας του θερμαντικού θα μείνουν αναμμένες.

ΣΗΜΕΙΩΣΗ: ΟΙ ΕΝΔΕΙΞΕΙΣ ΤΟΥ ΘΕΡΜΑΝΤΙΚΟΥ ΠΑΡΑΜΕΝΟΥΝ ΑΝΑΜΜΕΝΕΣ ΟΣΟ ΕΙΝΑΙ ΕΝΕΡΓΟΣ Ο ΧΡΟΝΟΔΙΑΚΟΠΤΗΣ 7 ΗΜΕΡΩΝ.

Συντηρηση

ΠΡΟΕΙΔΟΠΟΙΗΣΗ!

ΒΕΒΑΙΩΘΕΙΤΕ ΠΡΙΝ ΑΠΟ ΚΑΘΕ ΚΑΘΑΡΙΣΜΑ ΟΤΙ Η ΣΥΣΚΕΥΗ ΕΙΝΑΙ ΑΠΕΝΕΡΓΟΠΟΙΗΜΕΝΗ.

Μη χρησιμοποιείτε ισχυρά καθαριστικά υγρά πάνω στο γυάλινο πλαίσιο. Μην ψεκάζετε υγρά απευθείας πάνω σε καμιά επιφάνεια της συσκευής.

ΚΑΘΑΡΙΣΜΟΣ ΓΥΑΛΙΟΥ

Καθαρίστε τη γυάλινη πρόσοψη με υγρό πανί και γυαλίστε την με πανάκι χωρίς χνούδια.

ΚΑΘΑΡΙΣΜΟΣ ΤΟΥ ΕΦΕ ΚΑΥΣΙΜΟΥ

1

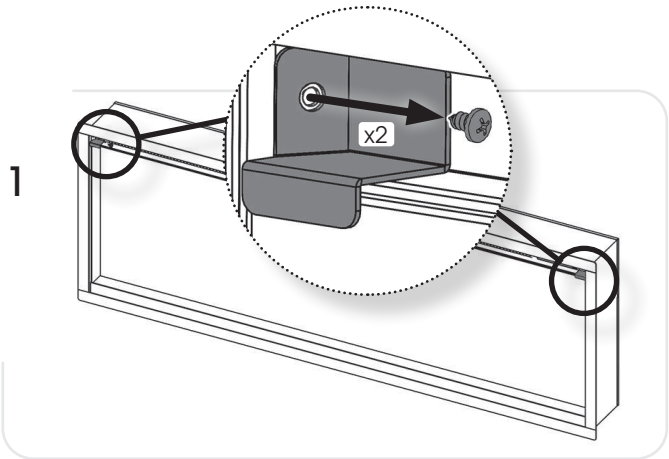

2

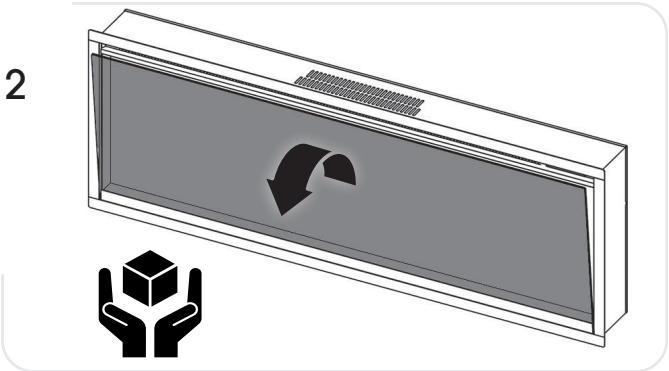

Αφαιρέστε και πλύνετε το εφέ καυσίμου για να αφαιρέσετε τυχόν σωματίδια σκόνης.
Εναλλακτικά, καθαρίστε το με πανάκι που δεν αφήνει χνούδι.
Βεβαιωθείτε ότι το εφέ είναι στεγνό πριν το επαναφέρετε στη θέση του.

Για αντικατάσταση του εφέ καυσίμου δείτε τις Οδηγίες Εγκατάστασης για τη διάταξη.

Να το επαναφέρετε στη θέση του με την αντίστροφη σειρά.

ΚΑΘΑΡΙΣΜΟΣ ΕΙΣΟΔΩΝ ΑΕΡΑ

Να καθαρίζετε τακτικά την είσοδο αέρα και τις γρίλιες εξόδου με μαλακό πανί ή με το ακροφύσιο μιας ηλεκτρικής σκούπας.

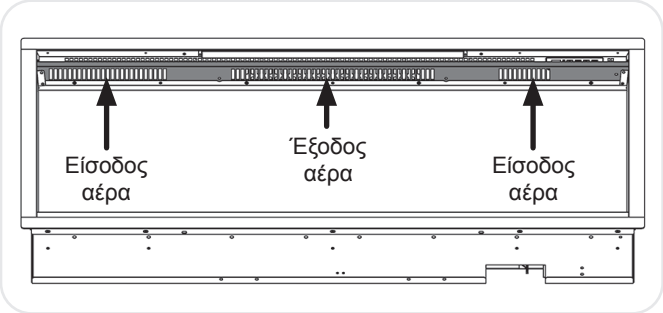

Η συσσώρευση σκόνης μπορεί να μειώσει την αποτελεσματική απόδοση του ανεμιστήρα και να έχει σαν αποτέλεσμα την ενεργοποίηση της ασφαλείας θερμικής αποκοπής.

Κρατήστε την περιοχή γύρω από τη συσκευή καθαρή και απαλλαγμένη από χνούδι, σκόνη ή τρίχες κατοικίδιων ζώων.

Ειδικότερα, η συσσώρευση σκόνης κ.λπ. μπορεί να συμβεί γύρω από την περιοχή του θερμαντικού σώματος. Προσέξτε ιδιαίτερα να καθαρίζετε τακτικά αυτή την περιοχή από παρόμοια σωματίδια ώστε να αποφεύγετε τη συσσώρευσή τους.

ΕΓΚΑΤΑΣΤΑΣΗ

Για συντήρηση και σέρβις το προϊόν πρέπει να αφαιρείται από τη θέση εγκατάστασής του. Σε καμία περίπτωση δεν επιτρέπεται να στερεώνεται η συσκευή με χρήση κόλλας ή σιλικόνης ή με οποιαδήποτε άλλη μέθοδο που θα δυσκόλευε την αφαίρεσή της, καθώς αυτό μπορεί να προκαλέσει ζημιά στη συσκευή ή στον χώρο της εγκατάστασής της.

ΓΕΝΙΚΑ

ΑΠΑΙΤΟΥΜΕΝΑ ΕΡΓΑΛΕΙΑ

Θα χρειαστούν κατσαβίδι, αεροστάθμη και τρυπάνι.

ΑΠΟΣΥΣΚΕΥΑΣΙΑ ΤΟΥ ΤΖΑΚΙΟΥ

ΠΡΟΕΙΔΟΠΟΙΗΣΗ! ΜΗ χρησιμοποιείτε τη συσκευή αν κάποιο εξάρτημά της είναι βρεγμένο.

Καλέστε αμέσως έναν εξειδικευμένο τεχνικό για να επιθεωρήσει και να αντικαταστήσει, αν χρειάζεται, οποιοδήποτε μέρος του ηλεκτρικού συστήματος.

Ανοίξτε προσεκτικά τη συσκευασία και αφαιρέστε το προστατευτικό υλικό (πολυστυρένιο).
Αφαιρέστε και πετάξτε την πλαστική σακούλα.
Κρατήστε κάθε πλαστικό περιτύλιγμα μακριά από παιδιά.
Διαχειριστείτε τα υλικά συσκευασίας με υπευθυνότητα.

Βεβαιωθείτε ότι έχετε ξεπακετάρει όλα τα μέρη και όλα τα εξαρτήματα προτού αποσύρετε τη συσκευασία.
Εάν είναι απαραίτητο, φυλάξτε την αρχική συσκευασία για περίπτωση μελλοντικής μεταφοράς ή/και αποθήκευσης.

Δοκιμάστε τη συσκευή πριν από την εγκατάσταση.

ΧΕΙΡΙΣΜΟΣ ΤΗΣ ΣΥΣΚΕΥΗΣ

ΤΟΠΟΘΕΤΗΣΗ ΤΟΥ ATMOS

Το νέο σας Atmos μπορεί να εγκατασταθεί σχεδόν οπουδήποτε στο σπίτι σας. Ωστόσο, όταν θα κάνετε την επιλογή της θέσης, φροντίστε να τηρούνται οι γενικές οδηγίες.

Είναι καλύτερο να εγκαταστήσετε τη συσκευή σε σημείο όπου δεν εκτίθεται άμεσα στο ηλιακό φως. .

Το θερμαντικό σώμα θα πρέπει ιδανικά να τοποθετηθεί μέσα ή πλάι σε έναν εσωτερικό επίπεδο τοίχο γυψοσανίδας ή πλινθοδομής. Τα εξαρτήματα στερέωσης που παρέχονται είναι αποκλειστικά για χρήση σε τοίχους με τούβλα. Βεβαιωθείτε ότι χρησιμοποιούνται κατάλληλα εξαρτήματα στερέωσης όταν στερεώνετε τη συσκευή σε οποιαδήποτε εσοχή ή ειδικά κατασκευασμένη κοιλότητα. Μπορεί επίσης να εγκατασταθεί μέσα σε ένα χτιστό τζάκι εφόσον πληροί τις παρακάτω προϋποθέσεις.
ΣΗΜΕΙΩΣΗ: Η παρούσα συσκευή δεν είναι κατάλληλη για τοποθέτηση σε τοίχο με διάκενο και όψη σε εξωτερικό χώρο ή με ανοιχτή καμινάδα ή με οποιοδήποτε άνοιγμα εκτεθειμένο σε υγρασία ή ρεύματα, εκτός εάν λαμβάνονται επαρκείς προφυλάξεις ώστε να αποφεύγεται η έκθεση της συσκευής σε υγρασία ή δυνατά ρεύματα.

Σε εντοιχισμένο πλαίσιο: Για εξωτερικούς τοίχους, μονώστε το περίβλημα στον ίδιο βαθμό που κάνετε μόνωση για το υπόλοιπο σπίτι, τοποθετώντας φράγμα υδρατμών και γυψοσανίδα σύμφωνα με τις απαιτήσεις του τοπικού οικοδομικού κανονισμού. Μη μονώνετε την ίδια τη συσκευή.

Σε χτιστές καμινάδες: Το κλείστρο του καπνοσωλήνα (του μπουριού) πρέπει να είναι κλειστό, αν αυτό είναι ασφαλές, κατά την εγκατάσταση της μονάδας. Βεβαιωθείτε ότι το τζάκι και η καμινάδα είναι καθαρά και σε καλή κατάσταση λειτουργίας, και ότι όλα τα ανοίγματα καθαρισμού της καμινάδας κλείνουν στεγανά και δεν επιτρέπουν την είσοδο αέρα στην καμινάδα.

Εγκαταστήστε ένα σφραγισμένο καπάκι εξαερισμού και ένα μεταλλικό κάλυμμα στο πάνω μέρος της χτιστής καμινάδας για να αποτρέψετε τη διαρροή νερού και την κίνηση του αέρα μέσα στην κοιλότητα. Μη μονώνετε την ίδια τη συσκευή.

Σημείωση: Η ανοιχτή καμινάδα δεν είναι κατάλληλη για τον εξαερισμό του θαλάμου.

Βεβαιωθείτε ότι δεν υπάρχουν σωλήνες ή καλώδια πίσω από την περιοχή όπου θα ανοίξετε τρύπες.

Να φροντίζετε πάντα να στηρίζεται επαρκώς η συσκευή και να κάθεται σε σταθερή κατασκευή όταν είναι τοποθετημένη ψηλότερα από το δάπεδο.

Ιδανικά η συσκευή θα πρέπει να βρίσκεται κοντά σε κατάλληλη πρίζα τοίχου για να είναι δυνατή η σύνδεση. Μπορείτε να χρησιμοποιήσετε προέκταση από μια απομακρυσμένη πρίζα, αλλά πρέπει να την εγκαταστήσει ηλεκτρολόγος.
Η πρίζα πρέπει να είναι εύκολα προσβάσιμη για να μπορείτε να βγάλετε εύκολα τη συσκευή από το ρεύμα.

Σε περίπτωση βλάβης του καλωδίου ρεύματος, θα πρέπει να επιδιορθωθεί από τον κατασκευαστή, από εξουσιοδοτημένο σέρβις ή επαγγελματία ηλεκτρολόγο.

Βεβαιωθείτε ότι δεν υπάρχουν κουρτίνες και έπιπλα κοντά στην επιλεγμένη θέση, καθώς θα αποτελούσαν δυνητικό κίνδυνο πυρκαγιάς ή μπορεί να εμποδίζουν τους αγωγούς εξόδου του θερμαντικού σώματος.

ΠΡΟΕΙΔΟΠΟΙΗΣΗ! ΦΡΟΝΤΙΣΤΕ ΟΛΑ ΤΑ ΕΥΦΛΕΚΤΑ ΥΛΙΚΑ ΝΑ ΕΙΝΑΙ ΤΟΥΛΑΧΙΣΤΟΝ 1 ΜΕΤΡΟ ΜΑΚΡΙΑ ΑΠΟ ΤΗΝ ΠΡΟΣΟΨΗ ΤΟΥ ΗΛΕΚΤΡΙΚΟΥ ΤΖΑΚΙΟΥ.

ΑΠΑΙΤΗΣΕΙΣ ΤΕΧΝΙΚΟΥ ΕΛΕΓΧΟΥ

ΠΡΟΕΙΔΟΠΟΙΗΣΗ!

ΚΑΤΑ ΤΗ ΔΙΑΡΚΕΙΑ ΤΟΥ ΤΕΧΝΙΚΟΥ ΕΛΕΓΧΟΥ ΤΗΣ ΣΥΣΚΕΥΗΣ, ΙΣΩΣ ΧΡΕΙΑΣΤΕΙ ΝΑ ΚΟΨΕΤΕ ΔΕΤΗΡΕΣ ΚΑΛΩΔΙΩΝ ΓΙΑ ΚΑΛΥΤΕΡΗ ΠΡΟΣΒΑΣΗ Η ΝΑ ΒΓΑΛΕΤΕ ΚΑΠΟΙΟ ΕΞΑΡΤΗΜΑ ΑΠΟ ΤΗ ΘΕΣΗ ΤΟΥ.

ΦΡΟΝΤΙΣΤΕ ΝΑ ΤΑ ΕΠΑΝΑΦΕΡΕΤΕ ΣΤΗ ΘΕΣΗ ΤΟΥΣ ΚΑΤΑ ΤΗΝ ΕΠΑΝΑΣΥΝΑΡΜΟΛΟΓΗΣΗ ΤΗΣ ΣΥΣΚΕΥΗΣ.

Η ΠΑΡΟΥΣΑ ΣΥΣΚΕΥΗ ΠΡΕΠΕΙ ΝΑ ΣΥΝΤΗΡΕΙΤΑΙ ΜΟΝΟ ΑΠΟ ΕΞΕΙΔΙΚΕΥΜΕΝΟ ΠΡΟΣΩΠΙΚΟ.
ΠΡΙΝ ΑΠΟ ΟΠΟΙΑΔΗΠΟΤΕ ΤΕΧΝΙΚΗ ΕΡΓΑΣΙΑ ΣΤΗ ΣΥΣΚΕΥΗ: ΣΒΗΣΤΕ ΤΗ ΣΥΣΚΕΥΗ ΚΑΙ ΒΓΑΛΤΕ ΤΗΝ ΑΠΟ ΤΟ ΡΕΥΜΑ ΦΡΟΝΤΙΖΟΝΤΑΣ ΝΑ ΜΗΝ ΥΠΑΡΧΕΙ ΠΑΡΟΧΗ ΗΛΕΚΤΡΙΚΟΥ ΣΤΗ ΣΥΣΚΕΥΗ.
Περιμένετε τουλάχιστον 10 λεπτά μέχρι να κρυώσει η συσκευή.

Αντικατάσταση μπαταρίας τηλεχειριστηρίου
Αντικαταστήστε με 2 μπαταρίες AAA. Βεβαιωθείτε ότι οι μπαταρίες έχουν τοποθετηθεί σωστά στο τηλεχειριστήριο.

Συντήρηση μοτέρ
Το μοτέρ που χρησιμοποιείται στο εφέ φλόγας είναι προλιπασμένο για να έχει παρατεταμένη διάρκεια ζωής και δεν χρειάζεται περισσότερη λίπανση. Ωστόσο, συνιστάται ο περιοδικός καθαρισμός της θερμαντικής μονάδας με πανί ή ηλεκτρική σκούπα.

Επανεκκίνηση της ασφάλειας θερμικής αποκοπής
Η συσκευή διαθέτει Ηλεκτρονικό Έλεγχο Ασφάλειας (E.S.). Πρόκειται για μια διάταξη ασφάλειας που σβήνει τη συσκευή εάν υπερθερμανθεί για οποιονδήποτε λόγο, π.χ. όταν την έχουμε σκεπάσει.
Αν σταματήσει να λειτουργεί το αερόθερμο ενώ το φαινόμενο της φλόγας εξακολουθεί να λειτουργεί κανονικά, αυτό δείχνει ότι έχει τεθεί σε λειτουργία ο Ηλεκτρονικός Έλεγχος Ασφάλειας. Μπορούμε να επανεκκινήσουμε τον Ηλεκτρονικό Έλεγχο Ασφάλειας μόνο όταν θα έχει κρυώσει η συσκευή.

Για να επανεκκινήσετε τον Ηλεκτρονικό Έλεγχο Ασφάλειας:

1. Πατήστε το κουμπί STANDBY στη συσκευή για να την απενεργοποιήσετε και αφήστε την για περίπου 10-15 λεπτά.

2. Προτού προχωρήσετε, βεβαιωθείτε ότι η παροχή ρεύματος δεν είναι συνδεδεμένη στην πρίζα.
Αφαιρέστε κάθε εμπόδιο που μπορεί να υπάρχει στην έξοδο του αερόθερμου ή σε άλλα εσωτερικά στοιχεία.

3. Ανάψτε ξανά τη συσκευή και ο Ηλεκτρονικός Έλεγχος Ασφάλειας θα τεθεί πάλι σε λειτουργία. Βεβαιωθείτε ότι η συσκευή λειτουργεί κανονικά. Αν ο Ηλεκτρονικός Έλεγχος Ασφάλειας ενεργοποιηθεί ξανά, τότε θα πρέπει να ζητήσετε να γίνει έλεγχος από ηλεκτρολόγο.

UWAGA

CZĘŚCI ZEWNĘTRZNEJ OBUDOWY TEGO URZĄDZENIA SĄ UWAŻANE PRZEZ PRODUCENTA ZA POWIERZCHNIĘ ROBOCZĄ, KTÓRA NAGRZEWA SIĘ, GDY TERMOWENTYLATOR JEST WŁĄCZONY. ZALECA SIĘ STOSOWANIE PARAWANA KOMINKOWEGO ZGODNEGO ZE STANDARDEM BS 8423 (NAJNOWSZE WYDANIE) W OBECNOŚCI MAŁYCH DZIECI LUB OSÓB STARSZYCH. KRATKA WYLOTOWA TERMOWENTYLATORA BARDZO SIĘ NAGRZEWA PODCZAS PRACY.
NIE WOLNO PRZYKRYWAĆ ANI BLOKOWAĆ KRATKI WYLOTOWEJ ANI ŻADNEJ CZĘŚCI URZĄDZENIA.

Do użytku wyłącznie z zasilaniem elektrycznym 230V 50Hz.
Przed instalacją należy uważnie przeczytać niniejszą instrukcję i przechowywać ją w bezpiecznym miejscu. Będą one potrzebne do serwisowania urządzenia.

URZĄDZENIE MUSI BYĆ UZIEMIONE.
TEN PRODUKT NADAJE SIĘ TYLKO DO DOBRZE IZOLOWANYCH POMIESZCZEŃ I DO SPORADYCZNEGO UŻYTKU.

Ważne informacje użytkowania i bezpieczeństwa.

Przeczytaj uważnie całą instrukcje przed włączeniem urządzenia pierwszy raz.

Usuń całe opakowanie i podaj recyklingowi.

Nie należy montować urządzenia poniżej gniazdka z prądem elektrycznym.

Elementy zewnętrznej obudowy tego urządzenia są uważane przez producenta za powierzchnię roboczą, która się nagrzewa, gdy termowentylator jest włączony. Należy użyć odpowiedniego parawana kominkowego, aby chronić dzieci i osoby starsze.

Nie używaj tego urządzenia w bezpośrednim otoczeniu wanny, prysznica, basenu lub innego miejsca, w którym urządzenie może wejść w kontakt z wodą lub wilgocią, np. w łazience.

UWAGA! NIE PRZYKRYWAĆ

Nie wolno przykrywać urządzenia ani blokować wlotu/wylotu powietrza termowentylatora, ponieważ urządzenie może się przegrzać. Zwróć uwagę na symbol ostrzegawczy na urządzeniu (patrz wyżej).

Wyłącznie do użytku wewnątrz budynku. Urządzenie nie nadaje się do użytku na zewnątrz domu lub mieszkania.

Urządzenie musi być zabudowane. Należy upewnić się, że urządzenie jest wypoziomowane, a meble, zasłony itp, znajdują sie w odległości większej niż 1m.

Jeżeli przewód zasilania elektrycznego musi przechodzić przez ścianę lub obudowę, należy zapewnić odpowiednie dodatkowe zabezpieczenie w możliwych punktach zużycia kabla zasilania.
W przypadku montażu w istniejącym palenisku z otwartym kominem, należy go zaślepić, aby zmniejszyć ryzyko powstania ciągu wstecznego, który może włączyć wyłącznik bezpieczeństwa.
Przewód zasilający należy trzymać z dala od gorących powierzchni i wysokiej temperatury.
Nie należy prowadzić przewodu zasilającego z przodu urządzenia.

Po zainstalowaniu kominka należy zapewnić łatwy dostep do wtyczki zasilania.

Jeśli kabel zasilający jest uszkodzony, nie używaj urządzenia do czasu jego wymiany. Ze względów bezpieczeństwa wymiana musi zostać przeprowadzona przez przedstawiciela serwisu FireFX lub elektryka.

UWAGA: W celu uniknięcia zagrożenia związanego z przypadkowym rozregulowaniem wyłącznika termicznego, urządzenie nie może być zasilane przez zewnętrzne urządzenie podłączone do timera lub do obwodu, który regularnie włącza i wyłącza zasilanie.

NIE używaj urządzenia, jeśli jest uszkodzone.

Naprawy urządzeń elektrycznych mogą być wykonywane wyłącznie przez elektryka z uprawnieniami. Jeśli urządzenie nie działa lub uległo uszkodzeniu, należy skontaktować się z firmą, gdzie urządzenie zostało zakupione.

To urządzenie może być używane przez dzieci w wieku od 8 lat oraz osoby o ograniczonych zdolnościach fizycznych, sensorycznych lub fizycznych, lub nieposiadających doświadczenia i wiedzy, jeżeli będą one nadzorowane lub zostaną poinstruowane w zakresie użytkowania urządzenia w bezpieczny sposób i rozumieją związane z tym zagrożenia. Dzieci nie powinny bawić się urządzeniem.

Czyszczenie i konserwacja nie mogą być wykonywane przez dzieci bez nadzoru.

Dzieci w wieku poniżej 3 lat powinny być trzymane z dala od urządzenia, chyba że są pod stałym nadzorem.

Dzieci w wieku od 3 do 8 lat mogą jedynie włączać/wyłączać urządzenie pod warunkiem, że zostało ono umieszczone lub zainstalowane w przewidzianej dla niego normalnej pozycji i otrzymały nadzór lub instrukcje dotyczące użytkowania urządzenia w bezpieczny sposób i rozumieją związane z tym zagrożenia. Dzieci w wieku od 3 lat do 8 lat nie mogą podłączać, regulować i czyścić urządzenia lub serwisować.

UWAGA: Niektóre elementy tego produktu mogą stać się bardzo gorące i spowodować oparzenia. Szczególną uwagę należy zwracać kiedy w otoczeniu urządzenia znajdują się małe dzieci.

FireFX zaleca:
Urządzenie nie jest przeznaczone do użytku przez osoby poniżej 12 roku życia, osoby o ograniczonych zdolnościach fizycznych, sensorycznych lub fizycznych, sensorycznych lub umysłowych lub osoby z brakiem doświadczenia i wiedzy w zakresie bezpiecznej obsługi urządzenia.

Urządzenie może być obsługiwane przez osoby powyżej 12 roku życia, pod warunkiem, że zostały one przeszkolone w zakresie bezpiecznego użytkowania i rozumieją związane z tym zagrożenia.

Osoby w wieku powyżej 12 lat mogą również obsługiwać urządzenie pod nadzorem odpowiedzialnej osoby dorosłej.

Elementy tego urządzenia nagrzewają się podczas pracy i pod żadnym pozorem nie należy pozostawiać osób poniżej 12 roku życia sam na sam z produktem, gdy jest on uruchomiony, chyba że używana jest odpowiedni parawan ochronny, który zapewni odpowiednią osłone chroniąca przed możliwością bezpośredniego kontaktu z urządzeniem.

Dzieci nie powinny bawić się urządzeniem.

Czyszczenie i konserwacja nie mogą być wykonywane przez dzieci bez nadzoru.

Instrukcja Obsługi

Urządzenie wykorzystuje silniki do tworzenia efektu; hałas podczas pracy jest normalny i może sie objawiac cichym brzęczenie.

UWAGA!

Nie używaj urządzenia, jeśli jest uszkodzone lub działa nieprawidłowo. Jeśli podejrzewasz, że urządzenie jest uszkodzone lub nieprawidłowo działa, należy wezwać wykwalifikowanego serwisanta aby sprawdził urządzenie i w razie potrzeby wymienił uszkodzoną część elektryczną, jeśli to konieczne, przed ponownym użyciem.

UWAGA:

Aby zapobiec przegrzaniu, występuje 10-sekundowe opóźnienie podczas włączania i wyłączania termowentylatora.
Przycisk na urządzeniu steruje podstawowymi funkcjami. Użyj pilota do obsługi wszystkich pozostałych funkcji.

Nie wolno wyciągać kabla zasilającego z gniazdka podczas pracy urządzenia. Użyj pilota, aby wyłączyć kominek i upewnij się, że główny włącznik zasilania na kominku został ustawiony w pozycji wyłączonej, przed wyciągnieciem kabla zasilającego z gniazdka.

RĘCZNY PANEL STEROWANIA

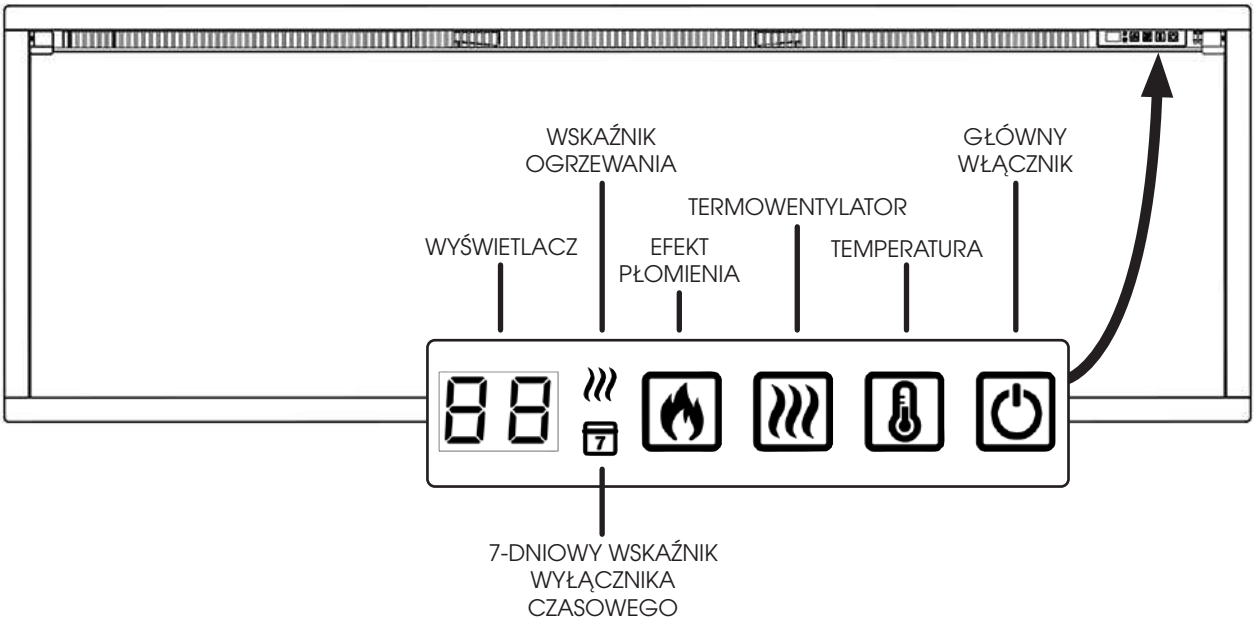

EFEKT PŁOMIENIA: Naciśnij, aby zmienić efekt płomienia (5 opcji) i wyłączyć urządzenie.

TERMOWENTYLATOR: Naciśnij, aby wlączyć grzanie na niskim i wysokim poziomie i wyłączyć.

TEMPERATURA: Naciśnij, aby regulować temperaturę otoczenia w pomieszczeniu. Temperatura jest regulowana w zakresie 16 °C - 28 °C (60 °F - 84 °F), a następnie 58°C (99°F).

GŁÓWNY WŁĄCZNIK: Włącza urządzenie z ostatnio używanymi ustawieniami, w tym z funkcją grzewczą. Przełącza urządzenie w tryb gotowości z wyłączonymi wszystkimi funkcjami.

PL

Instrukcja Obsługi

PILOT ZDALNEGO STEROWANIA

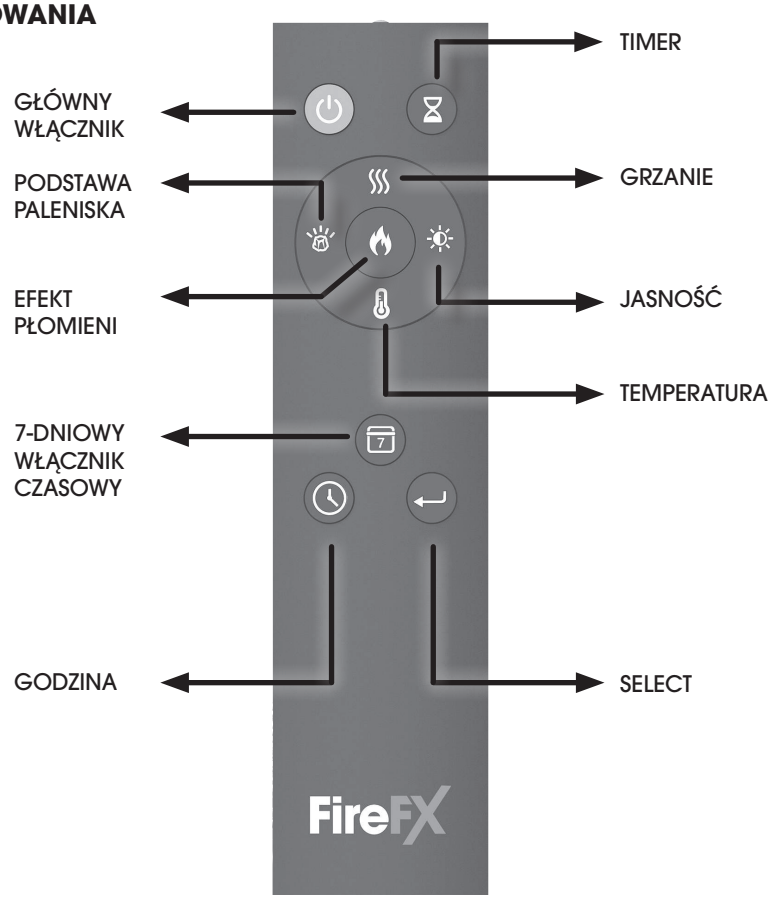

UWAGA:
Pilot zdalnego sterowania należy trzymać na płaskiej powierzchni w pomieszczeniu, w którym zainstalowano urządzenie, z dala od gorącego powietrza.

GŁÓWNY WŁĄCZNIK	Naciśnij, aby włączyć/wyłączyć efekty płomienia i funkcje grzania
GRZANIE	Przełączanie między niską, wysoką i wyłączoną funkcja grzania. **Lo=niska** temperatura **HI=wysoka** temperatura
PODSTAWA PALENISKA	Przełączanie między 14 kolorami podstawy paleniska i wyłączenie.
JASNOŚĆ	Przełączanie między 5 ustawieniami jasności efektu płomieni i podstawy paleniska.
EFEKT PŁOMIENI	Przełączanie 5 kolorów efektu płomieni i wyłączenie.
TEMPERATURA	Regulacja termowentylatora do temperatury pomieszczenia. Temperatura jest regulowana w zakresie 16°C-28°C (60°F-84°F) i następnie 58°C (99°F). Przytrzymaj przez 3 sekundy, aby przełączyć °C/°F.
7-DNIOWY WŁĄCZNIK CZASOWY	Naciśnij, aby włączyć/wyłączyć 7-dniowy włącznik czasowy. Przytrzymaj, aby rozpocząć ustawianie 7-dniowego włącznika.
TIMER	Ustaw żądany czas działania kominka. Timer można ustawić w zakresie od 0,5 godziny do dziewięciu (9) godzin, w przyrostach co jedną (1) godzinę.
GODZINA	Naciśnij, aby ustawić czas rozpoczęcia i zakończenia ogrzewania w ramach 7-dniowego włącznika czasowego. Naciśnij i przytrzymaj, aby ustawić godzine.

Instrukcja Obsługi

Obsługa urządzenia - zaawansowane funkcje

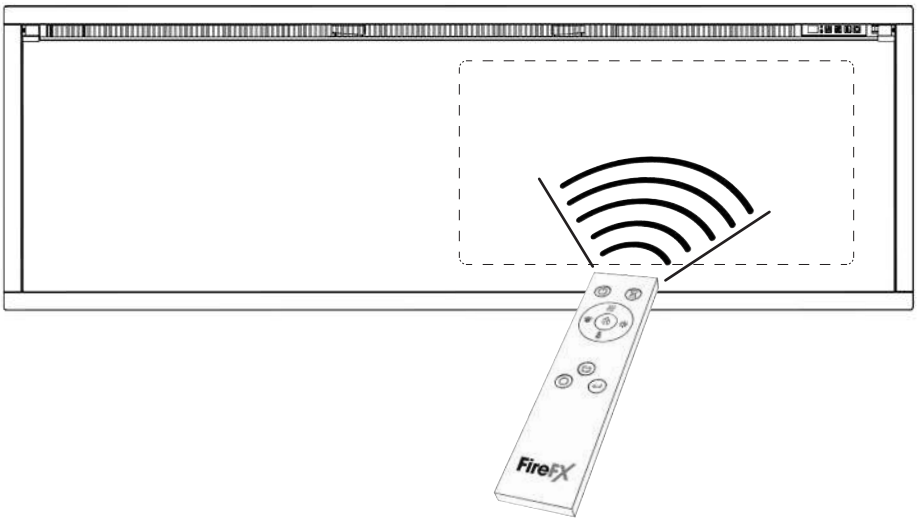

USTAWIANIE BIEŻĄCEGO DNIA I GODZINY

- Przytrzymaj przycisk ⏲ .
- Naciśnij ⏲ kilkakrotnie, aby wybrać datę. D1-D7 będą wyświetlane dla poniedziałek-niedziela.
- Naciśnij przycisk ↵ aby potwierdzić datę i przejść do ustawienia godziny.
- Naciśnij przycisk ⏲ aby ustawić godzinę.
- Naciśnij przycisk ↵ aby zapisać godzinę i przejść do ustawień minut.
- Naciśnij ⏲ aby ustawić minutę i ↵ zapisać.

USTAWIANIE 7-DNIOWEGO WŁĄCZNIKA CZASOWEGO

- Przytrzymaj przycisk 7 na pilocie, aż wskaźnik zacznie migać, aby przejść do trybu ustawień.
- Pojawi się D1 (poniedziałek). Naciśnij przycisk ↵ aby potwierdzić, aż na wyświetlaczu pojawi się 00.
  Naciśnij przycisk ⏲ aby ustawić czas włączenia funkcji grzania, naciśnij przycisk ⏲ aby potwierdzić.

  Na wyświetlaczu ponownie pojawi się 00. Naciśnij ⏲ aby ustawić czas wyłączenia funkcji grzania, naciśnij ↵ aby potwierdzić.
  UWAGA: Na każdy dzień przypada jeden okres włączenia/wyłączenia funkcji grzania.
- Powtórz kroki dla D2 do D7 (od wtorku do niedzieli). Wyświetlacz pokaże czasy włączenia/wyłączenia funkcji grzania z ostatniego dnia. Aby zmienić czas, naciśnij przycisk ⏲
- Aby pominąć jakiś dzień, ustaw czas rozpoczęcia i zakończenia na 00
- Przytrzymaj przycisk 7 aby zapisać ustawienia po niedzieli. Wskaźnik przestanie migać.
- Tygodniowy wyłącznik czasowy jest włączony tylko po zaprogramowaniu całego tygodnia, od Poniedziałku do Niedzieli.
  Przerwa dłuższa niż 20 sekund spowoduje anulowanie całego trybu ustawienia.

WYKRYWANIE OTWARTEGO OKNA

Gdy czujnik wykryje gwałtowny spadek temperatury w pomieszczeniu, to zakwalifikuje to jako otwarte okno: wyświetlona zostanie ikona ostrzeżenia „oP" i funkcja ogrzewania zostanie automatycznie wyłączona.
Po wzroście temperatury w pomieszczeniu lub interwencji użytkownika (za pomocą pilota zdalnego sterowania), urządzenie powróci do normalnego trybu pracy.

Instrukcja Obsługi

Obsługa urządzenia - rozwiązywanie problemów

Zużyte baterie należy wyjąć i bezpiecznie zutylizować.

Upewnij się, że baterie w pilocie są włożone prawidłowo.
Zużyte baterie należy oddać do odpowiedniego punktu recyklingu.
Zaleca się wymianę baterii co 12 miesięcy.
Pilot wymaga dwóch baterii alkalicznych AAA 1,5 V.
Należy zwrócić uwagę na prawidłową biegunowość.
Nie należ modyfikować styków terminali pilota.
Nie należy ładować baterii nie przystosowanych do wielokrotnego ładowania.
Przed ładowaniem należy wyjąć baterie wielokrotnego ładowania.
Nie mieszać starych i nowych baterii.
Wyjmij baterie, jeśli urządzenie nie jest używane przez dłuższy okres czasu.

Wymiana baterii nie wpłynie na ustawienia trybu timera. Upewnij się, że zegar jest ustawiony na prawidłową godzinę.

WSKAŹNIKI PRACY TERMOWENTYLATORA

Gdy termowentylator jest używany w połączeniu z efektem płomienia, wskaźniki pracy termowentylatora zaświecą się na 10 sekund.
Diody LED będą świecić przez 10 sekund, jeśli efekt płomieni lub podstawa paleniska jest włączona.
Jeśli funkcja grzania jest używana niezależnie, wskaźniki pracy termowentylatora pozostaną włączone.
Uwaga: Wskaźniki termowentylatora pozostają włączone, gdy aktywny jest 7-dniowy włącznik czasowy.

PL

Serwis

UWAGA!

NALEŻY UPEWNIĆ SIĘ, ŻE URZĄDZENIE JEST WYŁĄCZONE PRZED CZYSZCZENIEM.

Nie należy stosować ściernych środków czyszczących na szybie urządzenia.
Nie należy rozpylać płynów czyszczących bezpośrednio na żadną powierzchnię urządzenia.

CZYSZCZENIE SZKŁA

Przetrzyj szklaną szybę wilgotną szmatką i wypoleruj niestrzępiącą się ściereczką do kurzu.

CZYSZCZENIE EFEKTU PALENISKA

1

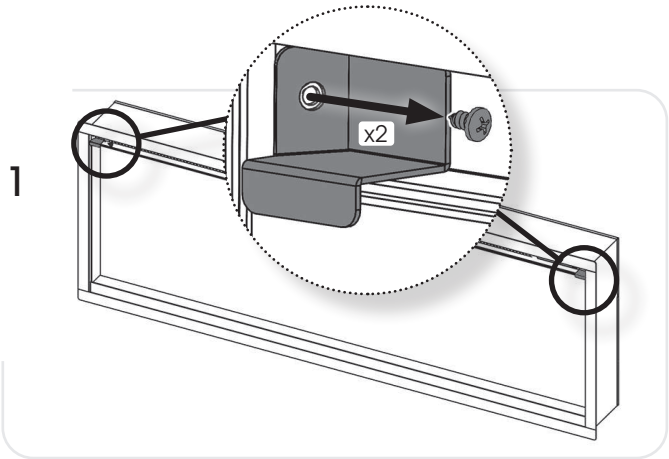

2

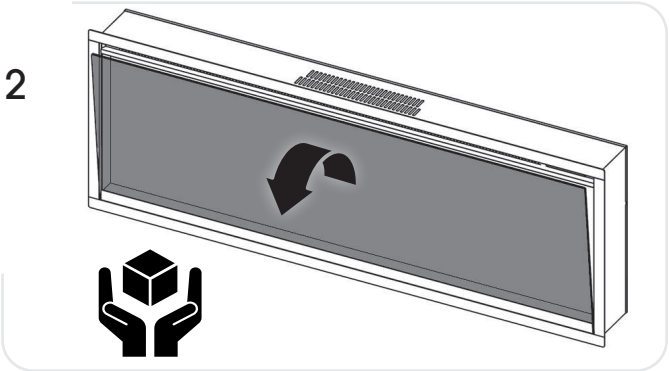

Wyjmij i umyj efekt paleniska, aby usunąć wszelkie cząsteczki kurzu.

Ewentualnie wyczyść za pomocą niestrzępiącej się ściereczki do kurzu.
Przed montażem upewnij się, że każdy element jest suchy.

Montaż efektu paleniska, patrz instrukcja montażu.

Zamontuj w odwrotnej kolejności.

CZYSZCZENIE KRATEK WLOTU POWIETRZA

Kratki wlotu i wylotu powietrza należy regularnie czyścić miękką szmatką lub dyszą odkurzacza.

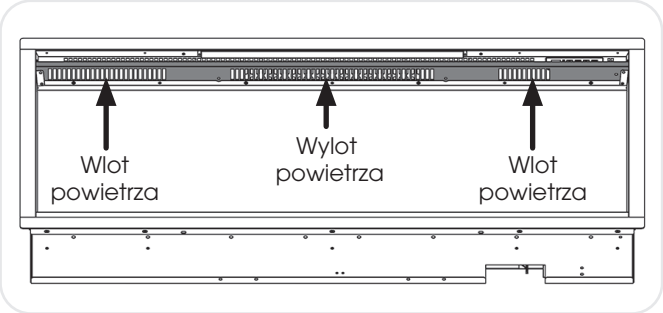

Nagromadzony kurz może hamować wydajną pracę wentylatora i prowadzić do aktywacji wyłącznika bezpieczeństwa.g.

Obszar wokół urządzenia powinien być czysty i wolny od kłaczków, kurzu lub sierści zwierząt.
W szczególności kurz itp. może gromadzić się wokół termowentylatora.

INależy zachować szczególną ostrożność, aby obszar ten był wolny od takich cząstek, aby zapobiec ich gromadzeniu się.

SERWIS I POMOC TECHNICZNA

Serwis i pomoc techniczna
Aby urządzenie wyglądało i działało jak najlepiej, musi być serwisowane co 12 miesięcy. Usługa ta musi być wykonywana przez odpoawiednio wykwalifikowaną osobę, a sprzedawca tego produktu może Ci w tym pomóc.

PL

Montaż

Produkt musi zostać usunięty z miejsca montażu w celu serwisowania i napraw. W żadnym wypadku nie należy montować urządzenia „na stałe", przy użyciu klejów, silikonów lub innych innych metod, które mogłyby utrudnić demontaż produktu, potencjalnie powodując uszkodzenie urządzenia lub miejsca jego instalacji.

OGÓLNE INFORMACJE

WYMAGANE NARZĘDZIA

Potrzebny będzie śrubokręt, poziomica i wiertarka.

ROZPAKOWYWANIE KOMINKA

UWAGA! NIE używaj, jeśli jakakolwiek jego część została wystawiona na działanie wody.

Należy natychmiast wezwać wykwalifikowanego technika serwisu w celu sprawdzenia i w razie potrzeby wymienić dowolną część układu elektrycznego.
Ostrożnie otworzyć opakowanie i usunąć styropian.
Usunąć i wyrzucić plastikową torebkę.
Plastikowe opakowanie należy trzymać z dala od dzieci.
Zachowaj odpowiedzialność podczas obchodzenia się z materiałami użytymi do opakowania.
Przed wyrzuceniem opakowania należy sprawdzić, czy wszystkie części i akcesoria z kominka zostały wyciągnięte.
W razie potrzeby należy zachować oryginalne opakowanie na potrzeby przyszłego transportu i/lub przechowywania.
Przetestuj urządzenie przed instalacją.

MONTAŻ URZĄDZENIA

LOKALIZACJA KOMINKA ATMOS

Nowe urządzenie Atmos można zainstalować praktycznie w dowolnym miejscu w domu. Wybierając lokalizację, należy jednak przestrzegać ogólnych warunków.
Aby uzyskać najlepsze wyniki, należy zainstalować urządzenie z dala od bezpośredniego światła słonecznego.
.
Najlepiej byłoby, gdyby kominek został zamontowany w/na wewnętrznej płaskiej ścianie zbudowanej z konstrukcji drewnianej, płyt gipsowo-kartonowych, lub bloczków/cegły. Załączone mocowania są przeznaczone do użytku na ścianach z bloczków/cegły.

Należy upewnić się, że odpowiednie mocowania są użyte podczas mocowania do pustych lub specjalnie zbudowanych obudów. Kominek może być również zainstalowany w istniejącym murowanym kominie, o ile spełnia on wymagania jak poniżej.

UWAGA: To urządzenie nie nadaje się do montażu w ścianie zewnętrznej, otwartym kominie lub jakichkolwiek otworach, które mogą być narażone na wilgoć i przeciągi, chyba że zostaną podjęte odpowiednie środki ostrożności w celu uniknięcia kontaktu z wilgocią lub nadmiernymi przeciągami.

W konstrukcjach szkieletowych: W przypadku ścian zewnętrznych, należy zaizolować obudowę w takim samym stopniu jak resztę domu, zastosować paroizolację i płytę gipsowo-kartonową, zgodnie z lokalnymi standardami budowlanymi. Nie można izolować samego urządzenia.

Montaż w istniejacych kominach murowanych/otwartych paleniskach: Przewód kominowy musi być całkowicie zablokowany, jeśli jest to bezpieczne dla instalacji urządzenia. Należy upewnić się, że otwór kominkowy i komin są czyste i w dobrym stanie technicznym, a wszystkie wyczystki kominowe są szczelnie dopasowane i nie przepuszczają powietrza do komina.
Należy zainstalować uszczelnioną nasadkę wentylacyjną na górze komina aby zapobiec przeciekom wody i przepływowi powietrza w kominie.
Nie należy izolować samego urządzenia.

Uwaga: Otwarty komin nie nadaje się do wentylacji zabudowy kominka.

Upewnij się, że nie ma żadnych kabli ani rur w obszarze, w którym mamy wiercić lub ciąć.

Zawsze upewnij się, że urządzenie jest odpowiednio podparte i znajduje się na na stabilnej konstrukcji, przy montażu powyżej poziomu podłogi.
Urządzenie powinno znajdować się w pobliżu odpowiedniego gniazdka, aby umożliwić jego podłączenie.
Przedłużacz może być poprowadzony z istniejącego gniazdka, ale musi to zostać wykonane przez uprawnionego elektryka.

Gniazdko elektryczne musi być łatwo dostępne, aby umożliwić odłączenie urządzenia po zamontowaniu.
Jeśli przewód zasilający jest uszkodzony, musi zostać naprawiony przez producenta, jego autoryzowany serwis lub specjalistę.
Należy upewnić się, że zasłony i meble nie znajdują się w pobliżu wybranego miejsca na montaż kominka, ponieważ mogłoby to stworzyć potencjalne zagrożenie pożarem lub zablokować kanały wylotowe termowentylatora.

UWAGA! WSZYSTKIE materiały palne powinny znajdować się w odległości co najmniej 1m od przodu kominka elektrycznego.

WYMAGANIA SERWISOWE

UWAGA!

PODCZAS SERWISOWANIA TEGO URZĄDZENIA MOŻE BYĆ BYĆ KONIECZNE PRZECIĘCIE OPASEK KABLOWYCH W CELU DOSTĘPU I USUNIĘCIA LUB WYMIANY NIEKTÓRYCH CZĘŚCI.
NALEŻY JE WYMIENIĆ PODCZAS PONOWNEGO MONTAŻU URZĄDZENIA.

TO URZĄDZENIE MOŻE BYĆ SERWISOWANE WYŁĄCZNIE PRZEZ ODPOWIEDNIO WYKWALIFIKOWANĄ OSOBĘ.
PRZED PRZYSTĄPIENIEM DO JAKICHKOLWIEK PRAC PRZY URZĄDZENIU:
WYŁĄCZYĆ URZĄDZENIE I WYCIĄGNĄĆ KABEL ZASILANIA, UPEWNIAJĄC SIĘ, ŻE NIE MA DOPŁYWU PRĄDU DO URZĄDZENIA.

Odczekaj co najmniej 10 minut, aż urządzenie ostygnie.

Wymiana baterii pilota zdalnego sterowania
Wymień 2 baterie AAA. Upewnij się, że nowe baterie są prawidłowo zainstalowane w pilocie zdalnego sterowania.

Konserwacja silników
Silnik zastosowany w efekcie płomieni jest wstępnie nasmarowany w celu wydłużenia żywotność łożysk i nie wymaga dalszego smarowania. Okresowo zaleca się czyszczenie/odkurzanie nagrzewnicy.

Resetowanie wyłącznika termicznego
Urządzenie jest wyposażone w elektroniczny sterownik bezpieczeństwa (E.S.).
Jest to urządzenie zabezpieczające, które wyłącza kominek, jeśli urządzenie przegrzeje się z jakiegokolwiek powodu, np. gdy zostanie zablokowane lub przykryte.
Jeśli termowentylator przestanie działać, podczas gdy efekt płomieni nadal działa normalnie, oznacza to, że sterownik E.S. jest włączony.
Sterownik E.S. można ponownie ustawić dopiero po ostygnięciu urządzenia.
Resetowanie sterownika E.S. odbywa się w następujący sposób:

1. .Naciśnij przycisk STANDBY na urządzeniu, aby je wyłączyć i pozostawić na około 10-15 minut.

2. Przed przystąpieniem do dalszych czynności upewnij się, że kabel zasilania jest wyciągnięty z gniazdka. Usuń wszelkie przeszkody z wylotu termowentylatora lub innych części wewnętrznych.

3. Włącz urządzenie, a sterownik E.S. wróci do ustawień fabrycznych. Upewnij się, że że urządzenie działa prawidłowo. Jeśli sterownik bezpieczeństwa E.S. włączy sie ponownie, to urządzenie powinno zostać sprawdzone przez elektryka.

WICHTEG

DEELER VUM BAUSSEGEHAIS VUN DËSEM APPARAT GI VUM HIERSTELLER ALS AARBECHTSFLÄCH UGESINN, DÉI WAARM GËTT, WANN D'HEIZUNG AGESCHALT ASS. DOHIER GËTT EMPFUEL, DATT E BS-8423(LESCHT AUSGAB)-KONFORMT KAMÄIGITTER VERWENT GËTT, WA KLENG KANNER, EELER LEIT ODER GEBRIECHLECH PERSOUNEN NOBÄI SINN.
D'HEIZUNGAUSGANGSGITTER GËTT WÄREND DEM BETRIB GLIDDEG.
DECKT D'OFDECKUNG VUM AUSGANGSGITTER ODER DEELER VUM APPARAT NET OF.

Nëmme mat enger 230 V-50 Hz-Stroumversuergung verwenden.
Liest wgl. dës Installatioune suergfälteg virun der Installatioun a versuergt se op enger sécherer Plaz. Dir braucht se bei enger Maintenance oder engem Entretien.

DËSEN APPARAT MUSS GEÄERT GINN

DËST PRODUKT ASS NËMME FIR GUTT ISOLÉIERT BERÄICHER A GELEEËNTLECH NOTZUNG GËEEGENT.

Wichteg Informatiounen an Aarbechtsschutz

Liest all Instruktioune suergfälteg, éier Dir den Apparat verwent.

Huelt all Verpackung ewech an entsuergt se geméiss de lokale Virschrëften.

Placéiert dësen Apparat net direkt ënner engem fixer Steckdous.

Deeler vum Baussegehais vun dësem Apparat gi vum Hiersteller als Aarbechtsfläch ugesinn, déi waarm gëtt, wann d'Heizung ageschalt ass. Dir musst e gëeegent Kamäigitter verwenden, fir Kanner, eeler Leit a gebriechlech Persounen nobäi sinn.

Verwent dësen Apparat et an der direkter Ëmgéigend vun enger Buedbidden, enger Dusch engem Swimmingpool oder engem anere Beräich, wou den Apparat a Kontakt mat Waasser oder Fiichtegkeet komme kéint, z. B. engem Buedzëmmer.

WARNHIWEIS! NET OFDECKEN

Den Apparat däerf net ofgedeckt oder d'Belüftung/Ofloft verstoppt ginn, well den Apparat soss iwwerhëtze kann. Beuecht wgl. d'Warnsymbol um Apparat (kuckt uewen).

Nëmmen dobannen verwenden. Dësen Apparat ass net fir de Gebrauch baussent dem Haus gëeegent.

Dësen Apparat muss an engem zweckméisseg gebaute Banneschlass installéiert sinn. Gitt sécher datt den Apparat eben ass an datt Miwwelen, Gardinen asw net méi no wéi 1m positionéiert sinn.

Stellt do, wou de Stroumversuergungskabel duerch e Kamäin, eng Steefassung asw. gezu muss ginn, sécher, datt gëeegent Gummimuffen un den Ofnotzungspunkten agesat ginn.

Wann op enger oppener Feierplaz installéiert, de Kamäin blannflanschen, fir de Risiko vun enger Réckstréimung ze reduzéieren, wat dozou féiere kann, datt d'Sécherheetsofschaltung aspréngt.

Haalt de Stroumkabel vu gliddegen Uewerflächen a gliddege Bedéngungen ewech. D'Stroumféierung net virum Apparat verleeën.

Wann de Kamäin installéiert ass, muss d'Steckdous zougänglech sinn.

Wann de Stroumversuergungskabel beschiedegt ass, däerf den Apparat net benotzt ginn, bis de Kabel ersat ass. Aus Sécherheetsgrënn muss den Austausch vun engem FireFX- Clientsdéngschtmataarbechter oder engem änlech kompetenten Elektriker duerchgeféiert ginn.

OPPASSEN: Fir eng Gefor duerch onversinnt Zerécksetze vun der Thermoofschaltung ze vermeiden, däerf den Apparat net iwwer eng extern Schaltariichtung ewéi beispillsweis eng Zäitschaltauer versuergt oder un de Stroumkrees ugeschloss ginn, dee reegelméisseg vum Energieversuerger an- an ausgeschalt gëtt.

Benotzt den Apparat net, wann e beschiedegt ass. Reparaturen un Elektroapparater däerfen nëmme vun engem Elektroingenieur duerchgeféiert ginn. Sollt den Apparat net funktionéieren oder beschiedegt sinn, da kontaktéiert wgl. den Händler, bei deem den Apparat kaaft gouf.

Dësen Apparat ka vu Kanner ab 8 Joer a Persoune mat ageschränkte physeschen, sensoreschen oder psychesche Fäegkeeten oder engem Mangel un Erfarung a Wësse verwent ginn, wa se beopsiichtegt ginn oder a Bezuch op d'sécher Verwendung vum Apparat instruéiert goufen an déi domat verbonne Gefore verstinn. Kanner däerfen net mam Apparat spillen. D'Rengegung a Maintenance duerch de Benotzer däerf net vu Kanner ouni Opsiicht duerchgeféiert ginn.

Kanner ënner 3 Joer mussen ewechgehale ginn, wa se net stänneg beopsiichtegt ginn.
Kanner vun 3 bis 8 Joer däerfen den Apparat nëmmen dann an- an ausschalten, wann en an der virgesinner an normaler Betribsstellung opgestallt oder installéiert gouf a se beopsiichtegt ginn oder Instruktioune fir de séchere Gebrauch vum Apparat kritt hunn a se d'Gefore verstinn. Kanner vun 3 bis 8 Joer däerfen den Apparat net uschléissen, reegelen oder rengegen oder Maintenanceaarbechten duerchféieren.

Warnung: E puer Deeler vun dësem Produkt kënne gliddeg ginn a Verbrennunge verursaachen. Besonnesch Opmierksamkeet muss do gëllen, wou Kanner a schutzbedierfteg Persounen uwiesend sinn.

FireFX empfielt awer:
Dësen Apparat däerf net vu Persounen ënner 12 Joer, Persoune mat ageschränkte physeschen, sensoreschen oder psyschesche Fäegkeeten oder Persoue verwent ginn, déi keng Erfarung a kee Wëssen am séchere Bedénge vum Apparat hunn.

Den Apparat ka vu Persounen ab 12 Joer bedéngt ginn, wa se iwwer de séchere Gebrauch vum Apparat instruéiert goufen a sech de Gefore bewosst sinn. Persounen iwwer 12 Joer däerfen den Apparat och ënner Opsiicht vun engem verantwortlechen Erwuessene bedéngen.

Deeler vun dësem Apparat gi wärend dem Betrib gliddeg a Persounen ënner 12 Joer däerfe bei lafendem Apparat ënner kengen Ëmstänn eleng gelooss ginn, ausser wann e gëeegent Kamäigitter benotzt gëtt, fir se virun direktem Kontakt mam Apparat ze schützen.

Kanner däerfen net mam Apparat spillen.

D'Rengegung a Maintenance duerch de Benotzer däerf net vu Kanner ouni Opsiicht duerchgeféiert ginn.

Bedéngungsuleedung

Dës Geräter benotze Motore fir den Effekt ze kreéieren; e brummend Geräich wärend dem Betrib ass normal.

WARNHIWEIS!

Benotzt den Apparat net, wann e beschiedegt ass oder eng Feelfunktioun huet. Wann Dir vermutt, datt den Apparat beschiedegt oder defekt ass, da went lech un e qualifizéierte Servicetechniker, fir den Apparat ze inspizéieren an wann néideg Deeler vum elektreschen System virun der nächster Verwendung auszetauschen.

HIWEIS:

Fir eng Iwwerhëtzung vum Produkt ze verhënneren, gëtt den Heizlüfter mat enger Verzögerung vun 10 s an- an ausgeschalt.
De Manuellknäppche steiert Grondfunktiounen. Verwent d'Fernsteierung, fir all Funktiounen auszeféieren.

Trennt den Apparat wärend dem Betrib net vum Stroumnetz. Verwent d'Funktiounen op der Fernsteierung, fir d'Feier auszeschalten, a stellt sécher, datt den Netzschalter virum Trennen op der Aus-Positioun steet

MANUELLE STEIERUNGSBERÄICH

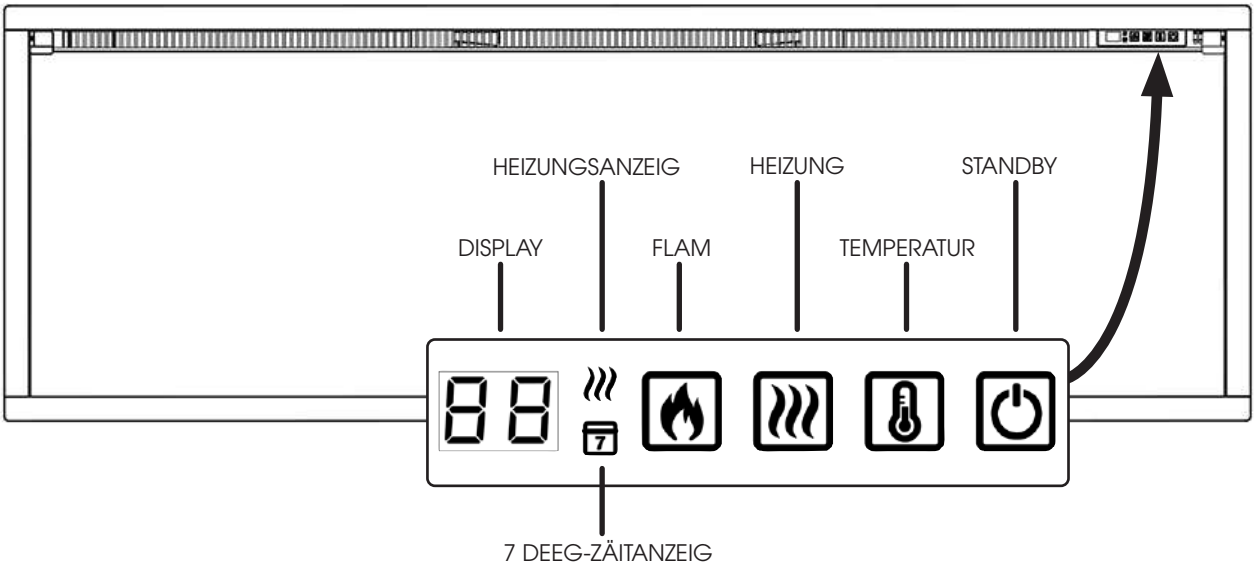

FLAM: Dréckt fir duerch 5 Flamefaarwen-Astellungen an d'Aus-Astellung ze goen.

Heizung: Dréckt fir duerch d'Astellunge fir niddereg Heizung, héich Heizung an Aus-Astellung ze goen.

TEMPERATUR: Dréckt fir datt d'Heizung sech mat den ambienten Temperaturbedéngungen am Raum upasst.
D'Temperatur reegelt sech vu 16°C - 28°C (60°F - 84°F) an dann 58°C (99°F).

STANDBY: Start d'Gerät mat de lescht benotzten Astellungen, d'Heizung abegraff. Setzt d'Gerät an de Standby mat allen Astellungen op aus.

LU

Bedéngungsuleedung

REMOTE CONTROL

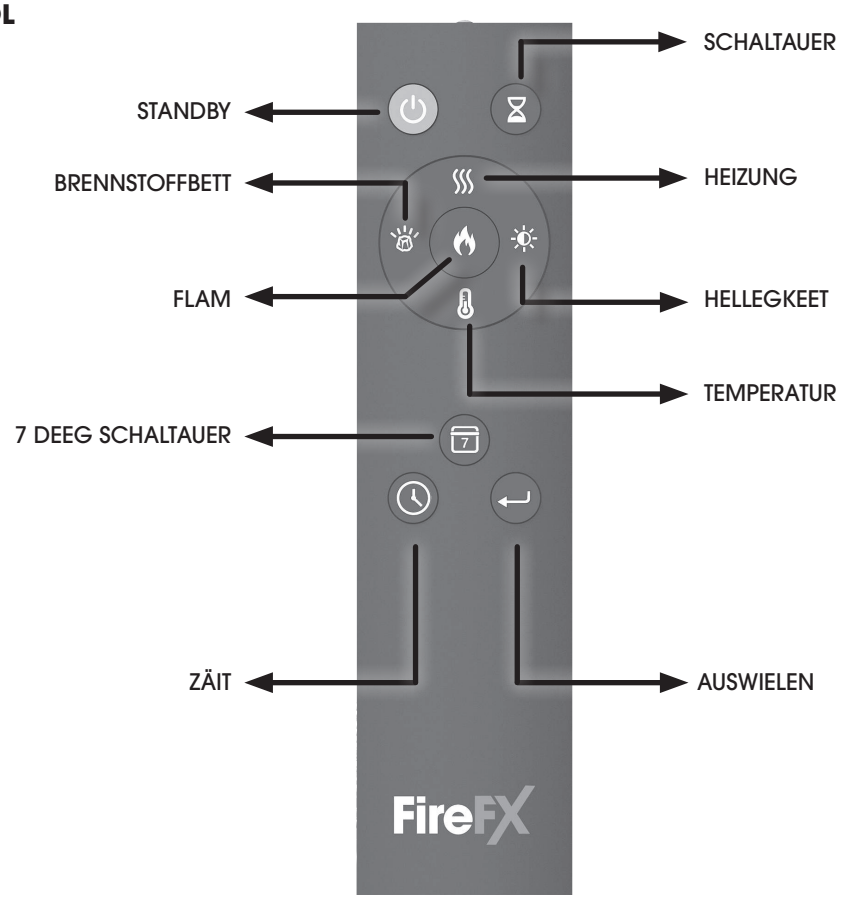

HIWEIS:
D'Fernsteierung sollt op enger flaacher Uewerfläch am Raum gelooss ginn, an deem den Apparat installéiert ass, an ewech vum direkte Waarmloftstroum.

STANDBY AN-/AUSSCHALTEN	Dréckt fir d'Flameneffekter an d'Heizung un-/auszemaachen
HEIZUNG	Gitt duerch d'Astellunge fir niddereg Heizung, héich Heizung an Aus-Astellung. **Lo=niddereg Heizungsastellung HI=héich Heizungsastellung.**
BRENNSTOFFBETT	Gitt duerch 14 Brennstoffschichtfaarwen an d'Aus-Astellung.
HELLEGKEET	Gitt duerch 5 Hellegkeetsastellunge vun der Flam an dem Brennstoffschicht.
FLAM	Gitt duerch 5 Flamefaarwen an d'Aus-Astellung.
TEMPERATUR	Passt d'Usprange vun der Heizung der Raumtemperatur un. D'Temperatur reegelt sech vu 16°C-28°C (60°F-84°F) an dann 58°C (99°F). Haalt 3 Sekonne laang un, fir vun °C op °F ze wiesselen.
7 DEEG SCHALTAUER	Dréckt fir d'7-Deeg Schaltauer un-/auszeschalten. Haalt un, fir d'7-Deeg Schaltauer anzeschalten.
SCHALTAUER	Stellt déi gewënscht Zäit an, un där de Kamäin ugoe soll. D'Zäitauer kann tëscht 0,5 an néng (9) Stonnen agestallt ginn, an 1-Stonn-Schrëtter.
ZÄIT	Dréckt fir d'Start- an d'Endzäit vun der Heizung an der 7-Deeg Schaltauer anzestellen. Dréckt an haalt un, fir déi aktuell Zäit anzestellen.

Bedéngungsuleedung

Bedreiwe Vum Apparat - Erweidert Bedéngung

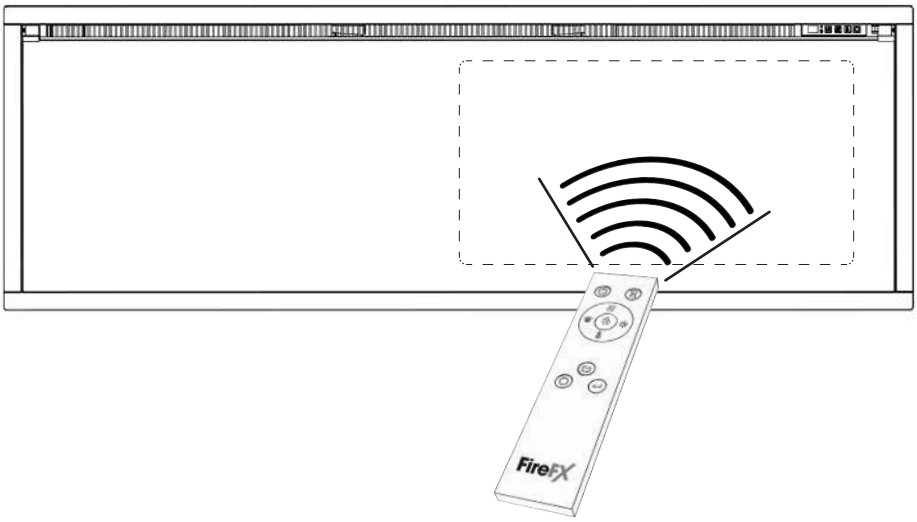

AKTUELLEN DAG AN AKTUELL ZÄIT AGINN

- Haalt den Knäppchen un..
- Dréckt fir den Datum auszewielen. D1-D7 weise fir Méindeg-Sonndeg.
- Dréckt fir den Datum ze bestätegen a gitt an d'Zäitastellung.
- Dréckt fir d'Stonn anzeginn.
- Dréckt fir d'Stonn ze späicheren a gitt an d'Minuttenastellung.
- Dréckt fir d'Minutt anzeginn an fir ze späicheren.

D'7 DEEG SCHALTAUER ASTELLEN

- Haalt de Knäppchen op der Fernbedienung un, bis den Zeiger blénkt fir an den Stellungsmodus ze goen.
- D1 (Méindeg) gëtt ugewisen. Dréckt fir ze bestätegen, dann erschéngt 00 um Display.
  Dréckt fir d'Zäit vun der Heizung fir de Start anzestellen, dréckt fir ze bestätegen.
  00 gëtt erëm ugewisen. Dréckt fir d'Zäit vun der Heizung fir d'Enn anzestellen, dréckt fir ze bestätegen.

HIWEIS: Et gëtt eng An/Aus-Heizperiod den Dag.

- Widderhuelt d'Schrëtt fir D2 bis D7 (Dënschdeg bis Sonndeg). Den Display weist d'Start- an d'Endzäite vun der Heizung vum Dag virdrun. Fir d'Zäit z'änneren, dréckt den Knäppchen.
- Fir en Dag z'iwwersprangen, setzt d'Start- an d'Endzäit op 00
- Haalt den Knäppchen un, fir d'Astellungen nom Sonndeg ze späicheren. Den Zeiger hält op mat blénken.
- Déi wëchentlech Zäitauer ass nëmmen agestallt, wa vu Méindeg bis Sonndeg komplett ass. Eng Paus vu méi wéi 20 Sekonne läscht déi ganz Astellung

FËNSTER-OP-ERKENNUNG

Wann den Transmitter e séieren Offall vun der Raumtemperatur erkennt, gëtt dat als oppe Fënster erkannt: D'Warnsymbol gëtt ugewisen an d'Heizung gëtt automatesch ausgeschalt.
No engem Temperaturustig am Banneberäich oder engem manuellen Agréff (iwwer d'Fernsteierung) kéiert se an den normale Betribszoustand zeréck.

LU

Bedéngungsuleedung

Bedreiwe Vum Apparat - Problemléisung

Eidel Batterië mussen aus dem Apparat geholl a sécher entsuergt ginn.

Stellt sécher, datt d'Batterië vum Handapparat nei a richteg ageluecht sinn.

Entsuergt al Batterien geméiss de lokale Bestëmmungen.

Et gëtt empfuel, d'Batterien no 1 Joer auszetauschen.
D'Fernsteierung brauch zwou 1,5-V-Alkali-Batterien.

Stellt sécher, datt d'Polaritéit richteg ass.
D'Polen net kuerzschléissen.

Versicht net, Net-Akkuen opzelueden.

Huelt d'Akkue virum Lueden eraus.

Benotzt al Batterien net zesumme mat neien.

Huelt d'Batterien eraus, wann den Apparat eng länger Zäit net benotzt gëtt.

D'Wiessele vun de Battierë wierkt sech net op d'Astellungen am Zäitschaltmodus aus.
Stellt sécher, datt d'Auer op déi richteg Zäit agestallt ass.

BETRIBSINDICATEURE VUN DER HEIZUNG

Wann den Heizlüfter zesumme mat de Flamen- oder Brennstoffbetteffekter benotzt gëtt, liichten d'Betribsindicateure vum Heizlüfter 10 Sekonne laang op.

D'LEDe liichten 10 Sekonne laang op, wann de Flamen- oder Brennstoffbetteffekt ageschalt ass.
Wann den Heizlüfter onofhängeg verwent gëtt, bleiwen d'Betribsindicateure vun der Heizung ageschalt.

HIWEIS: D'Zeiger vun der Heizung bleiwen un, wann d'7-Deeg Schaltauer aktiv ass.

Maintenance

WARNUNG!

STELLT VIRUM RENGEGE SÉCHER, DATT DEN APPARAT AUSGESCHALT ASS.

Verwent keng Schautermëttel op der Glasscheif. Sprayt keng Flëssegkeeten direkt op d'Uewerfläch vum Apparat.

GLASRENGEGUNG

Wëscht d'Glasofdeckung mat engem fiichten Duch of a poléiert mat enger fisemfräier Stëbslomp no.

RENGEGE VUM BRENNSTOFFEFFEKT

1

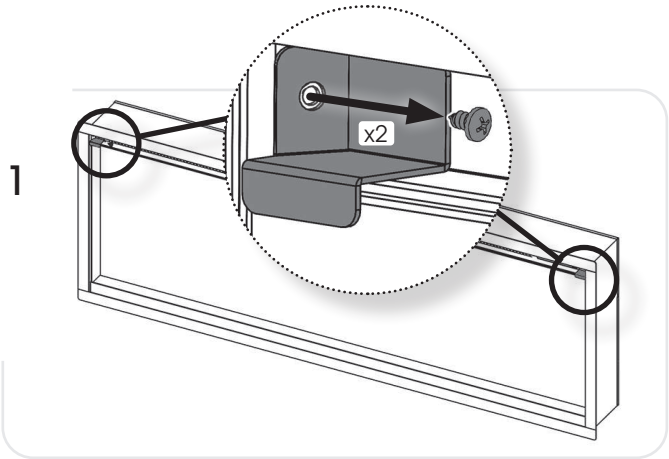

2

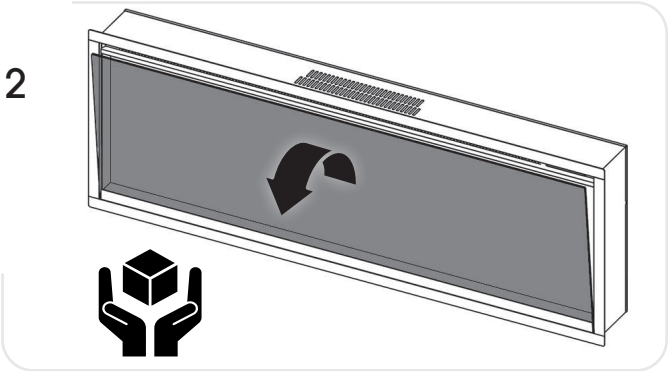

Huelt de Kraafstoffeffekt eraus a wäscht en, fir Stëbspartikelen ewechzemaachen.
Alternativ mat engem fisemfräier Stëbslomp rengegen.
Stellt sécher, datt den Effekt dréchen ass, éier Dir en erëm asetzt.

Fir de Brennstoffeffekt erëm anzesetzen, kuckt den Installatiounsinstruktiounen fir de Layout.

An ëmgekéierter Reiefolleg erëm asetzen.

LOFTUSAUGUNG RENGEGEN

Rengegt d'Loftusaugungs- an -austréttsgriller reegelméisseg mat engem duussen Duch oder der Düs vun engem Staubsauger.

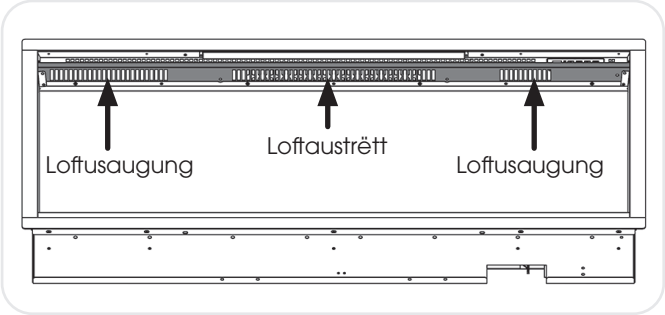

Stëbsusammlunge kënnen d'effizient Leeschtung vum Lüfter beanträchtegen an zu enger Sécherheetsofschaltung féieren.

Haalt de Beräich ëm den Apparat propper a fräi vu Fisem, Stëbs an Déierenhoer.

Besonnesch am Heizungsberäich kann et zu Stëbsusammlungen asw. kommen. Uecht besonnesch dorop, dëse Beräich reegelméisseg fräi vu Partikelen ze halen, fir eng Usammlung ze vermeiden.

LU

Installatioun

De Produkt muss fir de Service oder d'Maintenance net aus senger installéierter Plaz erausgeholl ginn. Ënner kengen Ëmstänn sollt d'Gerät mat Kliefstoff, Silikon, oder enger anerer Method befestegt ginn, déi et erschwéiere géif d'Gerät ewechzehuelen, an dem Gerät an der Installatiounsplaz och potenziell schuede kéint.

ALLGEMENG

ERFUERDERLECHT GESCHIER

Dir braucht en Tournevis, eng Setzwo an e Buerer.

AUSPAKE VUM KAMÄIN

WARNHIWEIS! Dësen Apparat NET benotzen, wann en Deel a Beréierung mat Waasser komm ass.

Went lech direkt un e qualifizéierte Servicetechniker, fir all Deeler vun der elektrescher Anlag ze inspizéieren a, wann néideg, auszetauschen.

Maacht d'Verpackung virsiichteg op an huelt de Polystyrol ewech.
Huet d'Plastiktut ewech an entsuergt se.
Haalt d'Plastikfolie vu Kanner ewech.
Gitt verantwortlech mam Verpackungsmaterial ëm.

Vergewëssert lech, datt all Deeler an Accessoiren erausgeholl goufen, éier Dir Verpackungen entsuergt. Versuergt d'Originalverpackung fir en zukünftegen Transport an/oder Lagerung.

Test den Apparat virun der Installatioun..

Montage vum Apparat

PLACÉIERUNG VUM ATMOS

Ären neien Atmos ka praktesch iwwerall an Ärem Heem installéiert ginn. Uecht awer bei der Auswiel vun engem Standuert dorop, datt déi allgemeng Instruktioune befollegt ginn.

Déi bescht Resultater erziilt Dir, wann Dir d'Produkt net an direktem Sonneliicht installéiert.

D'Heizung sollte idealerweis an eng flaach Bannewand agebaut ginn, déi entweeder aus Stuckwierk oder Gipskartongsbléck/-zille besteet. Déi matgeliwwert Befestegunge sinn NËMME fir den Asaz un Zillewänn geduecht. Stellt wgl. sécher, datt bei der Befestegung un engem Huelraum oder speziell gebauten Huelraum gëeegent Befestegunge verwent ginn. Šį prietaisą galima montuoti ir į mūrinį židinį, jei jis atitinka toliau nurodytus reikalavimus.
HIWEIS: Dësen Apparat eegent sech net fir d'Montage un enger Huelwand, enger Baussewand, engem oppene Schaarschtech oder enger Ëffnung, déi Fiichtegkeet oder Zuchloft ausgesat kéint sinn, ausser wann entspriechend Virkéierunge getraff ginn, fir ze vermeiden, datt den Apparat mat Fiichtegkeet oder iwwerméisseger Zuchloft a Kontakt kënnt.

Montavimas į karkasinę konstrukciją: Prieš montuodami prie išorinių sienų apšiltinkite korpusą taip pat, kaip ir visą kitą namo dalį, uždėkite garų barjerą ir gipskartonio plokštes, kaip nurodo vietos statybos kontrolės reikalavimai. Paties prietaiso neapšiltinkite.

Montavimas į mūro kaminus: Dūmtraukis turi būti visiškai užblokuotas,
jei tai saugu įrenginio montavimo metu. Židinys ir kaminas turi būti švarūs ir techniškai tvarkingi, o visos kamino valymo angos – sandarios ir nepraleidžiančios oro į kaminą.

Mūrinio kamino viršuje sumontuokite sandarų ventiliacijos dangtelį ir metalinį apvadą, kad būtų išvengta vandens pratekėjimo ir oro judėjimo ertmėje. Paties prietaiso neapšiltinkite.

Hiweis: En oppene Kamäin ass net gëeegent fir d'Belëftungskummer.

Stellt sécher, datt sech keng Réier oder Kabelen hanner dem ze buerenden oder schneidende Beräich befannen.

Stellt ëmmer sécher, datt den Apparat entspriechend gestëtzt ass an op enger fester Struktur sëtzt, wann en iwwer Buedemniveau installéiert gëtt.

Den Apparat sollt sech idealerweis nobäi vun enger Steckdous befannen, fir den Uschloss ze erméiglechen. Vun enger bestoender Steckdous kann eng Verlängerung geluecht ginn, dat muss awer vun engem entspriechend qualifizéierten Elektroingenieur duerchgeféiert ginn. D'Steckdous muss liicht zougänglech sinn, fir eng Trennung beim Abau ze erméiglechen.

Wann den Netzkabel beschiedegt ass, muss e vum Hiersteller, sengem autoriséierte Servicecenter oder enger professioneller Persoun reparéiert ginn.

Stellt sécher, datt sech keng Riddoen a Miwwelen nobäi vun der gewielter Positioun befannen, well dëst eng méiglech Brandgefor duerstellen an d'Ofloftkanäl vun der Heizung blockéiere géif.

WARNHIWEIS! All brennbar Materialer sollte mindestens 1 m vun der viischter Säit vum elektresche Kamäin ewech sinn.

MAINTENANCEUFUERDERUNGEN

WARNUNG!

WÄREND DER MAINTENANCE VUN DËSEM APPARAT KANN ET ERFUERDERLECH SINN, KABELBINDER ZE SCHNEIDEN AN EWECHZEHUELEN, FIR ZOUGANG ZU E PUER DEELER ZE KRÉIEN.

SE MUSSE BEIM ZESUMMEBAU VUM APPARAT ERSAT GINN.

DËSEN APPARAT DÄERF NËMME VUN ENGER ENTSPRIECHEND QUALIFIZÉIERTER PERSOUN BETREIT GINN. ÉIER AARBECHTEN UM APPARAT DUERCHGEFÉIERT GINN: Schalt den Apparat aus an trennt d'STROUMVERSUERUNG A STELLT SÉCHER, DATT DEN APPARAT NET MAT STROUM VERSUERGT GËTT.

Waart op d'mannst 10 Minutten, bis den Apparat ofgekillt ass.

Austausch vun de Batterië vum Handapparat
Duerch 2 AAA-Batterien ersetzen. Stellt sécher, datt d'Batterië richteg an d'Fernsteierung ageluecht sinn.

Maintenance vu Motoren
De fir den Flameneffekt verwente Motor ass fir eng länger Liewensdauer virgeschmiert an erfuerdert keng weider Schmierung. Et gëtt awer empfuel, d'Hëtzeenheet reegelméisseg ze rengegen/staubsaugen.

Zerécksetze vum Thermoofschaltungsschalter
Den Apparat ass mat enger elektronescher Sécherheetssteierung (E.S.) ausgestatt. Dat ass eng Sécherheetsviriichtung, déi d'Feier ofschalt, wann den Apparat aus iergendengem Grond iwwerhëtzt, z. B. wann en ofgedeckt ass.

Wann d'Heizung net méi funktionéiert, wärend de Flameneffekt normal weiderleeft, dann ass dat en Zeechen dofir, datt d'E.S.-Steierung aktivéiert gouf.
D'E.S.-Steierung kann nëmmen zeréckgesat ginn, nodeem den Apparat ofgekillt ass.

Fir d'E.S. zeréckzesetzen:

1. Dréckt de STANDBY Knäppchen um Gerät, fir et auszeschalten a loosst e fir ongeféier 10-15 Minutten.

2. Verséchert lech, datt d'Stroumversuergung ënnerbrach ass, éier Dir weidermaacht.
Huelt all Hindernisser beim Heizlüfterausgang oder aneren internen Deeler ewech.

3. Schalt den Apparat an an d'E.S-Steierung gëtt zeréckgesat. Stellt sécher, datt den Apparat uerdnungsgeméiss funktionéiert. Wann D'E.S.-Steierung erneit aspréngt, da sollt den Apparat vun engem zoustännegen Elektriker iwwerpréift ginn

IMPORTANTE

ALGUMAS PARTES DA CAIXA EXTERIOR DESTE APARELHO SÃO CONSIDERADAS PELO FABRICANTE COMO UMA SUPERFÍCIE OPERACIONAL QUE FICA QUENTE QUANDO O AQUECEDOR É LIGADO. RECOMENDA-SE, POR ISSO, QUE SEJA UTILIZADA UM GUARDA-FOGO EM CONFORMIDADE COM A BS 8423 (ÚLTIMA EDIÇÃO) NA PRESENÇA DE CRIANÇAS, IDOSOS OU ENFERMOS.
A GRELHA DE SAÍDA DO AQUECEDOR FICA MUITO QUENTE DURANTE O FUNCIONAMENTO.
NÃO TAPE A GRELHA DE SAÍDA OU QUALQUER PARTE DO APARELHO.

Para uso apenas com alimentação elétrica 230V 50Hz.
Leia estas instruções atentamente antes da instalação e mantenha-as num local seguro.
São necessárias durante os trabalhos de manutenção ou de reparação.

ESTE APARELHO DEVE SER LIGADO À TERRA

ESTE PRODUTO É ADEQUADO APENAS PARA ESPAÇOS BEM ISOLADOS E USO OCASIONAL.

Informações importantes sobre saúde e segurança

Leia todas as instruções atentamente antes de usar o aparelho.

Remova todas as embalagens e elimine-as para uma instalação de reciclagem apropriada.

Não coloque este aparelho imediatamente abaixo de uma tomada fixa.

Algumas partes da caixa exterior deste aparelho são consideradas pelo fabricante como uma superfície operacional que fica quente quando o aquecedor é ligado. Deve usar um guarda-fogo adequado para proteger crianças, idosos e enfermos.

Não use este aparelho na proximidade de banheiras, chuveiros, piscinas ou qualquer outra área onde o aparelho possa entrar em contacto com água ou humidade, por exemplo, uma casa de banho.

ADVERTÊNCIA! NÃO TAPAR

Não permita que o aparelho seja coberto ou que a entrada/saída de ar fique obstruída, pois o aparelho pode sobreaquecer. Observe o símbolo de advertência no aparelho (veja acima).

Apenas para uso no interior. Este aparelho não é adequado para uso no exterior.

Este aparelho deve ser instalado em um gabinete de vigas construído para esse fim. Certifique-se de que o aparelho está nivelado e que os móveis, cortinas, etc. estão posicionados a menos de 1 m.

Quando o cabo elétrico tiver que passar através de uma lareira, barreiras de pedra, etc., certifique-se de que são colocados casquilhos de borracha adequados nos possíveis pontos de desgaste.

Se instalado numa lareira aberta, cubra a chaminé para reduzir o risco de que uma corrente de ar possa acionar o dispositivo de segurança.

Mantenha o cabo elétrico afastado de superfícies e ambientes quentes. Não passe o cabo elétrico pela frente do aparelho.

Depois de instalada a lareira, a ficha elétrica deve ficar acessível.

Se o cabo elétrico estiver danificado, não utilize o aparelho antes de proceder à sua substituição. Por razões de segurança, a substituição do cabo deve ser realizada por um agente de serviço FireFX ou por um eletricista qualificado.

CUIDADO: Para evitar riscos devido à reinicialização inadvertida do corte térmico, este aparelho não deve ser alimentado por um dispositivo de comutação externo, como um temporizador, ou ligado a um circuito que é regularmente ligado e desligado pela utilitário.

Não opere o aparelho se estiver danificado.

As reparações de aparelhos elétricos devem ser realizados apenas por um profissional eletricista qualificado. Se o aparelho não funcionar, ou em caso de qualquer avaria, contacte o revendedor onde o aparelho foi comprado.

Este aparelho pode ser usado por crianças a partir de 8 anos de idade e por pessoas com capacidades físicas, sensoriais ou mentais reduzidas ou com falta de experiência e de conhecimento, desde que supervisionadas e instruídas sobre o uso do aparelho de forma segura e desde que entendam os perigos envolvidos. As crianças não devem brincar com o aparelho. A limpeza e manutenção pelo utilizador não devem ser realizadas por crianças sem supervisão.

As crianças com menos de 3 anos devem ser mantidas afastadas, exceto se continuamente supervisionadas.

As crianças com idade entre 3 e 8 anos só devem ligar/desligar o aparelho, desde que tenha sido colocado ou instalado na posição normal de operação e se supervisionadas e instruídas sobre o uso do aparelho de forma segura e compreendam os perigos envolvidos. As crianças com idade entre 3 e os 8 anos de idade não devem ligar, regular e limpar o aparelho ou realizar manutenção.

CUIDADO: Algumas partes deste produto podem ficar muito quentes e provocar queimaduras. Deve ser prestada atenção especial quando estão presentes crianças e pessoas vulneráveis.

No entanto, a FireFX recomenda:

Este aparelho não se destina a ser utilizado por pessoas com menos de 12 anos, pessoas com capacidades físicas, sensoriais ou mentais reduzidas ou pessoas com falta de experiência e de conhecimento sobre o funcionamento seguro do aparelho.

O aparelho pode ser operado por pessoas com mais de 12 anos, desde que instruídas sobre o uso seguro do aparelho e que compreendam os riscos envolvidos. As pessoas com mais de 12 anos também podem operar o aparelho se supervisionadas por um adulto responsável.

Algumas partes deste aparelho ficam quentes durante a operação e em nenhuma circunstância pessoas com menos de 12 anos devem ser deixadas sozinhas com o produto quando está em operação, exceto se for usado um guarda-fogo adequado para proteção contra a possibilidade de contacto direto com o aparelho.

As crianças não devem brincar com o aparelho.

A limpeza e manutenção pelo utilizador não devem ser realizadas por crianças sem supervisão.

Instruções de operação

Esses aparelhos usam motores para criação do efeito. É normal a ocorrência de um zumbido durante o funcionamento.

ADVERTÊNCIA!

Não opere o aparelho se estiver danificado ou a funcionar mal. Se você suspeitar que o aparelho está danificado ou com algum defeito, contacte um técnico qualificado para inspecionar o aparelho e substitua qualquer parte do sistema elétrico, se necessário, antes de o voltar a utilizar.

NOTA:

Para evitar o sobreaquecimento do produto, existe um atraso de 10s ao ligar e desligar a ventoinha do aquecedor.
O botão manual controla as funções básicas.
Use o controlo remoto para executar todas as funções.

Não desligue a alimentação da rede elétrica enquanto o aparelho estiver a funcionar. Use as funções no controlo remoto para desligar a lareira e certifique-se de que o interruptor principal está na posição off antes de desligar.

PAINEL DE CONTROLO MANUAL

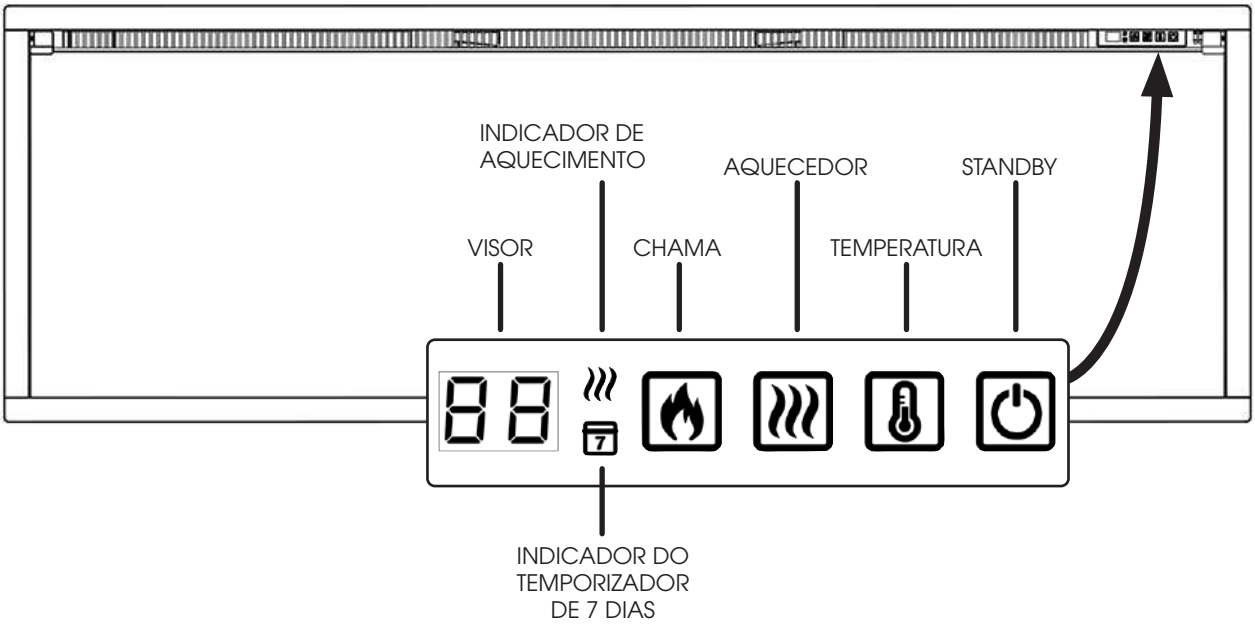

Chama: Prima para percorrer as 5 cores de chama e a definição de desativação.

Aquecedor: Prima para percorrer o aquecedor baixo, o aquecedor alto e a definição de desativação.

TEMPERATURA: Prima para ajustar a resposta dos aquecedores às condições da temperatura ambiente da divisão.
A temperatura é ajustada de 16 °C a 28 °C (60 °F a 84 °F) e, em seguida, para 58 °C (99 °F).

STANDBY: Ativa o aparelho com as definições usadas pela última vez, incluindo do aquecedor. Coloca o aparelho no modo de suspensão com todas as funcionalidades desligadas.

PT

Instruções de operação

CONTROLO REMOTO

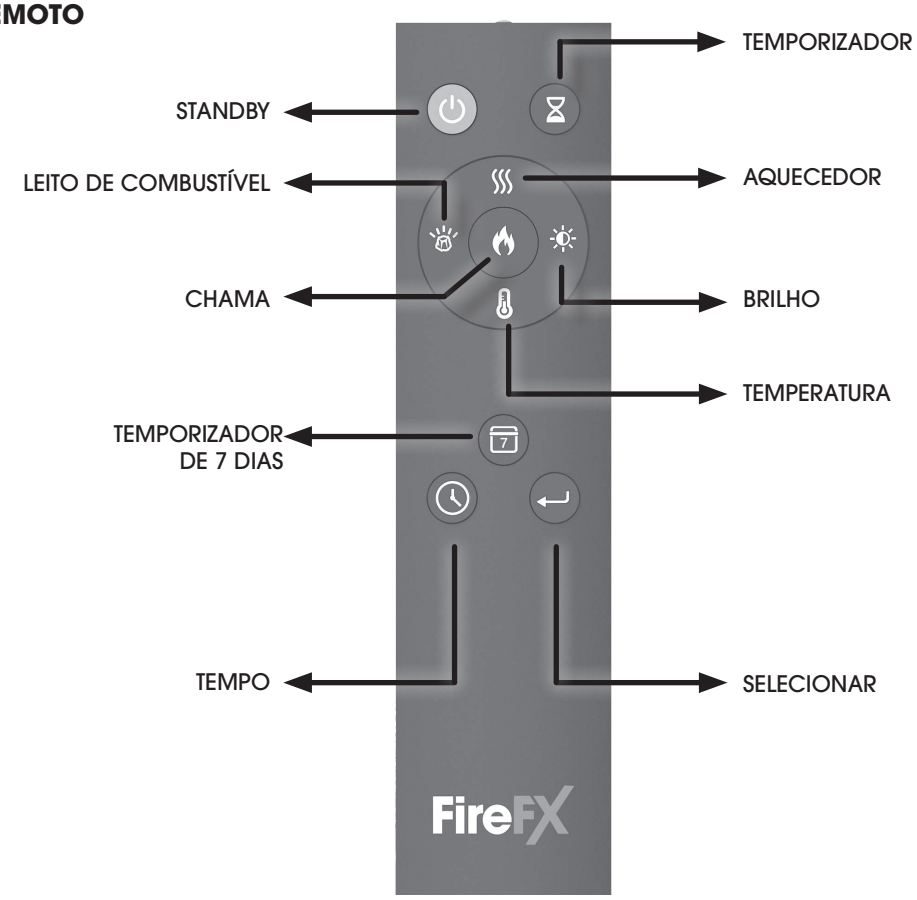

NOTA:
O controlo remoto deve ser deixado sobre uma superfície plana na divisão onde o aparelho está instalado e afastado de qualquer fluxo direto de ar quente.

STANDBY LIGAR/DESLIGAR	Premir para ativar/desativar os efeitos de chama e o aquecedor
AQUECEDOR	Percorra o aquecedor baixo, o aquecedor alto e a definição de desativação. **Lo=definição de calor baixo , HI=definição de calor alto.**
LEITO DE COMBUSTÍVEL	Percorra as 14 cores do leito de combustível e a definição de desativação.
BRILHO	Percorra as 5 definições de brilho da chama e do leito de combustível.
CHAMA	Percorra as 5 cores de chama e a definição de desativação.
TEMPERATURA	Ajuste a resposta do aquecedor à temperatura ambiente. A temperatura é ajustada de 16 °C a 28 °C (60 °F a 84 °F) e, em seguida, para 58 °C (99 °F). Mantenha premido durante 3 segundos para alternar entre °C/°F.
TEMPORIZADOR DE 7 DIAS	Prima para ativar/desativar o temporizador de 7 dias. Mantenha premido para iniciar a definição do temporizador de 7 dias.
TEMPORIZADOR	Ajuste a hora pretendida para a ativação da lareira. O temporizador pode ser ajustado para funcionar de 30 minutos a nove (9) horas, em incrementos de uma (1) hora.
TEMPO	Prima para configurar as horas de início e de fim do aquecimento no temporizador de 7 dias. Prima continuamente para configurar a hora atual.

Instruções de operação

Operação Do Aparelho - Operação Avançada

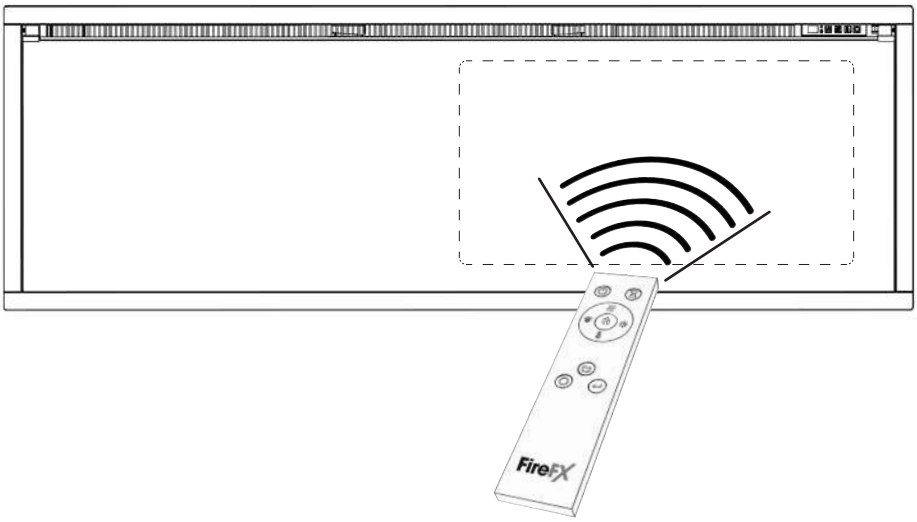

CONFIGURAR HORA E DIA ATUAIS

- Prima continuamente o botão .
- Prima repetidamente para selecionar a data. As indicações "D1-D7" são apresentadas para segunda-feira a domingo.
- Prima para confirmar a data e introduza a definição de hora.
- Prima para configurar a hora.
- Prima para guardar a hora e introduza a definição de minutos.
- Prima para configurar os minutos e para guardar.

CONFIGURAR TEMPORIZADOR DE 7 DIAS

- Prima continuamente o botão no controlo remoto até o indicador piscar para aceder ao modo de definições.
- É apresentada a indicação "D1" (segunda-feira). Prima tpara confirmar. Em seguida, é apresentada a indicação "00".
  Prima para configurar a hora de ativação do aquecedor e prima para confirmar.
  A indicação "00" volta a ser apresentada. Prima para configurar a hora de desativação do aquecedor e prima para confirmar.
  NOTA: Existe um período por dia de ativação/ desativação do aquecimento.
- Repita os passos para D2 a D7 (terça-feira a domingo). O visor mostra as horas de ativação/desativação do aquecedor do último dia. Para alterar as horas, prima o botão
- Para saltar um dia, configure as horas de início e de fim para "00"
- Prima continuamente o botão para guardar as definições depois de domingo. O indicador para de piscar.
- O temporizador semanal apenas é configurado após a conclusão do período de segunda-feira a domingo. Uma pausa de mais de 20 segundos cancela toda a definição.

DETEÇÃO DE JANELA ABERTA

Quando o transmissor deteta uma queda rápida na temperatura ambiente, será considerado que está uma janela aberta: o ícone de aviso será exibido e o aquecimento será desligado automaticamente.
Após a subida da temperatura interior ou da intervenção manual (operando o controlo remoto), retorna ao estado normal de funcionamento.

Instruções de operação

Operação Do Aparelho - Resolução De Problemas

As baterias gastas devem ser removidas do aparelho e eliminadas com segurança

Certifique-se de que as baterias do aparelho são novas e foram inseridas corretamente.

Elimine as baterias usadas numa instalação de reciclagem apropriada.

É recomendado substituir a bateria anualmente.
O controlo remoto requer duas pilhas AAA alcalinas de 1,5 V.

Certifique-se da polaridade correta.
Não provoque curto-circuito nos terminais.

Não tente recarregar baterias não recarregáveis.

Remova as baterias recarregáveis antes de as carregar.

Não misture pilhas usadas com novas.

Remova as pilhas se o aparelho não for usado durante longos períodos.

A substituição das baterias não afetará as configurações do Modo Temporizador.
Certifique-se de que o relógio está definido com a hora certa.

INDICADORES DE FUNCIONAMENTO DO AQUECEDOR

Quando o aquecedor com ventoinha é usado em conjunto com os efeitos da chama ou do leito de combustível, os indicadores de funcionamento do aquecedor acendem durante 10 segundos.

O LED acende durante 10 segundos se o efeito da chama ou do leito de combustível estiver ON.
Se o aquecedor com ventoinha for usado independentemente, os indicadores de funcionamento do aquecedor permanecem acesos.

NOTA: OS INDICADORES DO AQUECEDOR PERMANECEM ATIVOS QUANDO O TEMPORIZADOR DE 7 DIAS ESTÁ ATIVO.

PT

Manutenção

ADVERTÊNCIA!

CERTIFIQUE-SE DE QUE O APARELHO ESTÁ DESLIGADO ANTES DE O LIMPAR.

Não use produtos de limpeza abrasivos no painel de vidro. Não borrife líquidos diretamente sobre a unidade..

LIMPEZA DO VIDRO

Limpe o painel de visualização de vidro com um pano húmido e seque com um pano que não deixe fiapos.

LIMPEZA DO EFEITO DE COMBUSTÍVEL

1

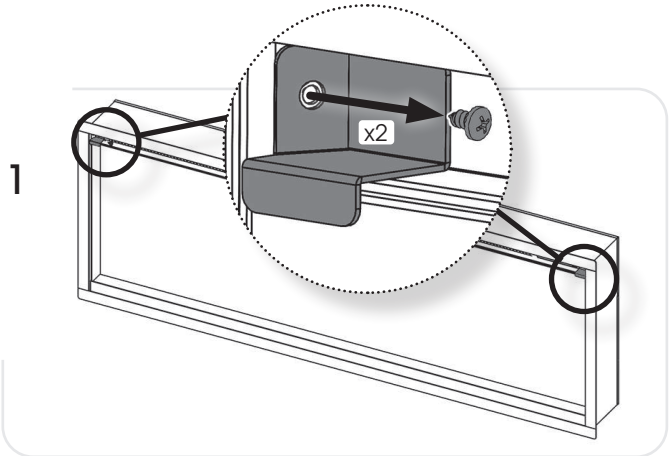

2

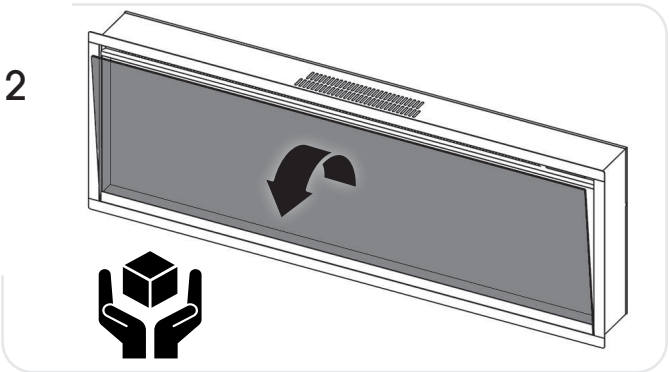

Remova e lave o efeito de combustível para limpar todas as partículas de poeira.
Em alternativa, limpe com um espanador que não solte fiapos.
Certifique-se de que o efeito está seco antes de voltar a colocar.

Substitua o efeito de combustível, consulte das Instruções de Instalação para obter o esquema.

Substitua pela ordem inversa.

LIMPEZA DAS ENTRADAS DE AR

Limpe regularmente as grelhas de entrada e saída de ar com um pano macio ou com o bico do aspirador.

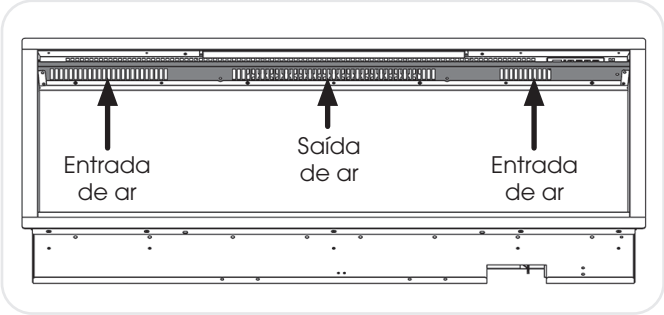

DA acumulação de poeira pode prejudicar o desempenho eficiente da ventoinha e levar a uma operação não segura.

Mantenha a área em volta do aparelho limpa e livre de cotão, poeira ou de pelos de animais domésticos.

Em particular, pode ocorrer acumulação de poeira, etc. em torno da área do aquecedor. Preste atenção especial e mantenha esta área livre destas partículas e evite a sua acumulação.

PT

Instalação

O produto tem de ser removido do respetivo local de instalação para operações de assistência e manutenção. O aparelho nunca deve ser instalado com adesivos, silicone ou qualquer outro método que dificulte a remoção e que possa causar danos no aparelho ou no respetivo local de instalação.

GERAL

FERRAMENTAS REQUERIDAS

Serão necessárias, chave de fendas, nível de bolha e broca.

DESEMBALAR A LAREIRA

ADVERTÊNCIA! NÃO use este aparelho se alguma das suas partes tiver sido exposta à água.

Contacte imediatamente um técnico de serviço qualificado para, se necessário, inspecionar e substituir qualquer parte do sistema elétrico.

Abra a embalagem com cuidado e retire o poliestireno.
Remova e elimine o saco plástico.
Mantenha a embalagem plástica fora do alcance das crianças.
Seja responsável ao manusear os materiais da embalagem.

Verifique se todas as peças e acessórios foram removidos antes de eliminar qualquer embalagem.
Se necessário, guarde a embalagem original para transporte e/ou armazenamento futuro.

Teste o aparelho antes da instalação.

INSTALAÇÃO O APARELHO

LOCALIZAR O ATMOS

O seu novo Atmos pode ser instalado virtualmente em qualquer lugar da sua casa. No entanto, ao escolher um local, certifique-se de que as instruções gerais são seguidas.

Para obter melhores resultados, instale afastado da luz solar direta.

Idealmente, o aquecedor deve ser instalado em/sobre uma parede plana interior construída com vigas e blocos de gesso/tijolos. As fixações fornecidas são para usar APENAS em paredes de tijolo. Certifique-se de que são usadas fixações adequadas para a fixação em qualquer cavidade oca ou construída para este efeito. Também pode ser instalado numa lareira de alvenaria desde que cumpra os requisitos indicados abaixo.
NOTA: Este aparelho não é adequado para instalação numa parede de cavidade, apoiado numa parede exterior, uma chaminé aberta ou qualquer abertura que possa estar sujeita a humidade e a correntes de ar, exceto se tiverem sido tomadas as devidas precauções para evitar que o aparelho entre em contacto com humidade ou correntes de ar.

Em estruturas: Para paredes externas/no exterior, isole o compartimento da mesma forma que o resto da casa, e aplique uma barreira de vapor e placa de gesso, de acordo com os requisitos locais relativos ao controlo de edifícios. Não isole o próprio aparelho.

Em chaminés de alvenaria: A conduta tem de estar totalmente bloqueada, se for seguro fazê-lo para a instalação da unidade. Certifique-se de que a lareira e a chaminé estão limpas e a funcionar corretamente, e que todas as entradas da chaminé estão fechadas firmemente e não permitem a entrada de ar na chaminé.

Instale um rufo e chapéu isolado na parte superior da chaminé de alvenaria para evitar o vazamento de água e movimento de ar na cavidade. Não isole o próprio aparelho.

Nota: Uma chaminé aberta não é adequada para a ventilação da câmara.

Certifique-se de que não existem tubos ou cabos atrás da área a ser perfurada ou cortada.

Certifique-se sempre de que o aparelho está adequadamente apoiado e assente numa estrutura firme ao montar acima do nível do solo.

O aparelho deve estar idealmente localizado próximo de uma tomada adequada para permitir a sua ligação. Pode ser realizada uma extensão a partir de uma tomada existente, mas esta deve ser realizada por um técnico eletricista qualificado.
A tomada elétrica deve estar facilmente acessível para permitir desligar o aparelho quando instalado.

Se o cabo elétrico estiver danificado, deve ser reparado pelo fabricante, num centro de serviço autorizado ou por um profissional.

Certifique-se que as cortinas e os móveis não estão posicionados próximos da posição escolhida, pois isto criaria um risco potencial de incêndio ou bloquearia as condutas de saída do aquecedor.

ADVERTÊNCIA! MANTENHA TODOS OS MATERIAIS COMBUSTÍVEIS A PELO MENOS 1M DA FRENTE DA LAREIRA ELÉTRICA.

REQUISITOS DE SERVIÇO

ADVERTÊNCIA!

DURANTE A MANUTENÇÃO DESTE APARELHO, PODE SER NECESSÁRIO CORTAR AS FITAS DE CABO PARA ACEDER E REMOVER ALGUMAS PEÇAS.

ESTAS DEVEM SER SUBSTITUÍDAS QUANDO O APARELHO FOR MONTADO NOVAMENTE.

ESTE APARELHO DEVE SER REPARADO APENAS POR TÉCNICOS QUALIFICADOS.
ANTES DE REALIZAR QUALQUER TRABALHO NO APARELHO: Desligue o aparelho e isole A ALIMENTAÇÃO ASSEGURANDO QUE NÃO PASSA ENERGIA PARA O APARELHO.

Aguarde pelo menos 10 minutos até que o aparelho arrefeça.

Substituição da bateria do aparelho remoto
Substitua com 2 pilhas AAA. Certifique-se de que as pilhas estão instaladas corretamente no controlo remoto.

Manutenção de motores
O motor usado no efeito da chama é pré-lubrificado para prolongar a vida útil do rolamento e não requer mais lubrificação. No entanto, recomenda-se a limpeza/aspiração periódica da unidade de aquecimento.

Reinício do interruptor de corte térmico
O aparelho está equipado com um Controlo de Segurança Eletrónico (E.S.). Este é um dispositivo de segurança que desliga a lareira se, por algum motivo, o aparelho sobreaquecer, por ex. se coberto.

Se o aquecedor deixar de funcionar mas o efeito da chama continuar normalmente, isso indica que o controlo E.S. está em operação.
O Controlo E.S. só pode ser reiniciado depois do aparelho arrefecer.

Para reiniciar o E.S:

1. Prima o botão STANDBY no aparelho para o desligar e afaste-se durante cerca de 10 a 15 minutos.

2. Antes de prosseguir, certifique-se de que a fonte de alimentação está desligada.
Remova qualquer obstrução da saída da ventoinha do aquecedor ou de outras peças internas.

3. Ligue o aparelho e o Controlo E.S. será reiniciado. Certifique-se de que o aparelho está a funcionar corretamente. Se o Controlo E.S. funcionar novamente, o aparelho deve ser verificado por um eletricista qualificado.

Technical Specifications | Spécifications Techniques
Technische Daten | Technische Specificaties
Specifiche Tecniche | Tekniske Spesifikasjoner
Especificación Técnica | Τεχνικη Περιγραφη | Dane techniczne
Technesch Date | Especificações técnicas

Atmos 105R	Atmos 135R	Atmos 165R	Atmos 195R
232-009	232-014	232-022	232-031

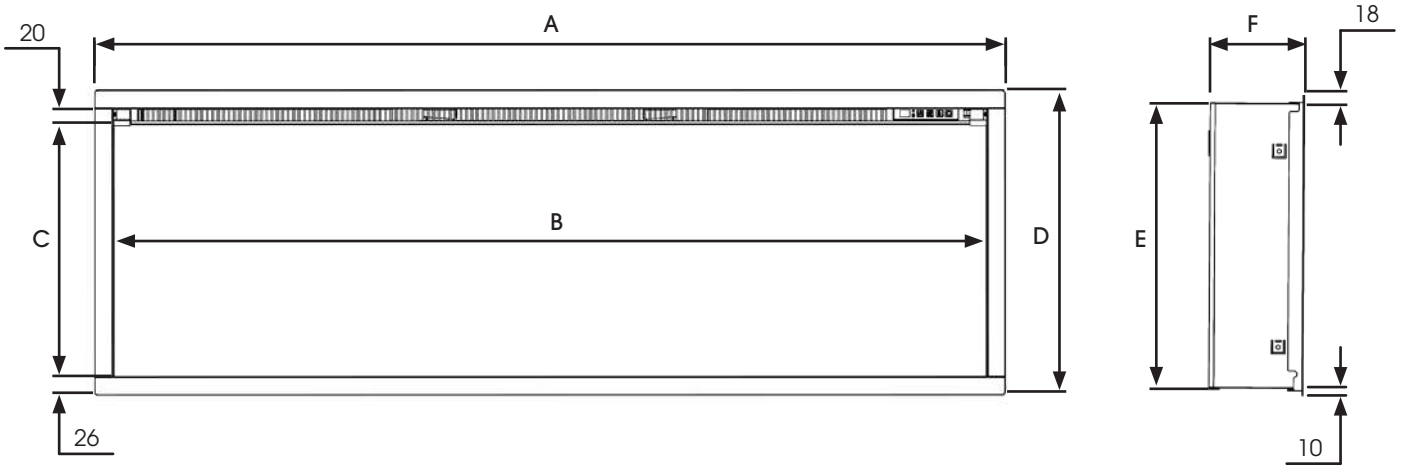

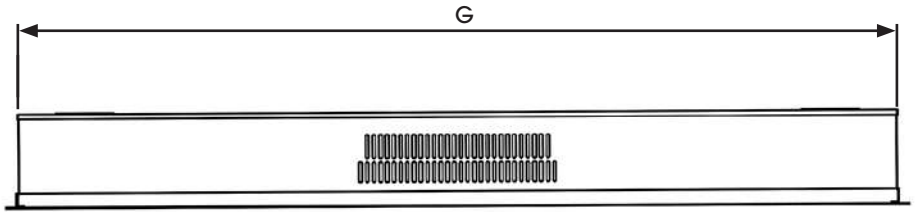

MODEL	A	B	C	D	E	F	G
Atmos 105R	1050	998	378	450	422	140	1013
Atmos 135R	1350	1298	378	450	422	140	1313
Atmos 165R	1650	1598	378	450	422	140	1613
Atmos 195R	1950	1898	378	450	422	140	1913

(mm)

Technical Specifications | Spécifications Techniques
Technische Daten | Technische Specificaties
Specifiche Tecniche | Tekniske Spesifikasjoner
Especificación Técnica | Τεχνικη Περιγραφη | Dane techniczne
Technesch Date | Especificações técnicas

Atmos 105R Atmos 135R Atmos 165R Atmos 195R

1378-1500W

MODEL	232-009	232-014	232-022	232-031
Power - Flame | Alimentation - Flamme | Strom - Flamme | Aan/uit - Vlam Alimentazione - Fiamma | Strøm - flamme | Electricidad - Llama | Ισχύς - Φλόγα | Moc - Efekt płomieni | Stroum - Flam | Potência – Chama	5.76	8.64	11.52	11.52
Power - Flame & Fuel Bed Effect | Alimentation - Effet flamme et lit de combustible | Strom - Flammen- und Brennstoffbetteffekt | Aan/uit - Vlam- en brandstofbedeffect | Alimentazione - Fiamma ed effetto crogiolo di combustione | Effekt - flamme- og brennkammereffekt | Electricidad - Llama y Efecto de la base de combustible | Ισχύς - Φλόγα & Εφέ κλίνης καυσίμου | Moc - Efekt płomieni i podstawa paleniska | Stroum - Flam & Brennstoffschichteffekt | Potência – Efeito de chama e de leito de combustível	8.64	12.96	17.28	17.28

ENGLISH

A 230-240VAC 13 Amp 50Hz supply is required
Maximum power consumption: 1.5KW
A 1.8 metre lead with plug containing a BS1362 13A fuse is supplied. Only use a BS1362 13A fuse with this appliance.
2 x Remote control handset battery (AAA).

FRANÇAIS

Une alimentation électrique de 230-240VAC, 50Hz est requise.
La consommation électrique maximale: 1.5KW
L'appareil est fourni avec un câble électrique de 1,80 m de long équipé d'une prise de courant.
2 x Pile de la commande à distance (AAA).

DEUTSCHLAND

Es ist eine Stromversorgung mit 230-240 VAC 50 Hz erforderlich
Maximale Leistungsaufnahme: 1.5KW
Ein Kabel mit 1,8 m Länge sowie Stecker.
2 x Batterie für die Fernbedienung (AAA).

NEDERLANDS

Een 230-240VAC, 13A, 50 Hz voeding is vereist.
Maximaal energieverbruik: 1.5KW
Er wordt een kabel van 1.8 meter met een stekker
2 x Batterij afstandsbediening (AAA).

ITALIANO

È necessaria un'alimentazione da 230-240VAC, 50Hz
Consumo di corrente massimo: 1.5KW
Viene fornito un cavo di 1,8 m con una spina.
2 x Batteria del telecomando (AAA).

NORSK

Det kreves 230-240VAC 50Hz strømtilførsel
Maksimum strømforbruk: 1.5KW
En 1,8 m lang ledning med støpsel.
2 x Batteri til fjernkontrol (AAA)

ESPAÑOL

Se requieren 230-240VAC y 50Hz
Máximo consumo: 1.5KW
Se suministra un cable de 1,8 metros con enchufe.
2 x Batería (AAA).

ΕΛΛΗΝΙΚΑ

Απαιτείται παροχή 230-240V AC 50Hz
Μέγιστη κατανάλωση ισχύος: 1.5KW
Παρέχεται: καλώδιο μήκους 1,8 μ.
2 μπαταρίες (AAA) για το τηλεχειριστήριο.

POLSKI

Wymagane jest zasilanie 230-240 VAC 13 A 50 Hz
Maksymalny pobór mocy: 1,5 KW
Zestaw zawiera 1,8-metrowy przewód z wtyczką.
2 x baterie do pilota zdalnego sterowania (AAA).

LËTZEBUERGESCH

Eng Versuergung vun 230 – 240 V AC 50 Hz ass erfuerderlech
Maximale Stroumverbrauch: 1.5KW
En 1,8-Meter-Kabel mat Stecker.
2 x Fernsteierungsbatterie (AAA).

PORTUGUÊS

É requerida uma alimentação a 230-240VCA 50Hz
Consumo máximo de energia: 1.5KW
É fornecido um cabo de 1,8 metros com.
2 x pilhas do controlo remoto (AAA).

Control System Technical Data
Données techniques du système de commande
Technische Daten | Controlesysteem technische data
Dati tecnici del sistema di controllo | Kontrollsystem teknisk data
Datos técnicos del sistema de control | Τεχνικά δεδομένα του συστήματος ελέγχου
Dane techniczne systemu sterowania
Steierungssystem – Technesch Daten | Dados técnicos do sistema de controlo

	Main Control Board Tableau de commande principal Hauptsteuerplatine Hoofdbedieningstafel Pannello di controllo principale Hoved-kontrollkort Placa de control principal Κύρια πλακέτα ελέγχου Główna płyta sterowania Haaptsteierungsplatinn Placa de controlo principal	Remote Receiver Board Tableau du récepteur à distance Empfängerplatine Afstandontvangsttafel Scheda ricevitore remoto Fjernmottager-kort Placa receptora a distancia Πλακέτα δέκτη τηλεχειρισμού Płytka zdalnego odbiornika Extern Empfängerplatinn Placa do recetor remoto	Remote Control Commande à distance Fernbedienung Afstandsbediening Telecomando Fjernkontroll Mando a distancia Τηλεχειριστήριο Pilot zdalnego sterowania Fernsteierung Controlo remoto
Hardware Υλικό Komputer	RC01-076A02-V0.0	RC01-05A V0	DY-12J-8-OTP -V1.0
Software Logiciel Λογισμικό Opro-gramowanie	RC01-076A02-V1.0		RCS31H-V1.0

Packing Checklist | Liste De Vérification Du Conditionnement
Verpackungsprüfliste | Paklijst Elenco Di Imballaggio
Pakkseddel Og Sjekkliste | Listado Del Embalaje |
Λιστα Ελεγχου Περιεχομενων Συσκευασιας |
Lista elementów
Paklëschtchecklëscht | Lista De Verificação De Embalagem

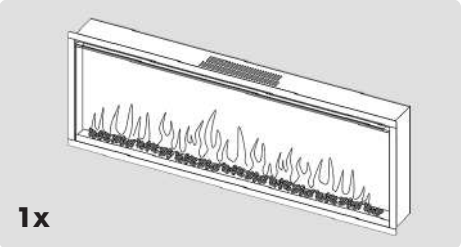
1x

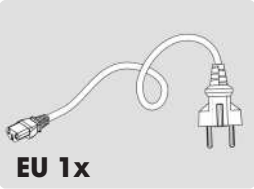
EU 1x

UK 1x

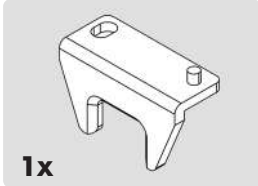
1x

1x

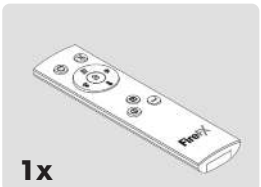
1x

2x

1x

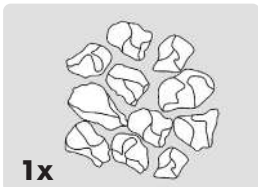
1x

6x

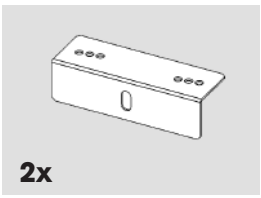
2x

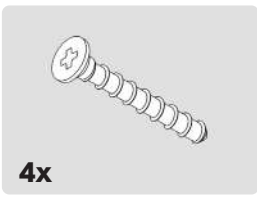
4x

Atmos 105R 8x
Atmos 135R 8x
Atmos 165R 10x
Atmos 195R 10x

Atmos 105R 8x
Atmos 135R 8x
Atmos 165R 10x
Atmos 195R 10x

Pre-Installation | Pré-Installation | Vor Dem Einbau | Voorbereiding Voor Installatie | Pre-Installazione | Før Installering Preinstalación | Πριν Την Εγκατασταση | Przed montażem Virun Der Installatioun | Pre-Instalação

Atmos 105R x 2
Atmos 135R x 4
Atmos 165R x 6
Atmos 195R x 6

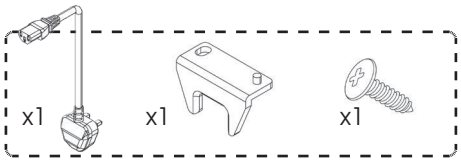

1

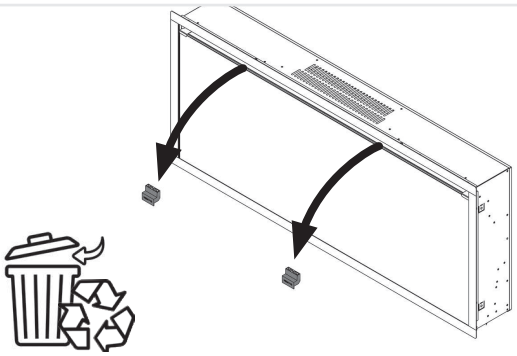

2

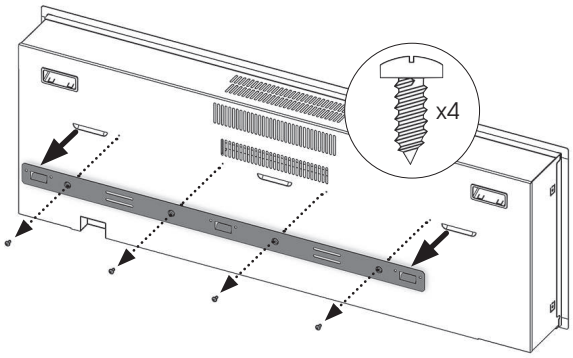

3

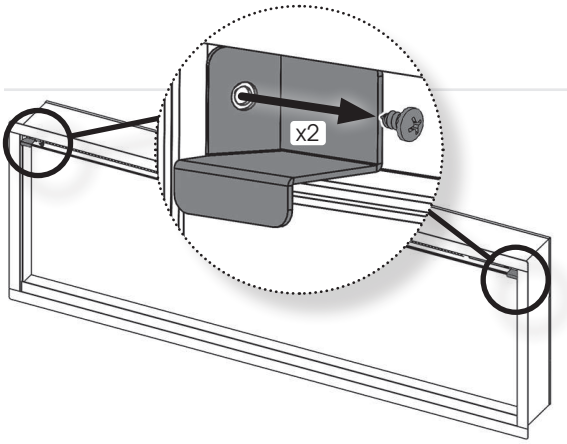

4

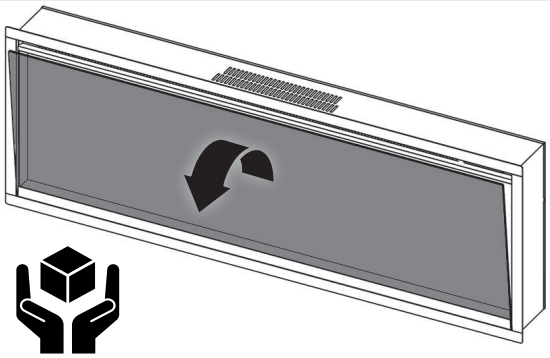

5

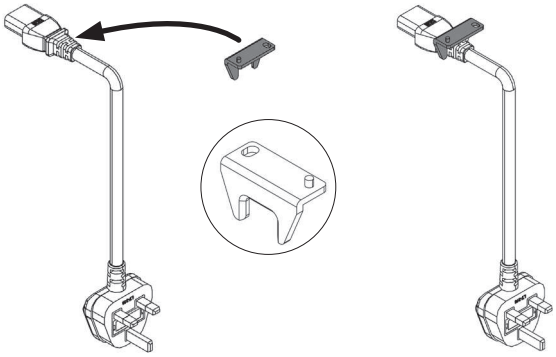

6

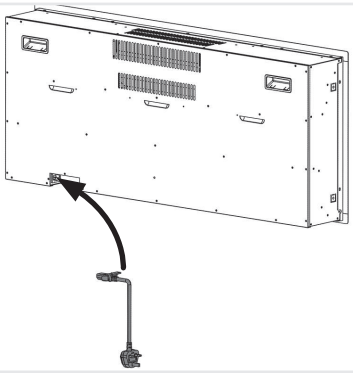

7

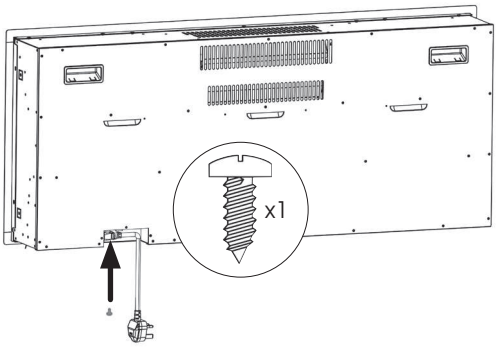

8

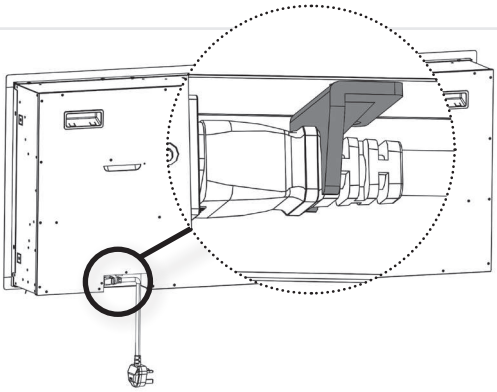

Clearance To Combustible / Dégagement par rapport aux matériaux combustibles / Abstand zu Brennbarem / Afstand tot brandstof / Spazio dal combustibile / Klaring til brennbart Distancia mínima al combustible / Απόσταση από εύφλεκτα υλικά / Odstęp od materiałów palnych / Ofstand zu brennbare Materialer / Espaço para combustível

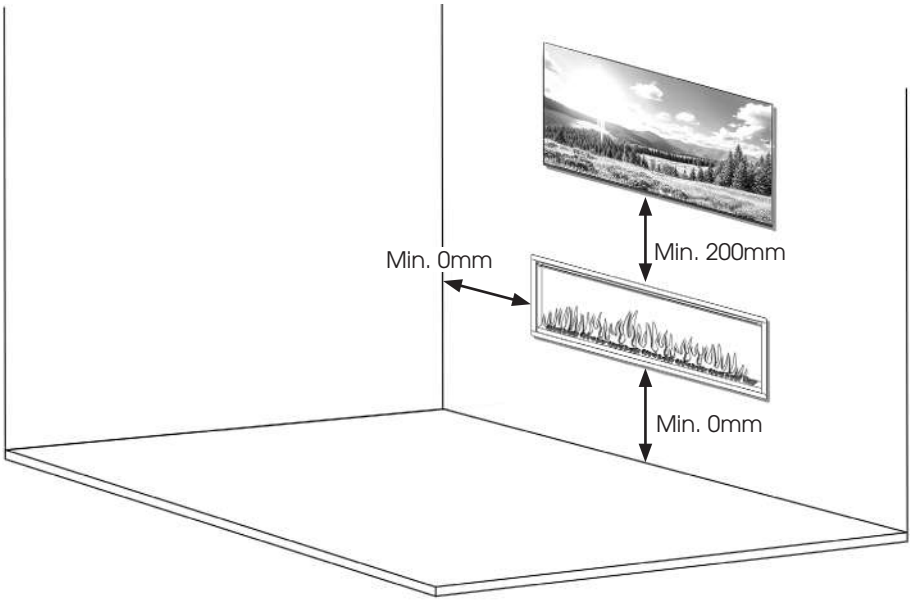

TOP (Mantel or TV)
HAUT (manteau de cheminée ou TV)
OBEN (Kaminsims oder Fernseher)
BOVENKANT (mantel of tv)
PARTE SUPERIORE (cornice del camino o TV)
TOPP (peis eller TV)
ENCIMA (repisa o TV)
ΠΑΝΩ ΜΕΡΟΣ (Τζάκι ή τηλεόραση)
PONAD (półka lub telewizor)
TOP (Kamäinsims oder Fernsee)
TOPO (lareira ou TV)

▶ 200mm Minimum

FRONT
AVANT
VORNE
VOORKANT
PARTE ANTERIORE
FRONT
FRENTE
ΜΠΡΟΣΤΙΝΗ ΟΨΗ
Z PRZODU
VIR
DIANTEIRA

▶ 1000mm Minimum

Installation 1 | Einbau 1 | Installatie 1 | Installazione 1
Installasjon 1 | Instalación 1 | Εγκατασταση 1 | Montaż 1
Installatioun 1 | Instalação 1

Wall Recessed / Encastrage mural / In die Wand eingelassen / Inbouw in wand /Incasso nella parete / Innfelt i vegg / Empotrado en la pared / Σε εσοχή του τοίχου / Zabudowany / An d'Wand agebaut / Encastrado na parede

1

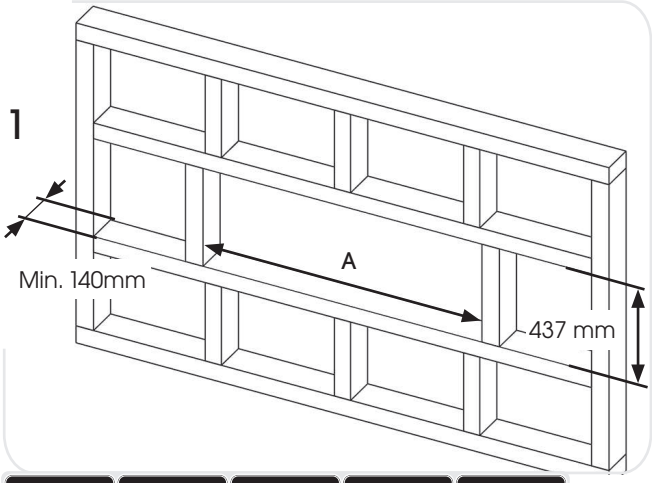

MODEL	232-009	232-014	232-022	232-031
A	1030	1330	1630	1930

(mm)

2

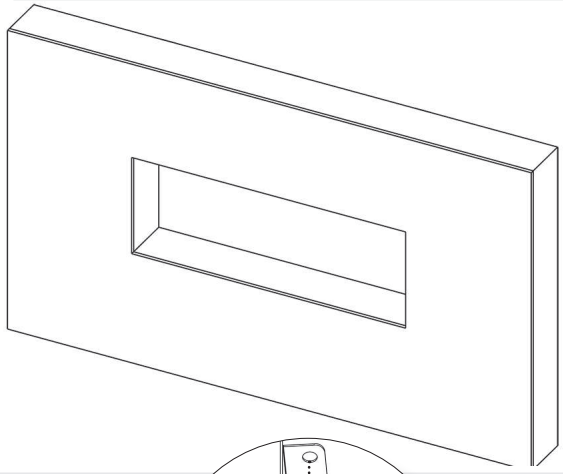

3

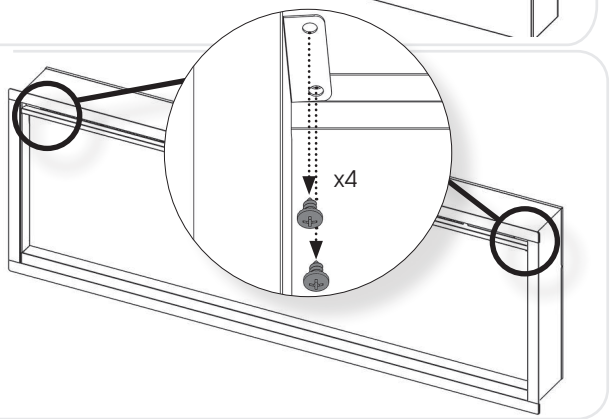

4

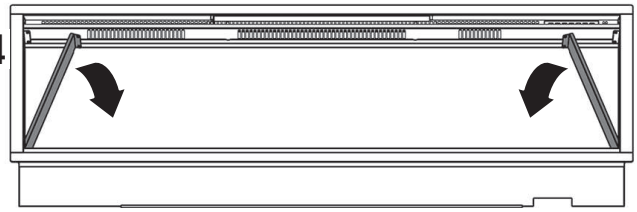

5

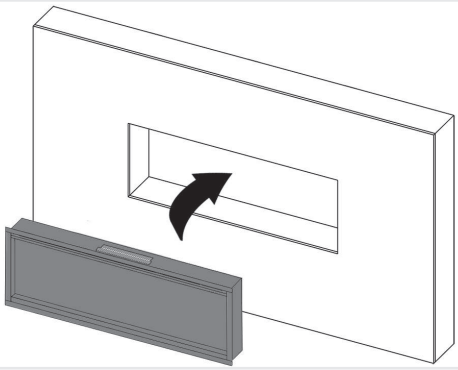

6

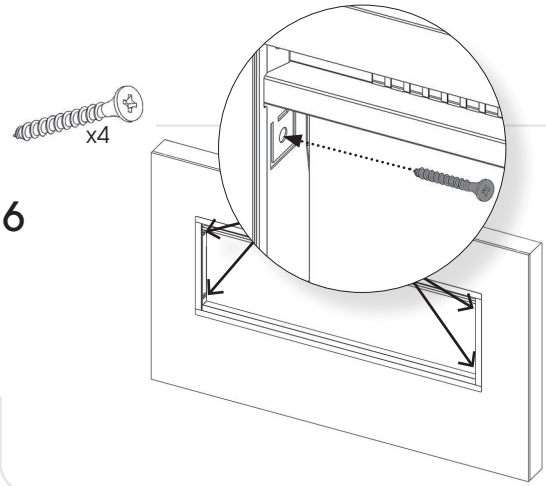

7

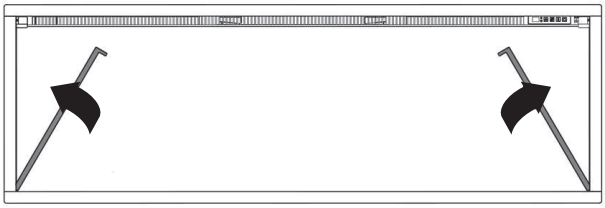

8

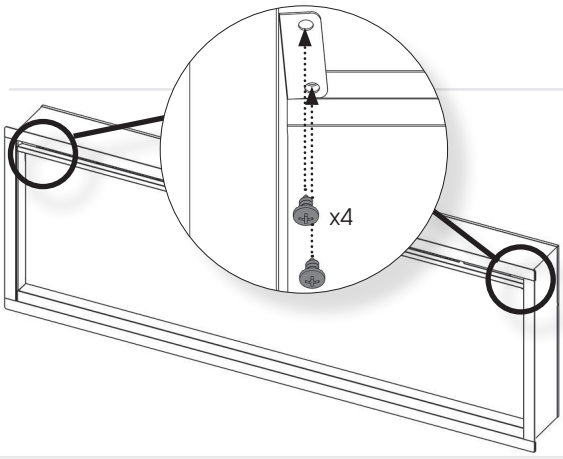

Installation 2 | Einbau 2 | Installatie 2 | Installazione 2
Installasjon 2 | Instalación 2 | Εγκατασταση 2 | Montaż 2
Installatioun 2 | Instalação 2

Wall Mounted/ Montage mural / Wandmontage / Wandgemonteerd / Montaggio a parete / Veggmontert / Montado en la pared / Επιτοίχια τοποθέτηση / Montaż na ścianie / Op Botz montéiert / Montado na parede

1

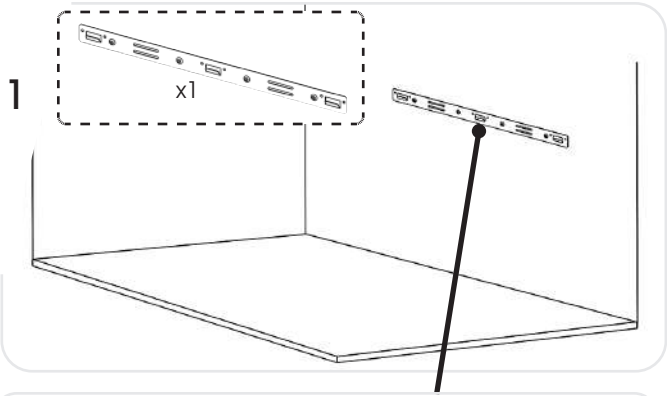

2

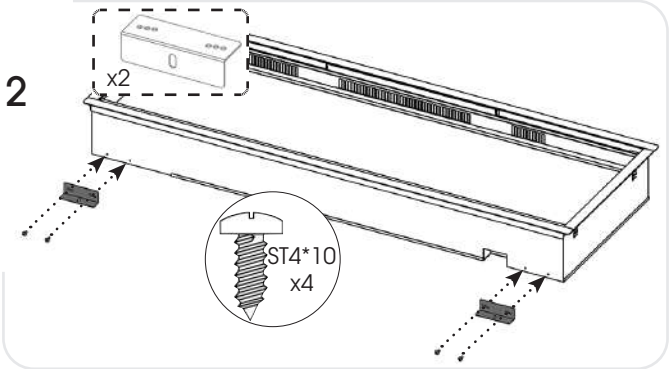

a

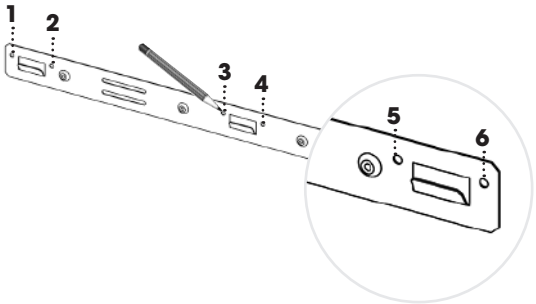

b

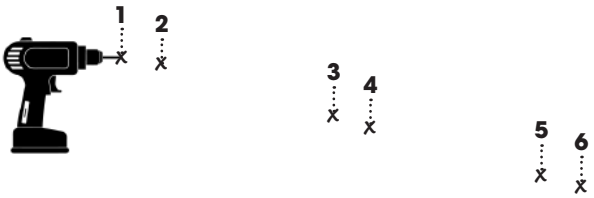

c

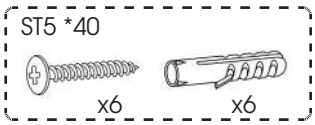

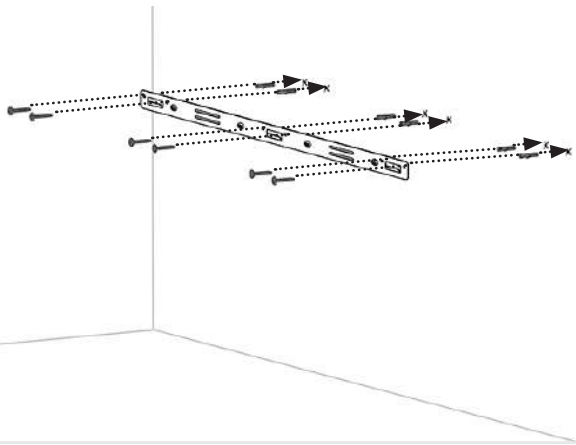

3

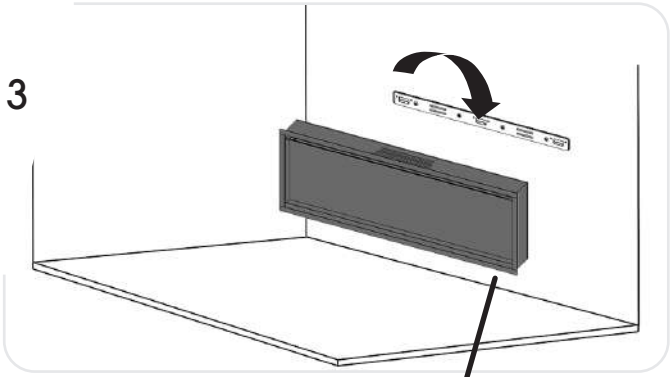

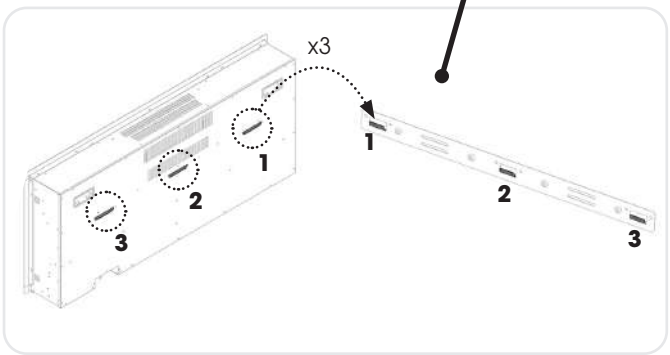

4

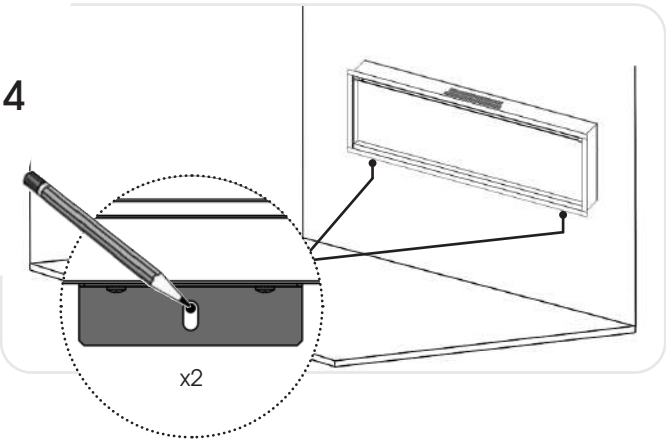

5

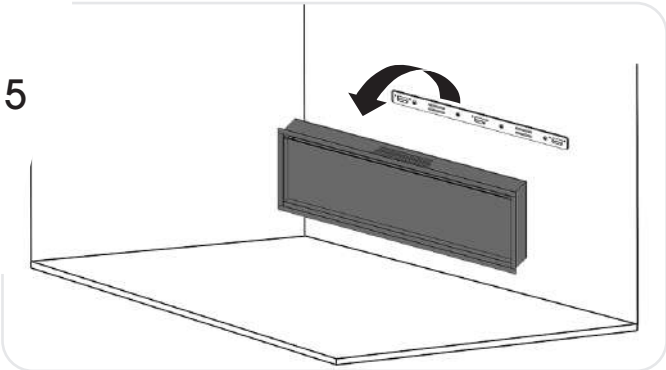

6

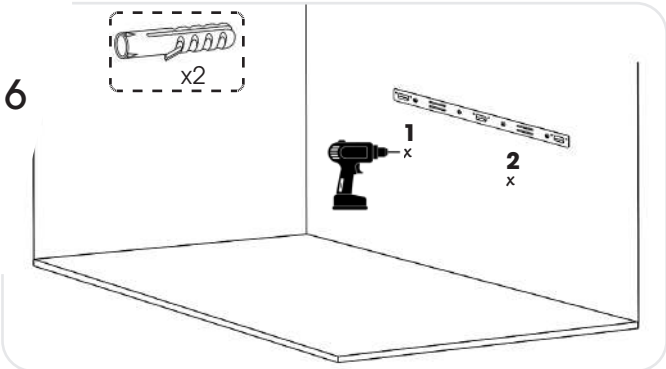

7

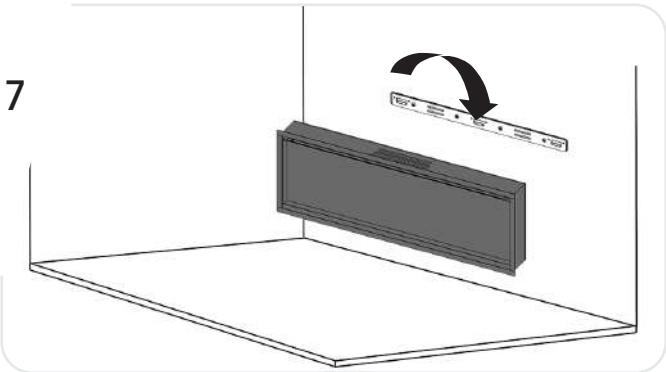

8

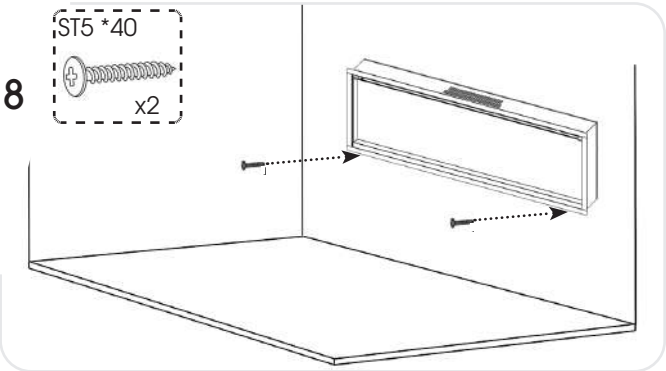

Log Set - Log Layout | Jeu De Bûches - Agencement Des Bûches
Holzscheit-Set - Anordnung Der Holzscheite | Blokken Geplaatst - Blokken-Layout
Set Di Ceppi - Schema Dei Ceppi | Kubbesett - Kubbeoppsett
Conjunto De Leños - Distribución De Los Leños | Ποικιλια Ξυλων - Διαταξη Ξυλων
Zestaw efektu kominkowego - układ dekoracyjnego efektu
Holzstéckersaz - Holzstéckerlayout | Conjunto De Troncos - Esquema De Troncos

	105R	135R	165R	195R
AT1	1	1	1	1
AT2	3	3	4	4
AT3	1	1	1	1
AT4	-	1	1	2
AT5	1	1	2	2
AT6	2	2	3	3
AT7	1	1	1	2

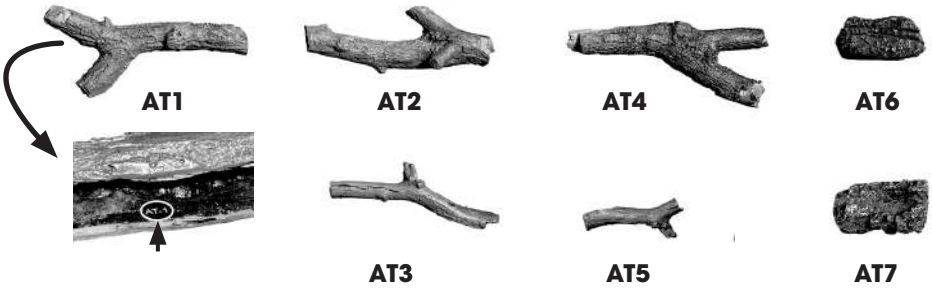

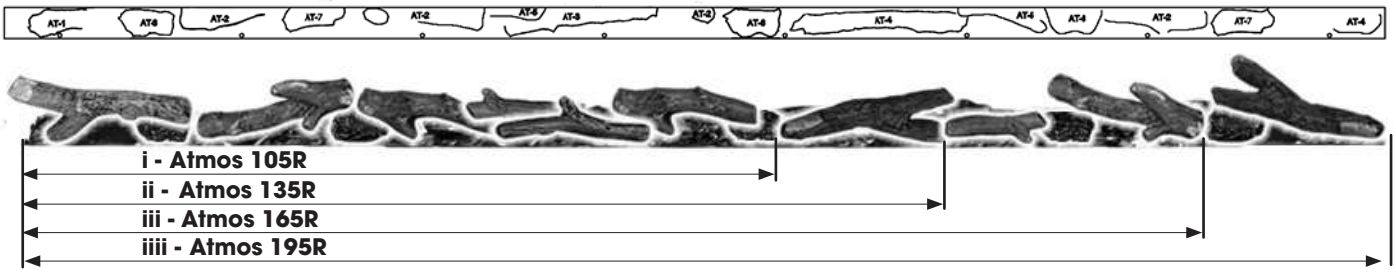

1

ATMOS 105R

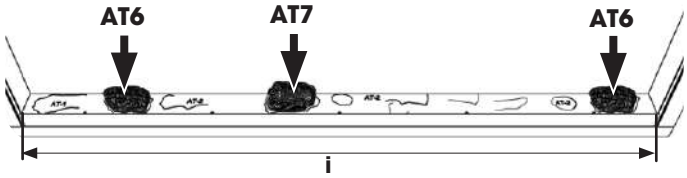

ATMOS 135R

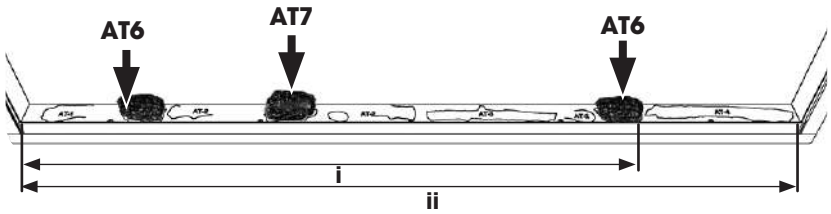

ATMOS 165R

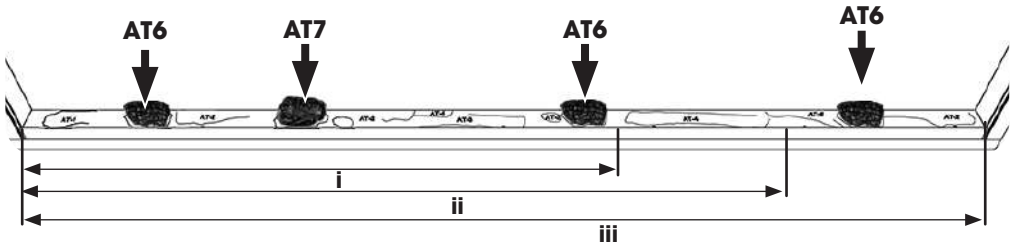

ATMOS 195R

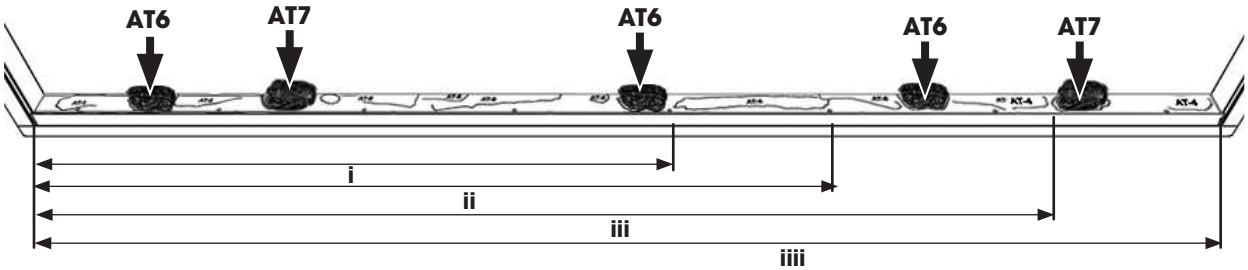

i
105R / 135R / 165R / 195R

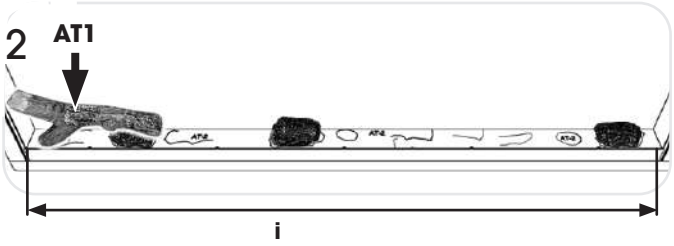

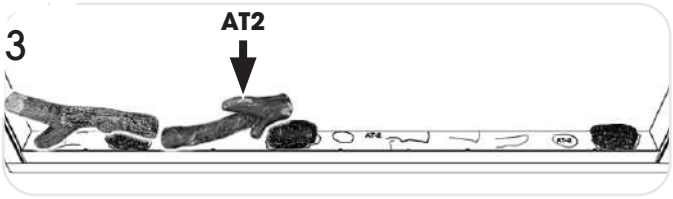

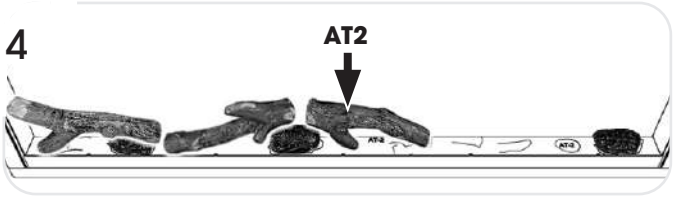

ii
135R / 165R / 195R

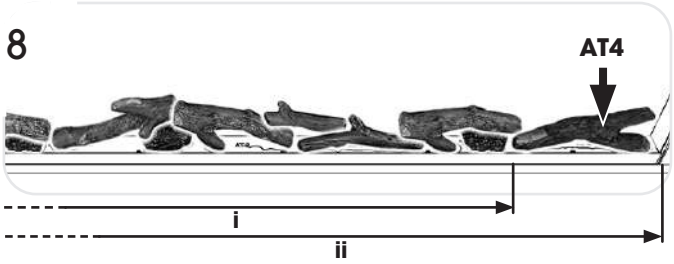

iii
165R / 195R

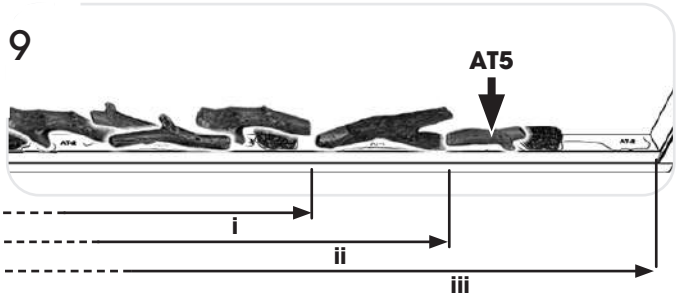

iiii
195R

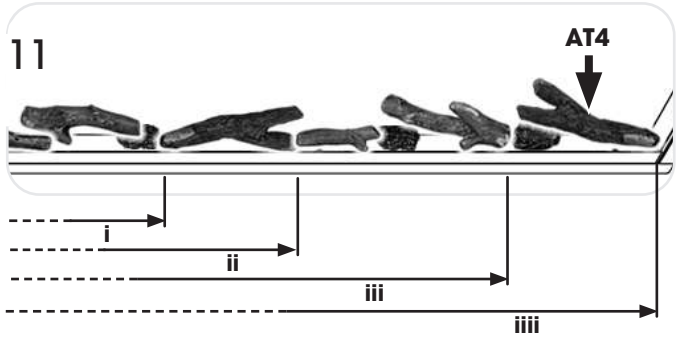

105R / 135R / 165R / 195R

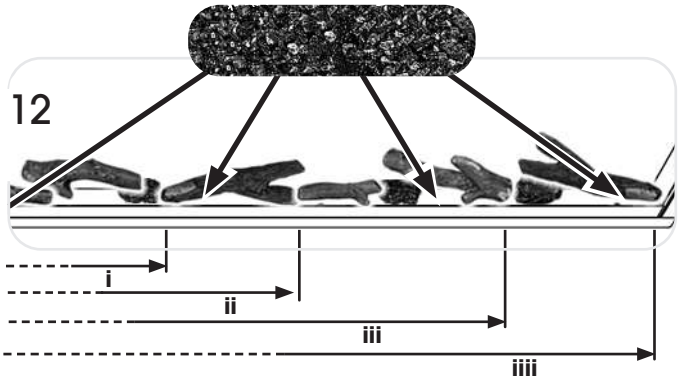

ATMOS 105R

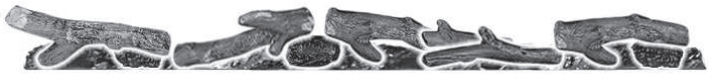

ATMOS 135R

ATMOS 165R

ATMOS 195R

Completion Of Assembly | Fin De L'assemblage | Abschluss Der Montage Voltooiing Van De Montage | Completamento Del Montaggio Fullføring Av Montering | Finalización Del Montaje | Ολοκληρωση Συνελευσης Montaż końcowy | Fäerdegstellung Vun Der Versammlung | Conclusão Da Montagem

1

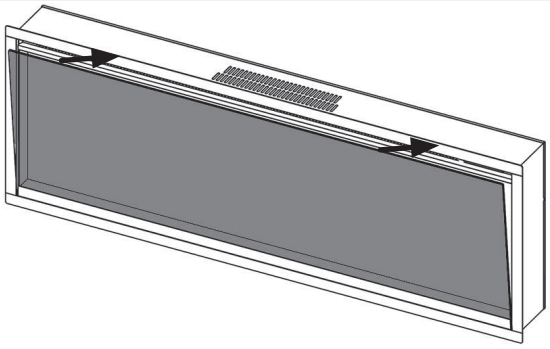

2

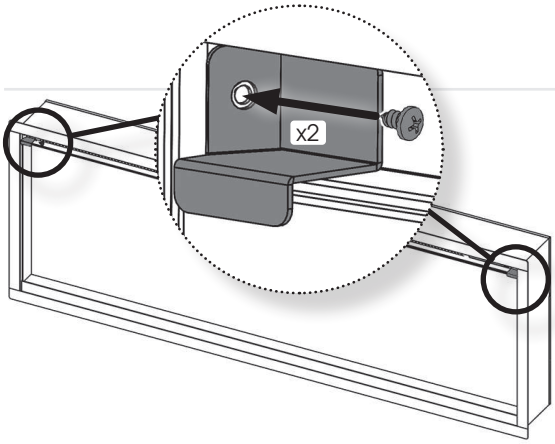

Information Requirement for Electric Local Space Heaters Informations à fournir pour un appareil de chauffage électrique localisé Technische Informationen für elektrische Raumheizgeräte Informatie-eisen voor elektrische toestellen voor lokale ruimteverwarming Informazioni obbligatorie per gli apparecchi per il riscaldamento d'ambiente locale elettrici Requisitos de información que deben cumplir los aparatos de calefacción local eléctricos ΑΠΑΙΤΗΣΕΙΣ ΠΛΗΡΟΦΟΡΗΣΗΣ ΓΙΑ ΗΛΕΚΤΡΙΚΟΥΣ ΤΟΠΙΚΟΥΣ ΘΕΡΜΑΝΤΗΡΕΣ ΧΩΡΟΥ Specyfikacja techniczna Informatiounsufuerderung fir elektresch Raumheizapparater Informação sobre requisitos para aquecedores elétricos locais			Atmos 105R 135R 165R 195R
Power Consumption | Consommation Électrique Leistungsaufnahme | Energieverbruik Consumo Di Corrente | Consumo De Energía Κατανάλωση Ισχύος | Zużycie energii Stroumverbrauch | Consumo De Energia	In idle mode En mode inactif Im Leerlaufmodus In niet-actieve modus In modalità al minimo En modo de reposo Σε κατάσταση αδράνειας W trybie spoczynku Am Rouzoustand No modo inativo	P_{idle}	N/A
	In network standby En mode veille réseau Im Netzwerk-Standby In netwerkstand-by In standby di rete En espera de red Σε αναμονή δικτύου W trybie gotowości sieci Am Netzwierk-Standby No modo de suspensão da rede	P_{nsm}	N/A
	In off mode En mode arrêt Im Aus-Modus In uitgeschakelde modus In modalità spenta En modo apagado Σε κατάσταση απενεργοποίησης W trybie wyłączenia Am Aus-Modus No modo desligado	P_o	N/A
	In standby mode En mode veille Im Standby-Modus In stand-bymodus In modalità standby En modo de espera Σε λειτουργία αναμονής W trybie czuwania Am Standbymodus No modo de suspensão	P_{sm}	0.29 W

Information Requirement for Electric Local Space Heaters **Informations à fournir pour un appareil de chauffage électrique localisé** **Technische Informationen für elektrische Raumheizgeräte** **Informatie-eisen voor elektrische toestellen voor lokale ruimteverwarming** **Informazioni obbligatorie per gli apparecchi per il riscaldamento d'ambiente locale elettrici** **Requisitos de información que deben cumplir los aparatos de calefacción local eléctricos** **ΑΠΑΙΤΗΣΕΙΣ ΠΛΗΡΟΦΟΡΗΣΗΣ ΓΙΑ ΗΛΕΚΤΡΙΚΟΥΣ ΤΟΠΙΚΟΥΣ ΘΕΡΜΑΝΤΗΡΕΣ ΧΩΡΟΥ** **Specyfikacja techniczna** **Informatiounsufuerderung fir elektresch Raumheizapparater** **Informação sobre requisitos para aquecedores elétricos locais**			Atmos 105R 135R 165R 195R
Power Consumption | Consommation Électrique **Leistungsaufnahme | Energieverbruik** **Consumo Di Corrente | Consumo De Energía** **Κατανάλωση Ισχύος | Zużycie energii** **Stroumverbrauch | Consumo De Energia**	Standby mode with display of information or status Mode veille avec affichage des informations ou de l'état Standby-Modus mit Anzeige von Informationen oder Status Stand-bymodus met weergave van informatie of status In modalità standby con visualizzazione delle informazioni o dello stato Modo de espera con visualización de información o estado Λειτουργία αναμονής με εμφάνιση πληροφοριών ή κατάστασης Tryb czuwania z wyświetlaniem informacji lub stanu Standby-Modus mat Display vun Informatiounen oder Status Modo de suspensão com visualização de informações ou estado.		NO
	Seasonal space heating energy efficiency in active mode Efficacité énergétique saisonnière du chauffage des locaux en mode actif Saisonale Raumheizungs-Energieeffizienz im aktiven Modus Seizoensgebonden energie-efficiëntie voor ruimteverwarming in actieve modus Efficienza energetica stagionale del riscaldamento degli ambienti in modalità attiva Eficiencia energética estacional de la calefacción en modo activo Εποχιακή ενεργειακή απόδοση θέρμανσης χώρου σε ενεργή λειτουργία Sezonowa efektywność energetyczna ogrzewania pomieszczeń w trybie aktywnym Saisonal Raumheizung Energieeffizient am Aktiv-Modus Eficiência energética do aquecimento sazonal do espaço no modo ativo	$\eta_{s,on}$	96%

Information Requirement for Electric Local Space Heaters Informations à fournir pour un appareil de chauffage électrique localisé Technische Informationen für elektrische Raumheizgeräte Informatie-eisen voor elektrische toestellen voor lokale ruimteverwarming Informazioni obbligatorie per gli apparecchi per il riscaldamento d'ambiente locale elettrici Requisitos de información que deben cumplir los aparatos de calefacción local eléctricos ΑΠΑΙΤΗΣΕΙΣ ΠΛΗΡΟΦΟΡΗΣΗΣ ΓΙΑ ΗΛΕΚΤΡΙΚΟΥΣ ΤΟΠΙΚΟΥΣ ΘΕΡΜΑΝΤΗΡΕΣ ΧΩΡΟΥ Specyfikacja techniczna Informatiounsufuerderung fir elektresch Raumheizapparater Informação sobre requisitos para aquecedores elétricos locais			Atmos 105R 135R 165R 195R
Heat Output | Puissance calorifique Heizleistung | Warmteafgifte Potenza termica | Potencia calorífica Θερμική ισχύς | Moc Grzewcza Wäermtleeschtung | Saída de calor	Nominal Heat Output Puissance calorifique nominale Nennwärmeleistung Nominale warmteafgifte Potenza termica nominale Potencia calorífica nominal Ονομαστική θερμική ισχύς Nominalna moc cieplna Nominal Hëtzleeschtung Saída Nominal de Calor	P_{nom}	1378 - 1500 W
	Minimum Heat Output Puissance calorifique minimale Mindestwärmeleistung Minimale warmteafgifte Potenza termica minima Potencia calorífica mínima Ελάχιστη θερμική ισχύς Minimalna moc cieplna Mindesthëtzleeschtung Saída Mínima de Calor	P_{min}	689 W
	Maximum Continuous Heat Output Sortie de chauffage constante maximum Maximale kontinuierliche Wärmeleistung Maximale continue warmteproductie Massima potenza termica continua A potencia calorífica nominal Μέγιστη συνεχής θερμική ισχύς Maksymalna ciągła moc cieplna Maximal kontinuéierlech Hëtzleeschtung Saída Máxima de Calor Contínuo	$P_{max,c}$	1500 W

TYPE OF HEAT OUTPUT/ROOM TEMPERATURE CONTROL TYPE DE PUISSANCE CALORIFIQUE/RÉGULATION DE TEMPÉRATURE AMBIANTE ART DER WÄRMELEISTUNG/RAUMTEMPERATURKONTROLLE TYPE WARMTEAFGIFTE/STURING KAMERTEMPERATUUR TIPO DI PÅOTENZA TERMICA/CONTROLLO DELLA TEMPERATURA AMBIENTE TIPO DE CONTROL DE POTENCIA CALORÍFICA/DE TEMPERATURA INTERIOR ΕΙΔΟΣ ΘΕΡΜΙΚΗΣ ΙΣΧΥΟΣ/ΡΥΘΜΙΣΤΗΣ/ΡΥΘΜΙΣΤΗ ΘΕΡΜΟΚΡΑΣΙΑΣ ΔΩΜΑΤΙΟΥ RODZAJ MOCY GRZEWCZEJ/REGULACJA TEMPERATURY W POMIESZCZENIU AART VUN DER HËTZLEESCHTUNG/RAUMTEMPERATURSTEIERUNG TIPO DE SAÍDA DE CALOR/CONTROLO DE TEMPERATURA DA DIVISÃO	
Single stage heat output and no room temperature control	No
Puissance calorifique de niveau unique, pas de régulation de la température ambiante	Non
Einstufige Wärmeleistung, keine Raumtemperaturkontrolle	Nein
Eentrapswarmteafgifte, geen sturing van de kamertemperatuur	Nee
Potenza termica a fase unica senza controllo della temperatura ambiente	No
Potencia calorífica de un solo nivel, sin control de temperatura interior	No
Μονοβάθμια θερμική ισχύς, χωρίς ρυθμιστή θερμοκρασίας δωματίου	Όχι
Jednostopniowa moc grzewcza i brak regulacji temperatury w pomieszczeniu	Nē
Eestufeg Hëtzleeschtung a keng Raumtemperatursteierung	Nee
Saída de calor de estágio único e sem controlo de temperatura ambiente	Não
Two or more manual stages, no room temeprature contol	No
Au moins deux niveaux manuels, pas de régulation de la température ambiante	Non
Zwei oder mehr manuell einstellbare Stufen, keine Raumtemperaturkontrolle	Nein
Twee of meer handmatig in te stellen trappen, geen sturing van de kamertemperatuur	Nee
Due o più fasi manuali senza controllo della temperatura ambiente	No
Dos o más niveles manuales, sin control de temperatura interior	No
Δύο ή περισσότερες χειροκίνητες βαθμίδες, χωρίς ρυθμιστή θερμοκρασίας δωματίου	Όχι
Dwa lub więcej poziomów, bez regulacji temperatury w pomieszczeniu	Nē
Zwou oder méi manuell Stufen, keng Raumtemperatursteierung	Nee
Dois ou mais estágios manuais, sem controlo de temperatura ambiente	Não
With mechanic thermostat room temperature control	No
Avec régulation de la température ambiante par thermostat mécanique	Non
Raumtemperaturkontrolle mit mechanischem Thermostat	Nein
Met mechanische sturing van de kamertemperatuur door thermostaat	Nee
Con controllo della temperatura ambiente tramite termostato meccanico	No
Con control de temperatura interior mediante termostato mecánico	No
Με μηχανικό θερμοστατικό ρυθμιστή θερμοκρασίας δωματίου	Όχι
Mechaniczny termostat do regulacji temperatury w pomieszczeniu	Nē
Mat mechaneschem Thermostat, Raumtemperatursteierung	Nee
Com termóstato mecânico de controlo de temperatura ambiente	Não

TYPE OF HEAT OUTPUT/ROOM TEMPERATURE CONTROL TYPE DE PUISSANCE CALORIFIQUE/RÉGULATION DE TEMPÉRATURE AMBIANTE ART DER WÄRMELEISTUNG/RAUMTEMPERATURKONTROLLE TYPE WARMTEAFGIFTE/STURING KAMERTEMPERATUUR TIPO DI PÅOTENZA TERMICA/CONTROLLO DELLA TEMPERATURA AMBIENTE TIPO DE CONTROL DE POTENCIA CALORÍFICA/DE TEMPERATURA INTERIOR ΕΙΔΟΣ ΘΕΡΜΙΚΗΣ ΙΣΧΥΟΣ/ΡΥΘΜΙΣΤΗΣ/ΡΥΘΜΙΣΤΗ ΘΕΡΜΟΚΡΑΣΙΑΣ ΔΩΜΑΤΙΟΥ RODZAJ MOCY GRZEWCZEJ/REGULACJA TEMPERATURY W POMIESZCZENIU AART VUN DER HËTZLEESCHTUNG/RAUMTEMPERATURSTEIERUNG TIPO DE SAÍDA DE CALOR/CONTROLO DE TEMPERATURA DA DIVISÃO	
With electronic room temperature control	Yes
Avec régulation électronique de la température ambiante	Oui
Mit elektronischer Raumtemperaturkontrolle	Ja
Met elektronische sturing van de kamertemperatuur	Ja
Con controllo elettronico della temperatura ambiente	Sì
Con control electrónico de temperatura interior	Si
Με ηλεκτρονικό ρυθμιστή θερμοκρασίας δωματίου	Ναι
Elektroniczna regulacją temperatury w pomieszczeniu	Tak
Mat elektronescher Raumtemperatursteierung	Ja
Com termóstato eletrónico de controlo de temperatura ambiente	Sim
Electronic room temperature control plus day timer	Yes
Avec régulation électronique de la température ambiante plus minuteur jour	Oui
Elektronische Raumtemperaturkontrolle und Tageszeitregelung	Ja
Met elektronische sturing van de kamertemperatuur plus dag-tijdschakelaar	Ja
Con controllo elettronico della temperatura ambiente e temporizzatore giornaliero	Sì
Control electrónico de temperatura interior y temporizador diario	Si
Με ηλεκτρονικό ρυθμιστή θερμοκρασίας δωματίου και χρονοδιακόπτη ημέρας	Ναι
Elektroniczna kontrola temperatury w pomieszczeniu plus sterownik dzienny	Tak
Elektronesch Raumtemperatursteierung plus Dageszäitschalter	Ja
Controle eletrónico de temperatura ambiente mais temporizador diurno	Sim
Electronic room temperature control plus week timer	Yes
Avec régulation électronique de la température ambiante plus minuteur semaine	Oui
Elektronische Raumtemperaturkontrolle und Wochentagsregelung	Ja
Met elektronische sturing van de kamertemperatuur plus week-tijdschakelaar	Ja
Con controllo elettronico della temperatura ambiente e temporizzatore settimanale	Sì
Control electrónico de temperatura interior y temporizador semanal	Si
Με ηλεκτρονικό ρυθμιστή θερμοκρασίας δωματίου και χρονοδιακόπτη εβδομάδας	Ναι
Elektroniczna kontrola temperatury w pomieszczeniu plus tygodniowy sterownik czasowy	Tak
Elektronesch Raumtemperatursteierung plus Wochenzäitschalter	Ja
Controle eletrónico de temperatura ambiente mais temporizador semanal	Sim

OTHER CONTROL OPTIONS AUTRES OPTIONS DE COMMANDE SONSTIGE REGELUNGSOPTIONEN ANDERE STURINGSOPTIES ALTRE OPZIONI DI CONTROLLO OTRAS OPCIONES DE CONTROL **ΑΛΛΕΣ ΔΥΝΑΤΟΤΗΤΕΣ ΡΥΘΜΙΣΗΣ** INNE OPCJE STEROWANIA ANER STEIERUNGSOPTIOUNEN OUTRAS OPÇÕES DE CONTROLO	
Room temperature control, with presence detection	No
Régulation de la température ambiante, avec détection de présence	Non
Raumtemperaturkontrolle mit Präsenzerkennung	Nein
Sturing van de kamertemperatuur, met aanwezigheidsdetectie	Nee
Controllo della temperatura ambiente con rilevamento di presenza	No
Control de temperatura interior con detección de presencia	No
Ρυθμιστής θερμοκρασίας δωματίου, με ανίχνευση παρουσίας	Όχι
Kontrola temperatury w pomieszczeniu z wykrywaniem obecności	Nie
Raumtemperatursteierung, mat Uwiesenheetserkennung	Nee
Controlo de temperatura ambiente, com deteção de presença	Não
Room temperature control, with open window detection	Yes
Régulation de la température ambiante, avec détection de fenêtre ouverte	Oui
Raumtemperaturkontrolle mit Erkennung offener Fenster	Ja
Sturing van de kamertemperatuur, met openraamdetectie	Ja
Controllo della temperatura ambiente con rilevamento di finestre aperte	Sì
Control de temperatura interior con detección de ventanas abiertas	Si
Ρυθμιστής θερμοκρασίας δωματίου, με ανίχνευση ανοιχτού παραθύρου	Ναι
Kontrola temperatury w pomieszczeniu z wykrywaniem otwartego okna	Tak
Raumtemperatursteierung, mat Oppe-Fënster-Erkennung	Ja
Controlo de temperatura ambiente, com deteção de janela aberta	Sim
With distance control option	No
Avec option de commande à distance	Non
Mit Fernbedienungsoption	Nein
Met de optie van afstandsbediening	Nee
Con opzione di controllo a distanza	No
Con opción de control a distancia	No
Με δυνατότητα ρύθμισης από απόσταση	Όχι
Opcja kontroli odległości	Nie
Mat Distanzsteierungsoptioun	Nee
Com opção de controlo de distância	Não
With working time limitation	No
Avec restriction de durée d'utilisation	Non
Mit Betriebszeitbegrenzung	Nein
Met beperking van de werkingstijd	Nee
Con limitazione del tempo di funzionamento	No
Con limitación de tiempo de funcionamiento	No
Με περιορισμό της διάρκειας λειτουργίας	Όχι
Ograniczenie czasu pracy	Nie
Mat Aarbechtszäitbegrenzung	Nee
Com limitação de tempo de operação	Não

OTHER CONTROL OPTIONS AUTRES OPTIONS DE COMMANDE SONSTIGE REGELUNGSOPTIONEN ANDERE STURINGSOPTIES ALTRE OPZIONI DI CONTROLLO OTRAS OPCIONES DE CONTROL **ΑΛΛΕΣ ΔΥΝΑΤΟΤΗΤΕΣ ΡΥΘΜΙΣΗΣ** INNE OPCJE STEROWANIA ANER STEIERUNGSOPTIOUNEN OUTRAS OPÇÕES DE CONTROLO	
With black bulb sensor	No
Avec capteur bulbe noir	Non
Mit Schwarzkugelsensor	Nein
Met black-bulbsensor	Nee
Con termometro a globo nero	No
Con sensor de lámpara negra	No
Με αισθητήρα θερμομέτρου μελανής σφαίρας	Όχι
Czujnik czarnej żarówki	Nie
Mat Sensor fir Schwaarzliichtbiren	Nee
Com sensor de lâmpada preta	Não
Adaptive Start Control	No
Commande De Mise En Route Adaptive	Non
Adaptive Regelung Des Heizbeginns	Nein
Aanpasbare Startbesturing	Nee
Controllo Di Avvio Adattivo	No
Control Adaptable De Inicio	No
Προσαρμοζομενη Εκκινηση	Όχι
Adaptacyjna kontrola uruchamiania	Nie
Adaptiv Startsteierung	Nee
Controlo De Arranque Adaptável	Não
Self-Learning Functionality	No
Fonctionnalité d'auto-apprentissage	Non
Selbstlernfunktion	Nein
Zelflerende functionaliteit	Nee
Funzione di auto-programmazione	No
Funciones de autoaprendizaje	No
Λειτουργία αυτοεκμάθησης	Όχι
Funkcja uczenia się	Nie
Selbstléierend Funktiounsweis	Nee
Funcionalidade de aprendizagem automática	Não
Control Accuracy	Yes
Précision du contrôle	Oui
Regelgenauigkeit	Ja
Bedieningsnauwkeurigheid	Ja
Precisione dei comandi	Sì
Precisión del control	Si
Ακρίβεια ελέγχου	Ναι
Dokładność regulacji	Tak
Kontrollgenauegkeet	Ja
Precisão de controlo	Sim

Stovax Gazco Ltd, Spitfire Avenue, Skypark, Clyst Honiton, Exeter, Devon, England EX5 2FR

Product Material Information | Informations Matérielles Du Produit Produktmaterialinformationen | Product Materiaal Informatie |

ENGLISH

When the waste bin symbol with a cross is found on a product, it means that this product is subject to the European Directive 2012/19 / EU (implemented by the national legislation with the legislative decree of March 14, 2014, n.49).
In accordance with European Directive 2012/19/ EU, waste electrical and electronic equipment (WEEE) must not be disposed of with household or unsorted municipal waste.
At the end of its useful life please take this product to an appropriate recycling centre, collection point or utilise a distributor take-back service. Failure to do so may result in negative effects on the environment and/or human health as a result of the possible presence of hazardous substances in electrical and electronic equipment and of the mishandling of such equipment.
You can find your nearest recycling centre by contacting your local authority, for UK customers using the bank locator at www.recycle-more.co.uk or for customers in the Republic of Ireland at www.weeeireland.ie. Take-back services can be discussed with your authorised dealer.

FRANÇAIS

Le symbole de poubelle avec une croix mentionné sur ce produit signifie que ce dernier est soumis à la directive européenne 2012/19/EU (mise en application par le décret législatif n° 49 du 14 mars 2014).
Conformément à la directive européenne 2012/19/EU, les déchets d'équipements électriques ou électroniques (DEEE) ne doivent pas être éliminés avec les déchets ménagers ou municipaux non triés.
À la fin de sa vie utile, veuillez déposer ce produit dans un centre de collecte ou de recyclage approprié, ou utiliser le service de reprise du distributeur. La non-exécution pourrait entraîner des effets néfastes sur l'environnement et/ou la santé humaine en raison de l'éventuelle présence de substances dangereuses dans les équipements électriques et électroniques et de la mauvaise utilisation d'un tel équipement.
Vous pouvez trouver le centre de recyclage le plus proche en contactant les autorités locales. Les clients au Royaume-Uni peuvent se servir du système de repérage sur www.recycle-more.co.uk et ceux de la République d'Irlande sur www.weeeireland.ie. Vous pouvez vous enquérir des services de reprise auprès de votre distributeur agréé.

DEUTSCHLAND

Wenn das Symbol einer durchgestrichenen Mülltonne auf einem Produkt zu finden ist, bedeutet dies, dass dieses Produkt der europäischen Richtlinie 2012/19/EU unterliegt (umgesetzt in der nationalen Gesetzgebung mit dem Gesetzesdekret vom 14. März 2014, Nr. 49).
Gemäß der europäischen Richtlinie 2012/19/ EU dürfen Elektro- und Elektronik-Altgeräte (WEEE) nicht über den Hausmüll oder unsortierten Siedlungsabfall entsorgt werden.
Bitte geben Sie dieses Produkt am Ende seiner Nutzungsdauer bei einem geeigneten Recyclingzentrum oder einer Sammelstelle ab oder nutzen Sie den Rücknahmeservice eines Händlers. Andernfalls kann dies zu negativen Auswirkungen auf die Umwelt und/oder die menschliche Gesundheit führen, wenn möglicherweise gefährliche Stoffe in Elektro- und Elektronikgeräten vorhanden sind und diese Geräte falsch gehandhabt werden.
Für den nächstgelegenen Recyclinghof wenden Sie sich an Ihre Gemeindeverwaltung. Kunden in Großbritannien finden diesen über den Bank Locator unter www.recycle-more.co.uk, Kunden in der Republik Irland über www.weeeireland.ie. Rücknahmeleistungen können mit Ihrem Vertragshändler besprochen werden.

NEDERLANDS

Een afvalbaksymbool met een kruis erdoorheen op een product betekent dat het betreffende product valt onder de Europese richtlijn 2012/19 / EU (in Groot-Brittannië verwerkt in de nationale wetgeving naar aanleiding van een rechterlijke uitspraak geregistreerd onder nr. 49 van 14 maart 2014).
In overeenstemming met de Europese richtlijn 2012/19 / EU mag defecte elektrische en elektronische apparatuur niet worden afgevoerd via het normale huisafval of grofvuil.
Breng dit product dan ook naar een geschikt recycling-centrum, inzamelpunt of maak gebruik van een terugname-service van een distributeur zodra dit versleten is. Doet u dit niet, dan kan dat negatieve gevolgen hebben voor de omgeving en/of de gezondheid vanwege de mogelijke aanwezigheid van gevaarlijke stoffen in elektrische en elektronische apparatuur en verkeerde verwerking van dergelijke apparatuur.
Neem contact op met uw gemeente voor informatie over de dichtstbijzijnde milieustraat; klanten in het Verenigd Koninkrijk kunnen ook kijken op www.recycle-more.co.uk en klanten in de Ierse Republiek op www.weeeireland.ie. Voor informatie over een terugname-service kunt u contact opnemen met uw erkende dealer.

Informazioni Sul Materiale Del Prodotto
Informasjon Om Produktmateriale | Información Del Material Del Producto
Πληροφορίες Υλικού Προϊόντος

ITALIANO

Quando su un prodotto compare il simbolo del cestino dei rifiuti con una croce, significa che il prodotto è soggetto alla Direttiva europea 2012/19/UE (recepita dalla legislazione nazionale con il decreto legislativo del 14 marzo 2014, n.49).
In conformità alla Direttiva europea 2012/19/UE, le apparecchiature elettriche ed elettroniche (RAEE) non devono essere smaltite insieme ai rifiuti domestici o ai rifiuti urbani indifferenziati.
Al termine della vita utile del prodotto, occorre portarlo presso un centro di riciclaggio o un punto di raccolta appropriato oppure utilizzare il servizio di ritiro offerto dal distributore. In caso contrario, potrebbero verificarsi effetti negativi sull'ambiente e/o sulla salute umana a seguito dell'eventuale presenza di sostanze pericolose nelle apparecchiature elettriche ed elettroniche e dell'errata gestione di tali apparecchiature.
Per conoscere il centro di riciclaggio più vicino contattare le autorità locali. I clienti del Regno Unito possono utilizzare il localizzatore presente sul sito www.recycle-more.co.uk mentre i clienti della Repubblica d'Irlanda possono consultare il sito www.weeeireland.ie. Per maggiori informazioni sui servizi di ritiro rivolgersi al proprio rivenditore autorizzato.

NORSK

Når søppelkassesymbolet med et kryss står på et produkt, betyr det at dette produktet er underlagt det europeiske direktivet 2012/19/EU (implementert av nasjonal lovgivning med lovdekret av 14. mars 2014, n. 49).
I henhold til det europeiske direktivet 2012/19/EU, må ikke avfall fra elektrisk og elektronisk utstyr (WEEE) kastes sammen med husholdningsavfall eller usortert kommunalt avfall.
Ved slutten av levetiden, ta dette produktet til en egnet gjenvinningsstasjon, innsamlingspunkt eller bruk returtjenesten til en distributør. Unnlatelse av å gjøre dette kan føre til negative konsekvenser for miljøet og/eller menneskers helse som følge av potensielt farlige stoffer i elektrisk og elektronisk utstyr, og feil håndtering av slikt utstyr.
Du kan finne din nærmeste gjenvinningsstasjon ved å kontakte lokale myndigheter. Kunder i Storbritannia finner informasjon om dette på www.recycle-more.co.uk, mens kunder i Irland kan gå til www.weeeireland.ie. Tilbakeleveringstjenester kan diskuteres med din autoriserte forhandler.

ESPAÑOL

Si un producto cuenta con el símbolo del contenedor de residuos con una cruz, estará sujeto a la Directiva Europea 2012/19/UE (implementada a través de la legislación nacional con el decreto legislativo de 14 de marzo de 2014, número 49).
De acuerdo con la Directiva Europea 2012/19/UE, los residuos de dispositivos eléctricos y electrónicos (WEEE) no se deben desechar a través de los sistemas de eliminación de residuos domésticos ni residuos urbanos sin clasificar.
Al finalizar su vida útil, lleve el producto al centro de reciclaje correspondiente o al punto de recogida, o use un servicio de recogida de los distribuidores. De lo contrario, se pueden producir efectos negativos en el medio ambiente y/o en la salud humana derivados de la posible presencia de sustancias perjudiciales en los dispositivos electrónicos o eléctricos, y a la manipulación incorrecta de estos.
Para encontrar su centro de reciclaje más cercano, póngase en contacto con las autoridades locales. Alternativamente, los clientes en el Reino Unido pueden usar el buscador www.recycle-more.co.uk y los clientes en la República de Irlanda pueden usar la dirección www.weeeireland.ie. Los servicios de recogida se pueden analizar con su distribuidor autorizado.

ΕΛΛΗΝΙΚΑ

Όταν ένα προϊόν συνοδεύεται από το σύμβολο του τροχήλατου κάδου απορριμμάτων που διαγράφεται με ένα σταυρό, αυτό σημαίνει ότι το προϊόν υπόκειται στην Ευρωπαϊκή Οδηγία 2012/19/ΕΕ (η οποία ενσωματώθηκε στην εθνική νομοθεσία με την ΚΥΑ 23615/651/Ε.103 (ΦΕΚ Β 1184/9.5.2014)).
Σύμφωνα με την Ευρωπαϊκή Οδηγία 2012/19/ ΕΕ, τα απόβλητα ηλεκτρικού και ηλεκτρονικού εξοπλισμού (ΑΗΗΕ) δεν επιτρέπεται να απορρίπτονται μαζί με τα οικιακά ή τα μη ταξινομημένα αστικά απορρίμματα.
Όταν αυτό το προϊόν βρίσκεται στο τέλος της ωφέλιμης ζωής του, παρακαλούμε να το μεταφέρετε σε κατάλληλο κέντρο ανακύκλωσης ή σημείο συλλογής ή να χρησιμοποιήσετε μια υπηρεσία ανακύκλωσης του διανομέα. Η μη τήρηση των παραπάνω μπορεί να οδηγήσει σε αρνητικές επιπτώσεις στο περιβάλλον ή/και στην ανθρώπινη υγεία λόγω της πιθανής παρουσίας επικίνδυνων ουσιών στον ηλεκτρικό και ηλεκτρονικό εξοπλισμό ή λόγω του κακού χειρισμού αυτού του εξοπλισμού.
Μπορείτε να βρείτε το πλησιέστερο κέντρο ανακύκλωσης επικοινωνώντας με την τοπική σας αρχή, οι πελάτες στο Ηνωμένο Βασίλειο χρησιμοποιώντας τον εντοπισμό σημείου ανακύκλωσης στη διεύθυνση www.recycle-more.co.uk και οι πελάτες στη Δημοκρατία της Ιρλανδίας στη διεύθυνση www.weeeireland.ie. Οι υπηρεσίες ανακύκλωσης μπορούν να συζητηθούν με τον εξουσιοδοτημένο αντιπρόσωπό σας.

Informacje o materiałach użytych do produkcji
Produit Material Informatiounen | Informações Sobre O Material Do Produto

POLSKI

Gdy na produkcie znajduje się symbol kosza na śmieci z krzyżykiem, oznacza to, że produkt ten podlega dyrektywie europejskiej 2012/19 / UE (wdrożonej w ustawodawstwie krajowym dekretem legislacyjnym z marca 2014 r. nr 49).
UE (wdrożonej przez ustawodawstwo krajowe dekretem z dnia 14 marca 2014 r., nr 49).
Zgodnie z Dyrektywą Europejską 2012/19/UE, zużytego sprzętu elektrycznego i elektronicznego (WEEE) nie wolno wyrzucać wraz z domowymi lub niesortowanymi odpadami komunalnymi.
Po zakończeniu okresu użytkowania należy oddać ten produkt do odpowiedniego centrum recyklingu, punktu zbiórki lub skorzystać z usługi odbioru przez dystrybutora jak istnieje. Niezastosowanie się do tego zalecenia może mieć negatywny wpływ na środowisko i/lub zdrowie ludzkie w wyniku możliwej obecności niebezpiecznych substancji w sprzęcie elektrycznym i elektronicznym oraz niewłaściwego obchodzenia się z takim sprzętem.
Najbliższe centrum recyklingu można znaleźć, kontaktując się z lokalnym urzędem.

LËTZEBUERGESCH

Wa sech kee Dreckskëschtsymbol mat engen Kräiz op engem Produkt befënnt, bedeit dat, datt dëst Produkt der Europäescher Richtlinn 2012/19/EU ënnerläit (ëmgesat duerch national Gesetzgeebung mat der Gesetzesveruerdnung vum 14. Mäerz 2014, Nr. 49).
Geméiss der EU-Richtlinn 2012/19/EU däerfen Elektro- an Elektronikapparater (WEEE) net am Haushaltsoffall oder onsortéiertem Hausoffall entsuergt ginn.
Bréngt dëst Produkt um Enn vu senger Notzungsdauer zu engem gëeegente Recyclagezenter, enger Sammelplaz oder engem Recuperatiounsservice vun engem Händler. Eng Netbeuechtung kann et opgrond vun der méiglecher Uwiesenheet vu geféierlech Stoffer an Elektro- an Elektronikapparater an der onsaachgeméisser Handhabung vun esou Apparater zu negativen Auswierkungen op d'Ëmwelt an/oder d'mënschlech Gesondheet kommen.
Dir kënnt Ären nächste Recyclagezenter fannen, andeem Dir lech un Är lokal Autoritéite went. Fir Clienten aus Groussbritannien iwwer d'Onlinesäit www.recycle-more.co.uk oder fir Clienten aus der Republik Irland ënner www.weeeireland.ie. Recuperatiounsservicer kënne mat Ärem Vertragshändler beschwat ginn.

PORTUGUÊS

Quando se encontra num produto o símbolo do caixote do lixo com uma cruz, significa que este produto está sujeito à Diretiva Europeia 2012/19/UE (implementada pela legislação nacional com o decreto legislativo de 14 de março de 2014, n.49).
Em conformidade com a Diretiva Europeia 2012/19/UE, os resíduos de equipamentos elétricos e eletrónicos (REEE) não devem ser eliminados juntamente com resíduos domésticos ou resíduos urbanos não separados.
No fim da sua vida útil, deixar este produto num centro de reciclagem ou ponto de recolha apropriado ou utilizar um serviço de retoma do distribuidor. O não cumprimento desta recomendação pode causar efeitos negativos no ambiente e/ou na saúde humana como resultado da possível presença de substâncias perigosas em equipamentos elétricos e eletrónicos e da má utilização desses equipamentos.
Pode encontrar o centro de reciclagem mais próximo contactando as autoridades locais, para clientes no Reino Unido utilizando o localizador de aterros em www.recycle-more.co.uk ou para cliente na República da Irlanda em www.weeeireland.ie. Os serviços de retoma podem ser discutidos com o seu distribuidor autorizado.

FireFX

PR3341

FOR ENQUIRIES IN THE U.K (EXCLUDING NI):

Stovax Gazco Ltd, Spitfire Avenue, Skypark, Clyst Honiton, Exeter, Devon, England EX5 2FR

Tel: (01392) 261900 E-mail: info@firefxfires.com

FOR ENQUIRIES IN EUROPE (INCLUDING NI):

Stovax Heating Group (NI) Ltd (Comp reg NI675194), 40 Linenhall Street, Belfast, BT2 8BA DX 400 NR Belfast

Tel: +44 (0)1392 261990 E-mail: info@firefxfires.com

E & O E